РОССИЙСКАЯ ФЕДЕРАЦИЯ

ЗАКРЫТОЕ АКЦИОНЕРНОЕ ОБЩЕСТВО
ВОСТОЧНО-СИБИРСКИХ ТРАНСПОРТНЫХ ПРОЕКТИРОВЩИКОВ
ВОСТСИБТРАНСПРОЕКТ

Реконструкция объекта «Усольский калийный комбинат. Соединительный железнодорожный путь и объекты железнодорожного транспорта станции Палашеры. Объекты необщего пользования»

РАБОЧАЯ ДОКУМЕНТАЦИЯ

Устройства СЦБ

Е110-0038-УКК.22.1334-РД-01-03.01.150-СЦБ

2024

РОССИЙСКАЯ ФЕДЕРАЦИЯ

ЗАКРЫТОЕ АКЦИОНЕРНОЕ ОБЩЕСТВО
ВОСТОЧНО-СИБИРСКИХ ТРАНСПОРТНЫХ ПРОЕКТИРОВЩИКОВ

ВОСТСИБТРАНСПРОЕКТ

Реконструкция объекта «Усольский калийный комбинат. Соединительный железнодорожный путь и объекты железнодорожного транспорта станции Палашеры. Объекты необщего пользования»

Рабочая документация

Устройства СЦБ

Е110-0038-УКК.22.1334-РД-01-03.01.150-СЦБ

Главный инженер проекта Н. Ф. Нагаева

Иркутск 2024

Взам. Инв. №

Подп. и дата

Инв. № подл.

Обозначение	Наименование	Примечание
Е110-0038-УКК.22.1334-РД-01-03.01.150-СЦБ	Устройства СЦБ. Принципиальные схемы	
Е110-0038-УКК.22.1334-РД-01-03.01.150-СЦБ-001	Общие данные	2 листа
Е110-0038-УКК.22.1334-РД-01-03.01.150-СЦБ-002	Схематический план с осигнализованием	
Е110-0038-УКК.22.1334-РД-01-03.01.150-СЦБ-003	Таблица взаимозависимости стрелок, сигналов и маршрутов	4 листа
Е110-0038-УКК.22.1334-РД-01-03.01.150-СЦБ-004	Двухниточный план	
Е110-0038-УКК.22.1334-РД-01-03.01.150-СЦБ-005	Кабельные сети. Спецификация кабеля	3 листа
Е110-0038-УКК.22.1334-РД-01-03.01.150-СЦБ-006	Включение аппаратуры ЭССО-М	15 листов
Е110-0038-УКК.22.1334-РД-01-03.01.150-СЦБ-007	Схемы управления стрелками	8 листов
Е110-0038-УКК.22.1334-РД-01-03.01.150-СЦБ-009	Схема автоматической очистки стрелок	2 листа
Е110-0038-УКК.22.1334-РД-01-03.01.150-СЦБ-010	Схема электрообогрева контактной системы электроприводов	2 листа
Е110-0038-УКК.22.1334-РД-01-03.01.150-СЦБ-011	Схемы включения маневровых светофоров	3 листа
Е110-0038-УКК.22.1334-РД-01-03.01.150-СЦБ-015	Контроль перегорания предохранителей. Схема УРП	2 листа
Е110-0038-УКК.22.1334-РД-01-03.01.150-СЦБ-017	Индикация свободности путевых участков	
Е110-0038-УКК.22.1334-РД-01-03.01.150-СЦБ-021	Подключение УКЦ. Модули ввода, МЦП, МПИ, БПС	9 листов
Е110-0038-УКК.22.1334-РД-01-03.01.150-СЦБ-022	Подключение УКЦ. Модули вывода, БУСО	5 листов
Е110-0038-УКК.22.1334-РД-01-03.01.150-СЦБ-028	Внутрипостовая кабельная сеть	
Е110-0038-УКК.22.1334-РД-01-03.01.150-СЦБ-030	Внешний вид, спецификация резервного пульта управления	10 листов
Е110-0038-УКК.22.1334-РД-01-03.01.150-СЦБ-031	Монтажные схемы резервного пульта управления	4 листа
Е110-0038-УКК.22.1334-РД-01-03.01.150-СЦБ-033	Статив 13. Монтажная схема УКЦ	6 листов
Е110-0038-УКК.22.1334-РД-01-03.01.150-СЦБ-034	Монтажная схема статива 23	12 листов
Е110-0038-УКК.22.1334-РД-01-03.01.150-СЦБ-035	Монтажная схема статива 24	11 листов
Е110-0038-УКК.22.1334-РД-01-03.01.150-СЦБ-036	Монтажная схема статива 25	11 листов
Е110-0038-УКК.22.1334-РД-01-03.01.150-СЦБ-037	Монтажная схема статива 33	7 листов
Е110-0038-УКК.22.1334-РД-01-03.01.150-СЦБ-038	Монтажная схема кроссового статива К34	6 листов
Е110-0038-УКК.22.1334-РД-01-03.01.150-СЦБ-042	Схема контроля переезда №1 ПК 37+01	3 листа
Е110-0038-УКК.22.1334-РД-01-03.01.150-СЦБ.СО	Спецификация оборудования, изделий и материалов	3 листа
Е110-0038-УКК.22.1334-РД-01-03.01.150-СЦБ.СО1	Спецификация напольного оборудования, изделий и материалов	3 листа
Е110-0038-УКК.22.1334-РД-01-03.01.150-СЦБ.ВОР	Ведомость объемов работ	4 листа
Е110-0038-УКК.22.1334-РД-01-03.01.150-СЦБ.ВОР1	Ведомость объемов пусконаладочных работ	
Е110-0038-УКК.22.1334-РД-01-03.01.150-СЦБ.Д	Схема демонтажа	

Согласовано

Взам. Инв. №

Подп. и дата

Инв. № подл.

Изм.	Кол.уч.	Лист	№ док.	Подп.	Дата
Разработал		Хромина			03.24
Проверил		Шаньгин			03.24
Н.контр.		Горянский			03.24

Е110-0038-УКК.22.1334-РД-01-03.01.150-СЦБ

Устройства СЦБ.

Принципиальные схемы

Стадия	Лист	Листов
Р		1

ЗАО «ВОСТСИБТРАНСПРОЕКТ»

Ведомость рабочих чертежей основного комплекта (начало)

№ п/п	Наименование	Примечание
1	Общие данные (документ 001)	2 листа
2	Схематический план с осигнализованием (документ 002)	
3	Таблица зависимости положения стрелок и сигнальных показаний светофоров в маршрутах (документ 003)	4 листа
4	Двухниточный план (документ 004)	
5	Кабельные сети. Спецификация кабеля (документ 005)	3 листа
6	Включение аппаратуры ЭССО-М (документ 006)	15 листов
7	Схемы управления стрелками (документ 007)	8 листов
8		
9	Схема автоматической очистки стрелок (документ 009)	2 листа
10	Схема электрообогрева контактной системы электроприводов (документ 010)	2 листа
11	Схемы включения маневровых светофоров (документ 011)	3 листа
12		
13		
14		
15	Контроль перегорания предохранителей .Схема УРП (документ 015)	2 листа
16		
17	Индикация свободности путевых участков (документ 017)	
18		
19		
20		
21	Подключение УКЦ. Модули ввода, МЦП, МПИ, БПС (документ 021)	9 листов
22	Подключение УКЦ. Модули вывода, БУСО (документ 022)	5 листов
23		
24		
25		

Ведомость основных комплектов рабочих чертежей

Обозначение	Наименование	Примечание
Е110-0038-8000501715-РД-01-03.01.150-СЦБ	Устройства СЦБ. Парк "Г" станции "Палашеры"	
Е110-0038-8000501715-РД-01-03.01.150-СЦБ1	Устройства СЦБ. Парк "Г" станции "Палашеры". (Вынос кабеля)	
Е110-0038-8000501715-РД-01-04.01.040-СЦБ	Устройства СЦБ Станция "Палашеры"	

Общие указания:

1 Рабочая документация разработана по материалам проектной документации объекта «Реконструкция объекта «Усольский калийный комбинат. Соединительный железнодорожный путь и объекты железнодорожного транспорта станции Палашеры. Объекты необщего пользования» Основанием для разработки рабочей документации является задание на проектно-сметной документации (Приложение N 1 к Договору N УКК-22/1334 от 29.11.2022)
2 Рабочая документация выполнена в соответствии с заданием на проектирование, выданными техническими условиями, требованиями действующих нормативных документов, правил и стандартов.
3 Перечень нормативных документов, в соответствии с требованиями которых разработана рабочая документация:
- требованиями технического регламента о пожарной безопасности;
- требованиями СП 234.1326000.2015;
- требованиями СП 235.1326000.2015.
4. Виды работ, которые оказывают влияние на безопасность устройств СЦБ и для которых необходимо составлять акты скрытых работ:
- прокладка подземных кабелей - в акте отразить марки проложенных кабелей, начальные и конечные точки прокладки кабелей, глубины заложения кабелей;
- переходы через железнодорожные пути - в акте отразить глубины заложения, материал и длины защитных труб .
5. Эксплуатационные требования, предъявляемые к проектируемым устройствам СЦБ:
- безопасность устройств СЦБ в процессе эксплуатации должна обеспечиваться посредством технического обслуживания, периодических осмотров и контрольных проверок и мониторинга состояния устройств СЦБ, а также посредством текущих ремонтов устройств СЦБ;
- параметры и другие характеристики устройств СЦБ в процессе эксплуатации устройств СЦБ должны соответствовать требованиям проектной документации.
Указанное соответствие должно поддерживаться посредством технического обслуживания и подтверждаться в ходе периодических осмотров и контрольных проверок и мониторинга состояния устройств СЦБ, проводимых в соответствии с законодательством Российской Федерации.

Согласовано

Взам. инв. №

Подп. и дата

Инв. № подл.

Изм.	Кол.уч.	Лист	№ док.	Подп.	Дата	Е110-0038-УКК.22.1334-РД-01-03.01.150-СЦБ-001			
						Реконструкция объекта "Усольский калийный комбинат. Соединительный железнодорожный путь и объекты железнодорожного транспорта станции Палашеры. Объекты необщего пользования"			
Разработал		Хромина			03.24	Устройства СЦБ. Парк "Г" станции "Палашеры"	Стадия	Лист	Листов
Проверил		Шаньгин			03.24		Р	1	2
Н. контр.		Горянский			03.24	Общие данные	ЗАО «ВОСТСИБТРАНСПРОЕКТ»		
ГИП		Нагаева			03.24				

250320248390298 2

Е110-0038-УКК.22.1334-РД-01-03.01.150-СЦБ-001_0_0_RU_IFC.dwg

Формат А3

Ведомость рабочих чертежей основного комплекта (окончание)

№ п/п	Наименование	Примечание
26		
27		
28	Внутрипостовая кабельная сеть (документ 028)	
29		
30	Внешний вид, спецификация резервного пульта управления (документ 030)	4 листа
31	Монтажные схемы резервного пульта управления (документ 031)	10 листов
33	Статив 13. Монтажная схема УКЦ (документ 033)	6 листов
34	Монтажная схема статива 23 (документ 034)	13 листов
35	Монтажная схема статива 24 (документ 035)	11 листов
36	Монтажная схема статива 25 (документ 036)	11 листов
37	Монтажная схема статива 33 (документ 037)	7 листов
38	Монтажная схема кроссового статива К34 (документ 038)	6 листов
0		
39		
40		
41		
42	Схема контроля переезда N1 ПК 37+01 (документ 042)	3 листа

Ведомость ссылочных и прилагаемых документов (начало)

Лист	Наименование	Примечание
Ссылочные документы		
424359-ТМП	Микропроцессорная централизация стрелок и	
	сигналов МПЦ-И	
665251-01-ТМП	Контроль свободности путевых участков	
	предусматривается системой	
	счета осей системы ЭССО-М	
410904-ТМП	Транспортабельные модули ЭЦ-ТМ с	
	автоматическим газовым пожаротушением	
	и системой охранного телевидения	

Ведомость ссылочных и прилагаемых документов (окончание)

Лист	Наименование	Примечание
Ссылочные документы		
И-181-89	Усовершенствованная двухпрограммная	
	очистка стрелок	
410106-ТМП	Системы оповещения монтеров пути для различных	
	систем ЭЦ. Альбом 1. Пояснительная записка и	
	схемные решения на систему "Сирена-Р"	
И-81-77	Проектирование кабельных сетей путевых устройств СЦБ	
565336-ТМП	Система гарантированного питания	
	микроэлектронных систем СГП-МС	
И-191-89	Проектирование устройств резервирования	
	предохранителей УРП	
424359-21-ТР-03-ЛУ	Микропроцессорная централизация стрелок и сигналов	
	МПЦ-И. Схемы управления светофорами с	
	применением систем светодиодных светооптических	
	(ССС) производства ЗАО "Транс-Сигнал"	
	Прилагаемые документы	
Е110-0038-УКК.22.1334-РД-01-03.01.150-СЦБ.СО	Спецификация оборудования,	
	изделий и материалов 3 листа	
Е110-0038-УКК.22.1334-РД-01-03.01.150-СЦБ.СО1	Спецификация напольного оборудования ,	
	изделий и материалов 3 листа	
Е110-0038-УКК.22.1334-РД-01-03.01.150-СЦБ.ВОР	Ведомость объемов работ 4 листа	
Е110-0038-УКК.22.1334-РД-01-03.01.150-СЦБ.ВОР1	Ведомость объемов пусконаладочных работ	
Е110-0038-УКК.22.1334-РД-01-03.01.150-СЦБ.Д	Схема демонтажа	

Согласовано

Взам. инв. №

Подп. и дата

Инв. № подл.

Изм.	Кол.уч.	Лист	№ док.	Подп.	Дата
Разработал		Хромина			03.24
Проверил		Шаньгин			03.24
Н. контр.		Горянский			03.24
ГИП		Нагаева			03.24

Е110-0038-УКК.22.1334-РД-01-03.01.150-СЦБ-001

Реконструкция объекта "Усольский калийный комбинат. Соединительный железнодорожный путь и объекты железнодорожного транспорта станции Палашеры. Объекты необщего пользования"

Устройства СЦБ. Парк "Г" станции "Палашеры"

Стадия	Лист	Листов
Р	2	2

Общие данные

ЗАО «ВОСТСИБТРАНСПРОЕКТ»

25032024839029 82

Е110-0038-УКК.22.1334-РД-01-03.01.150-СЦБ-001_0_0_RU_IFC.dwg

Формат А3

Ордината от оси ТМ-ЭЦ, м	26	23	20	14 000	40	70	103	637	648	675 685	733
Номер стрелки	110	108	102	106	112	104	114	109	107	103 105	101

Ордината от оси ТМ-ЭЦ, м	29	24	23	17	000	32 39	41	44 73	102	104	579 579	590 590	612 612	736
Литер светофора	М100	М102	М104	М106		М108 М110	М112	М114 М116	М120	М118	М109 М111	М105 М107	М113 М103	М101

Согласовано:

_________________/________/

_________________/________/

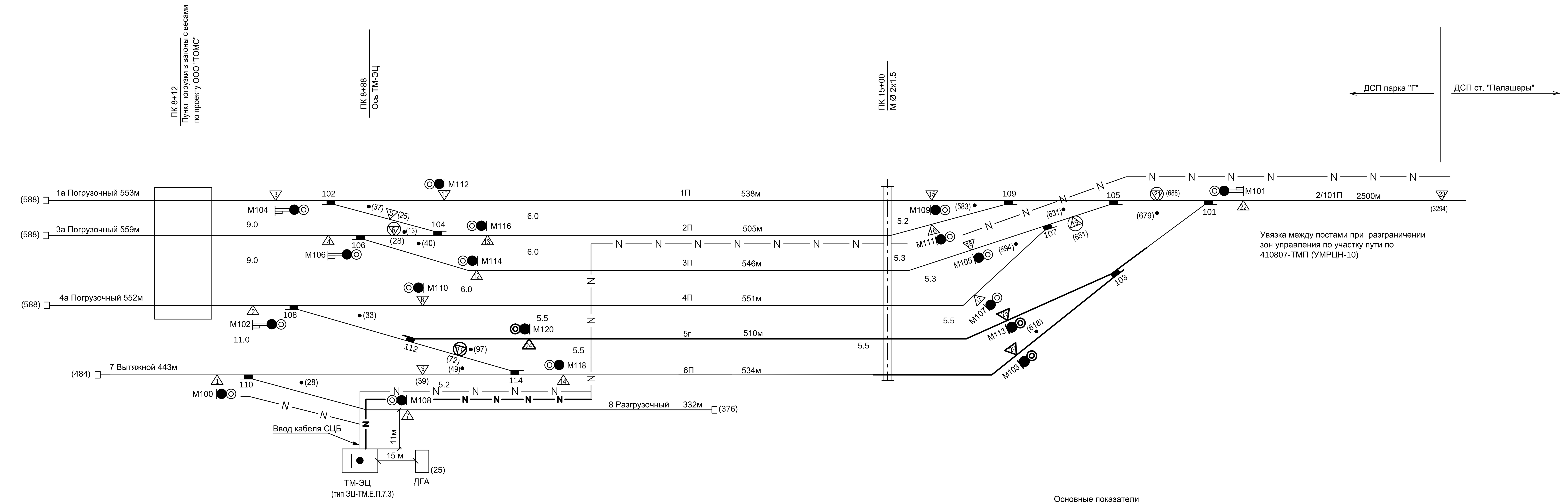

Примечания:

1. Составлен на основании плана путевого развития черт. Е110-0038-8000501715-РД-01-03.01.150-ПЖ, выполненного ЗАО "Востсибтранспроект" в 2023г.
2. Парк "Г" находится на удаленном управлении со ст. "Палашеры" с возможностью передачи на резервное управление, оборудуется:
   - микропроцессорной электрической централизацией МПЦ-И ЗАО "НПЦ "Промэлектроника" по типовым материалам для проектирования 424359-ТМП;
   - релейная база на реле типа Н;
   - контроль свободности путевых участков предусматривается системой счета осей системы ЭССО-М по типовым материалам для проектирования 665251-01-ТМП;
   - системой оповещения монтеров пути "Сирена-Р" с возможностью управления со ст. Палашеры.
3. Стрелочные электроприводы типа СП-6М с электродвигателями переменного тока типа МСА-0,3-190В.
4. Предусматривается усовершенствованная двухпрограммная очистка стрелок по методическим указаниям И-181-89.
5. Светофоры мачтовые - на металлических мачтах, карликовые - на металлических основаниях.
6. Магистральный кабель СЦБ прокладывается вдоль соединительного пути в одной траншее с магистральным кабелем связи к ст. "Палашеры". Применяется кабель марки СБзПу.
7. Вид тяги - автономная.
8. Система питания безбатарейная, для микропроцессорных систем типа СГП-МС с устройством бесперебойного питания УБП и резервом от ДГА.
9. ДГА - энергетический блок-модуль контейнерного исполнения (ЭБМК) разработки "Президент-Нева".
10. Места установки светофоров уточняются комиссионно.
11. Взаимозависимость показаний светофоров выполнена на основании РУ-56-2018.

Основные показатели

Включено в централизацию	К-во	Примечание
Стрелки ЭЦ	12	
из них: с автоматической очисткой	12	
с электрообогревом приводов	12	
Светофоры маневровые	18	
Датчики счета осей ЭССО-М	25	
Путевые участки системы счета осей	16	

Ведомость стрелочных переводов

Тип рельса	Марка крес-товины	Сторонность стрелочных переводов	Номера стрелочных переводов	Количество, шт.
Р65	1/9	левая	101, 103, 105, 107, 109, 112	6
		правая	106, 108, 110, 114	4
Р65	1/11	правая	102, 104	2
Итого				12
В том числе спаренные стрелки			102/104	2

Настоящей проектной документацией предусматривается:
- включение вновь укладываеммых стрелок 103,112 в существующую систему ЭЦ;
- перенос маневрового светофора М103 и датчика №20 (ЭССО-М) на новые ординаты;
- установка маневровых светофоров М113, М120;
- установка новых датчиков №24,№25 (ЭССО-М);
- вновь проектируемые светофоры М103,М113,М120 (в корпусах с применением полимерных и композитных (SMC) материалов) оборудуются светодиодными светооптическими системами (ССС) производства АО "Транс-Сигнал" НКМР.676636.056 ТУ.

Проектируемые устройства на чертеже показаны утолщённо

Условные обозначения:

- счетный пункт ЭССО-М. Цифрой показан номер счетного пункта
—N— - существующий магистральный кабель СЦБ
—N— - проектируемый кабель СЦБ

						Е110-0038-УКК.22.1334-РД-01-03.01.150-СЦБ-002
						«Реконструкция объекта «Усольский калийный комбинат. Соединительный железнодорожный путь и объекты железнодорожного транспорта станции Палашеры. Объекты необщего пользования»
Изм.	Кол.уч.	Лист	№ док.	Подп.	Дата	
Разработал		Гратий		[подпись]	30.06.23	Устройства СЦБ. Парк "Г" станции "Палашеры" — Стадия: Р; Лист: ; Листов: 1
Проверил		Шаньгин		[подпись]	30.06.23	
Н. контр.		Горянский		[подпись]	30.06.23	Схематический план с осигнализованием — ЗАО «ВОСТСИБТРАНСПРОЕКТ»
ГИП		Нагаева		[подпись]	30.06.23	

25042024145403810

Е110-0038-УКК.22.1334-РД-01-03.01.150-СЦБ-002_0_0_RU_IFC.dwg

Формат А3х3

Согласовано

Взам. инв. №

Подп. и дата

Инв. № подл.

Согласовано:

/ /

/ /

	NN листов
- Перечень листов таблицы зависимости	1
- Основные положения	2
- Таблицы :	
3. Маневровые маршруты	3
7. Негабаритные участки и стрелки, не участвующие, но контролируемые в маршрутах	4
24. Таблица зон оповещения монтёров пути	4
25. Удаленное управление парком "Г"	4

Таблица составлена на основании схематического плана с осигнализованием черт. Е110-0038-8000501715-РД-01-03.01.150-СЦБ.2

Листы 1-4 выдаются с изменениями

Утолщенным показано изменения по проекту черт. Е110-0038-8000501715-РД-01-03.01.150-СЦБ.

Лист 1 выдается взамен листа 1, черт. 1549/1-НП-СЦБ2.3

Изм.	Кол.уч.	Лист	№ док.	Подп.	Дата	Е110-0038-УКК.22.1334-РД-01-03.01.150-СЦБ-003			
						«Реконструкция объекта «Усольский калийный комбинат. Соединительный железнодорожный путь и объекты железнодорожного транспорта станции Палашеры. Объекты необщего пользования»			
Разработал		Хромина			14.02.24	Устройства СЦБ. Парк "Г" станции "Палашеры"	Стадия	Лист	Листов
Проверил		Шаньгин			14.02.24		Р	1	4
Н. контр.		Горянский			14.02.24	Таблица зависимости положения стрелок и сигнальных показаний светофоров в маршрутах	ЗАО "ВОСТСИБТРАНСПРОЕКТ"		
ГИП		Нагаева			14.02.24				

Согласовано

Взам. инв. №

Подп. и дата

Инв. № подл.

25042024145523433

Основные положения

1. Общая часть

1.1. Таблицей предусматривается, как правило, все маршруты, допускаемые путевым развитием станции.

1.2. Поездные и маневровые маршруты, исключаемые из централизованного управления, приводятся в отдельном перечне.
При наличие нескольких вариантов маневрового маршрута основной вносится в таблицу первым.
Необходимость согласия на въезд в депо,нецентрализованную зону станции и т.п., указывается в графе - "примечание".

1.3. Особые случаи по враждебности маршрутов и замыканию стрелок, при необходимости, могут быть дополнены

2. Враждебные маршруты

Общие случаи

2.1. Маршруты, не совместимые по положению контролируемых стрелок.

2.2. Встречные маршруты приема на один и тот же путь.

2.3. Встречные маршруты приема и маневров на один и тот же путь.

2.4. Встречные маневровые маршруты на один и тот же бесстрелочный участок пути в горловине станции, независимо от длины этого участка.

2.5. Маршруты , имеющие хотя бы одну общую ходовую стрелку.

3. Замыкание стрелок

3.1. Стрелки горловины станции, участвующие в маршрутах, замыкаются и контролируются в соответствующем положении.

3.2. Стрелки, не участвующие в маршруте, но входящие в общий изолированный участок со стрелками, по которым устанавливается маршрут, замыкаются:

а) одиночные, не контролируемые, в других одновременно установленных маршрутах, в любом положении и не контролируются;

б) одиночные, контролируемые в других одновременно установленных маршрутах, в соответствующем положении и контролируются;

в) спаренные - в положении допускающем задание невраждебного маршрута по второй из спаренных стрелок и контролируются.

3.3. Контролируемые стрелки, расположенные вне трассы устанавливаемого маршрута, указываются в таблице №7, в графе - "Замыкание стрелок, не участвующих, но контролируемых в маршруте".

3.6. Стрелки, сбрасывающие стрелки, сбрасывающие остряки, сбрасывающие башмаки с автоматическим возвратом после использования в маршруте или отмене маршрута возвращаются в охранное положение через 60 секунд при маневровых передвижениях или через 180 секунд, если по маршруту осуществляются и поездные передвижения указываются в таблице №10

3.9. Стрелки с непрерывной поверхностью катания, а также вторые и третьи стрелки, противошерстные в маршрутах приема в рельсовых цепях, примыкающих к приемо-отправочным путям, должны иметь замедление на размыкание 15-25 с.

3. Маневровые маршруты

N маршрута	Направление	Наименование маршрута	Стрелки								
1	от светофора М101	на путь 1П	+101	+105	+109						
2		на путь 2П	+101	+105	-109						
3		на путь 3П	+101	-105	+107						
4		на путь 4П	+101	-105	-107						
5		на путь 6П	-101	-103							
6		на путь 5г	-101	+103							
7	от светофора М103	за светофор М101	-103	-101							
8											
9											
10	от светофора М105	за светофор М101	+107	-105	+101						
11	от светофора М107	за светофор М101	-107	-105	+101						
12	от светофора М109	за светофор М101	+109	+105	+101						
13	от светофора М111	за светофор М101	-109	+105	+101						
14	от светофора М100	за светофор М108	-110								
15		на путь 6П	+110	+114	(-112)						
16	от светофора М102	на путь 4П	+108	(-112)							
17		на путь 6П	-108	-114	(-110)	+112					
17а		на путь 5г	-108	-112	(+114)						
18	от светофора М104	на путь 1П	+102/104								
19		на путь 2П	-102/104	(-106)							
20	от светофора М106	на путь 2П	+106	+102/104							
21		на путь 3П	-106								
22	от светофора М108	за светофор М100	-110								
23	от светофора М110	за светофор М102	+108	(-112)							
24	от светофора М112	за светофор М104	+102/104								
25	от светофора М114	за светофор М106	-106								
26	от светофора М116	за светофор М104	-102/104	(-106)							
27		за светофор М106	+102/104	+106							
28	от светофора М118	за светофор М100	+114	+110	(-112)						
29		за светофор М102	-114	-108	(-110)	+112					
30	от светофора М120	за светофор М102	-112	-108	(+114)						
31	от светофора М113	за светофор М101	+103	-101							
32											
33											

Взам. инв. №

Подп. и дата

Инв. № подл.

Лист 3 выдается взамен листа 3, черт. 1549/1-НП-СЦБ2.3

Парк "Г" станции "Палашеры"

Изм.	Кол.уч.	Лист	№ док.	Подп.	Дата	Е110-0038-УКК.22.1334-РД-01-03.01.150-СЦБ-003	Лист 3

Е110-0038-УКК.22.1334-РД-01-03.01.150-СЦБ-003_0_0_RU_IFC.dwg

Формат А3

25042024145523433

7. Негабаритные участки и стрелки, не участвующие, но контролируемые в маршрутах

Направление движения по стрелке	Стрелки не участвующие, но контролируемые в маршрутах		Негабаритные участки	
	Замыкание при положении	Контроль снимается при положении стрелки	Наименование	Контроль снимается при положении стрелки
-102/104	-106			
-106			104СП	-102/104
-112	+114			
+114	-112			
-114	-110			
-101			105-109СП	
+105			107СП	

24. Таблица зон оповещения монтеров пути

N речевого сообщения	Речевое сообщение	Рабочая частота	Станционное устройство	Тип блока камертонов	Кол. бригад монтеров
1	Контрольный сигнал	f20-152,200 МГц	СИО-9		1
2	Поезд по стрелкам четной горловины				
3	Поезд по стрелкам нечетной горловины				
4	Уходите со всех стрелок				

При включении оповещения монтеров пути, все маневровые сигналы в зону работы монтеров независимо от свободности или занятости участка приближения открываются с выдержкой времени 50 сек.

25. Удаленное управление парком "Г"

N п/п	Наименование команд управления	Примечание
1	Станционное управление	
2	Отмена станционного управления	
3	Вызов акустический	
4	Станционное и резервное управление оповещения монтеров пути	
5	Включение оповещения монтеров пути	
6	Включение речевого сообщения "Уходите со всех стрелок"	

Лист 4 выдается взамен листа 4, черт. 1549/1-НП-СЦБ2.3

ТАБЛИЦА СТРЕЛОЧНЫХ ГАРНИТУР

Тип рельса и марка крестовины		Обозначение гарнитур	Тип стрелочного привода, мотора	Выход шибера	Нормальное положение шибера	Номера стрелок	К-во
Р65	1/9	16737-00-00	СП-6М МСА-0,3-190В	справа	вдвинут	101, 107, 103	3
					выдвинут	114	1
				слева	вдвинут	106, 108, 110	3
					выдвинут	105, 109, 112	3
	1/11			справа	выдвинут	102	1
				слева	вдвинут	104	1
Итого стрелок ЭЦ							12
В том числе спаренные стрелки						102/104	2

Условные обозначения:

- путевой ящик с напольными электронными модулями. Цифрой показан номер счетного пункта
- счетный пункт ЭССО

Примечание:
1*. Муфта О1 учтена в ЭЦ ст. "Палашеры"

—N— - существующий магистральный кабель СЦБ
—**N**— - проектируемый кабель СЦБ

Проектируемые устройства на чертеже показаны утолщённо

						Е110–0038–УКК.22.1334–РД–01–03.01.150–СЦБ–004
						«Реконструкция объекта «Усольский калийный комбинат. Соединительный железнодорожный путь и объекты железнодорожного транспорта станции Палашеры. Объекты необщего пользования»
Изм.	Кол.уч.	Лист	№ док.	Подп.	Дата	
Разработал		Хромина		[подпись]	03.24	Устройства СЦБ. Парк "Г" станции "Палашеры" — Стадия: Р; Лист: ; Листов: 1
Проверил		Шаньгин		[подпись]	03.24	
Н. контр.		Горянский		[подпись]	03.24	Двухниточный план — ЗАО «ВОСТСИБТРАНСПРОЕКТ»

2803202490611359

Е110–0038–УКК.22.1334–РД–01–03.01.150–СЦБ–004_0_0_RU_IFC.dwg

Формат А4х5х5

Согласовано | Взам. инв. № | Подп. и дата | Инв. № подл.

Спецификация кабеля

Поз.	Обозначение	Наименование	Ед. изм.	Кол.	Примеч.
1	ГОСТ 31995-2012	Кабель СБЗПу 3х1х0,9	м	100	
2	ГОСТ 31995-2012	Кабель СБЗПу 4х1х0,9	м	315	
3	ГОСТ 31995-2012	Кабель СБЗПу 5х1х0,9	м	50	
4	ГОСТ 31995-2012	Кабель СБЗПу 9х1х0,9	м	65	
5	ГОСТ 31995-2012	Кабель СБЗПу 12х1х0,9	м	330	
6	ГОСТ 31995-2012	Кабель СБЗПу 16х1х0,9	м	315	
7	ГОСТ 31995-2012	Кабель СБЗПу 42х1х0,9	м	655	
8	ГОСТ 31995-2012	Кабель СБЗПу 3х2х0,9	м	795	
9	ГОСТ 31995-2012	Кабель СБЗПу 4х2х0,9	м	315	
10	ГОСТ 31995-2012	Кабель СБЗПу 7х2х0,9	м	220	
11	ГОСТ 31995-2012	Кабель СБЗПу 10х2х0,9	м	4845	
12	ГОСТ 31995-2012	Кабель СБЗПу 12х2х0,9	м	65	
13	ГОСТ 31995-2012	Кабель СБЗПу 14х2х0,9	м	65	
14	ГОСТ 31995-2012	Кабель СБЗПу 24х2х0,9	м	65	
15	ГОСТ 31995-2012	Кабель СБЗПу 30х2х0,9	м	105	
		Итого кабель СБЗПу:	м	8305	
16	ТУ 16-705.499-2010	ВБШв 4х 4ок(N) - 0,66	м	50	

Спецификация проектируемого кабеля

Поз.	Обозначение	Наименование	Ед. изм.	Кол.	Примеч.
1	ТУ 16.К71-353-2005	Кабель СБВБПу 2х2х0,9	м	20	
2	ТУ 16.К71-353-2005	Кабель СБВБПу 3х2х0,9	м	360	
3	ТУ 16.К71-353-2005	Кабель СБВБПу 7х2х0,9	м	190	
4	ТУ 16.К71-353-2005	Кабель СБВБПу 10х2х0,9	м	155	
5		Итого Кабель СБВБПу:	м	725	
6	ТУ 16.К71-353-2005	Кабель СБВБэпПу 2х2х0,9	м	165	
7	ТУ 16.К71-353-2005	Кабель СБВБэпПу 3х2х0,9	м	130	
		Итого кабель СБВБэпПу :	м	295	

1. Все работы должны быть выполнены в соответствии с "Правилами по прокладке и монтажу кабелей устройств СЦБ" - ПР32ЦШ10.01-95, "Правилами по монтажу устройств СЦБ" - ПР32ЦШ10.02-96.
2. Кабель СБВБПу одиночной и парной скрутки диаметром жилы 0,9 мм.
3. Тип применяемых путевых ящиков ПЯ-ГП-4, за исключением указанных отдельно.
4. Кабельные муфты герметизированные с корпусом и крышкой из композитного материала.
5. Длины кабелей уточняются при строительстве.
6. При монтаже кабельной магистрали должны быть исключены случаи использования жилы одной пары кабеля с жилами других пар того же кабеля (расспаривание).

Условные обозначения:

1 - электропривод одиночной или второй из спаренных стрелок с муфтой МГУ-28ПШК-IV;

2 - светофор карликовый с 2-мя комплектами светодиодных систем с трансформаторным ящиком типа ТЯ-Г (черт. 25002-00-06, ТЯ-Г входит в комплект поставки светофора);(корпус головки из SMC-пластика)

5 – рельсовый датчик ЭССО-М, цифрой показана длина кабеля РД в метрах

10 – путевой ящик с напольным электронным модулем, цифрой показан номер счетного пункта

– Электропривод одиночной или первой из спаренных стрелок с путевым ящиком ПЯ-Г-4

– Электропривод одиночной или второй из спаренных стрелок с муфтой МГУ-28-IV

Проектируемые устройства на чертеже показаны утолщённой линией

Изм.	Кол.уч.	Лист	№ док.	Подп.	Дата	Е110-0038-УКК.22.1334-РД-01-03.01.150-СЦБ-005		
						«Реконструкция объекта «Усольский калийный комбинат. Соединительный железнодорожный путь и объекты железнодорожного транспорта станции Палашеры. Объекты необщего пользования»		
Разработал		Гратий			03.24	Устройства СЦБ. Парк "Г" станции "Палашеры"	Стадия	Лист	Листов
Проверил		Шаньгин			03.24		Р	1	3
Н. контр.		Горянский			03.24	Кабельные сети Спецификация кабеля	ЗАО "ВОСТСИБТРАНСПРОЕКТ"		

Согласовано

Взам. инв. №

Подп. и дата

Инв. № подл.

28032024916553 43

Е110-0038-УКК.22.1334-РД-01-03.01.150-СЦБ-005_0_0_RU_IFC.dwg

Формат А3

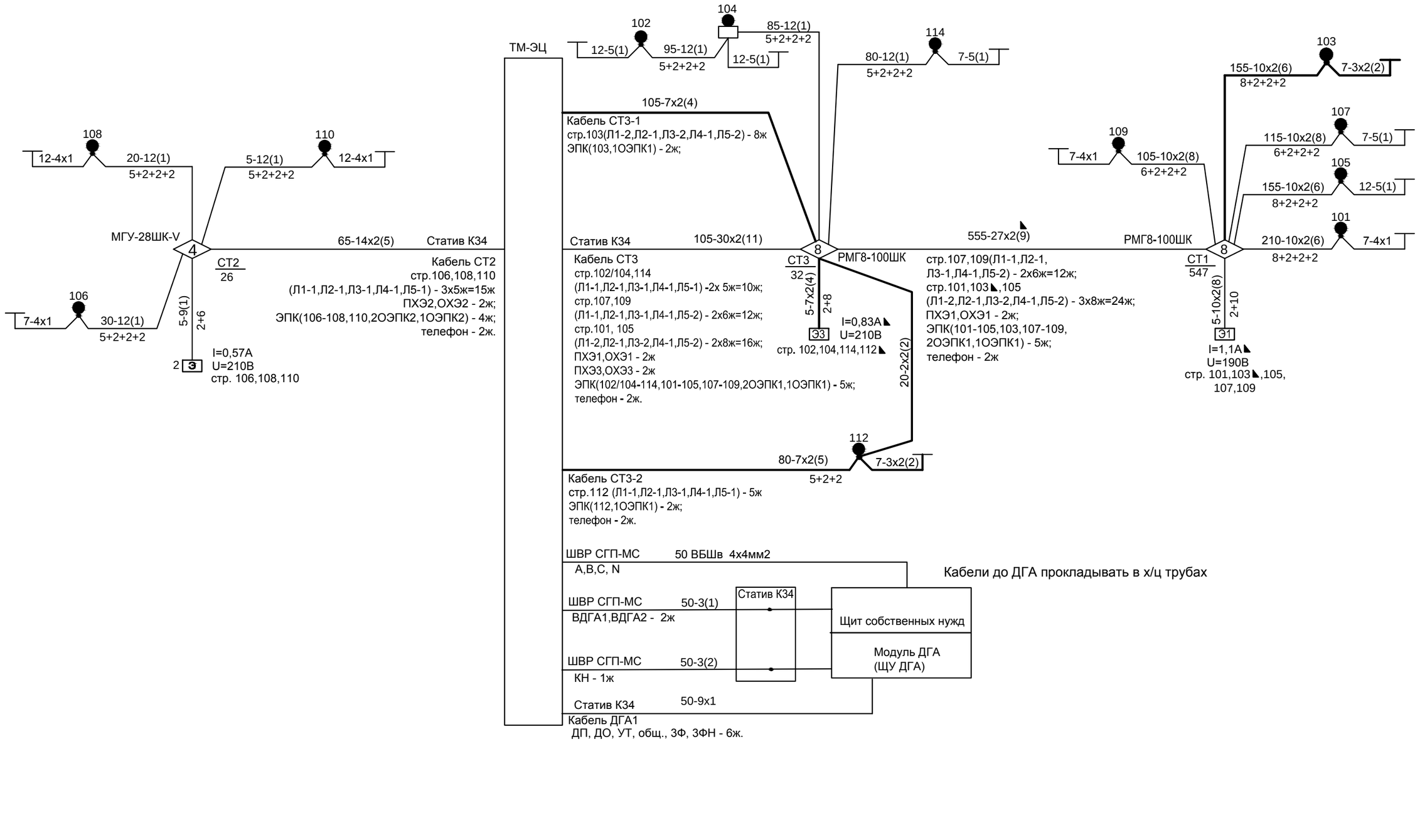

Числа под кабелем к стрелкам обозначают количество жил проводов :
первое - управление и контроль стрелок;
второе - к трансформаторам или резисторам электрообогрева стрелочных приводов ;
третье - автоматическая очистка стрелочных переводов ;
четвертое - телефон.

**- сущ. кабель проложен в одной траншее с магистральным кабелем связи черт. 1549/1-НП-СЦБ2.39, 1549/1-НП-СЦБ2.40

Проектируемые устройства на чертеже показаны утолщённой линией и знаком ◣

Парк "Г" станции "Палашеры"

Изм.	Кол.уч.	Лист	№ док.	Подп.	Дата	Е110-0038-УКК.22.1334-РД-01-03.01.150-СЦБ-005	Лист 2

Взам. инв. № | Подп. и дата | Инв. № подл.

28032024916553A3

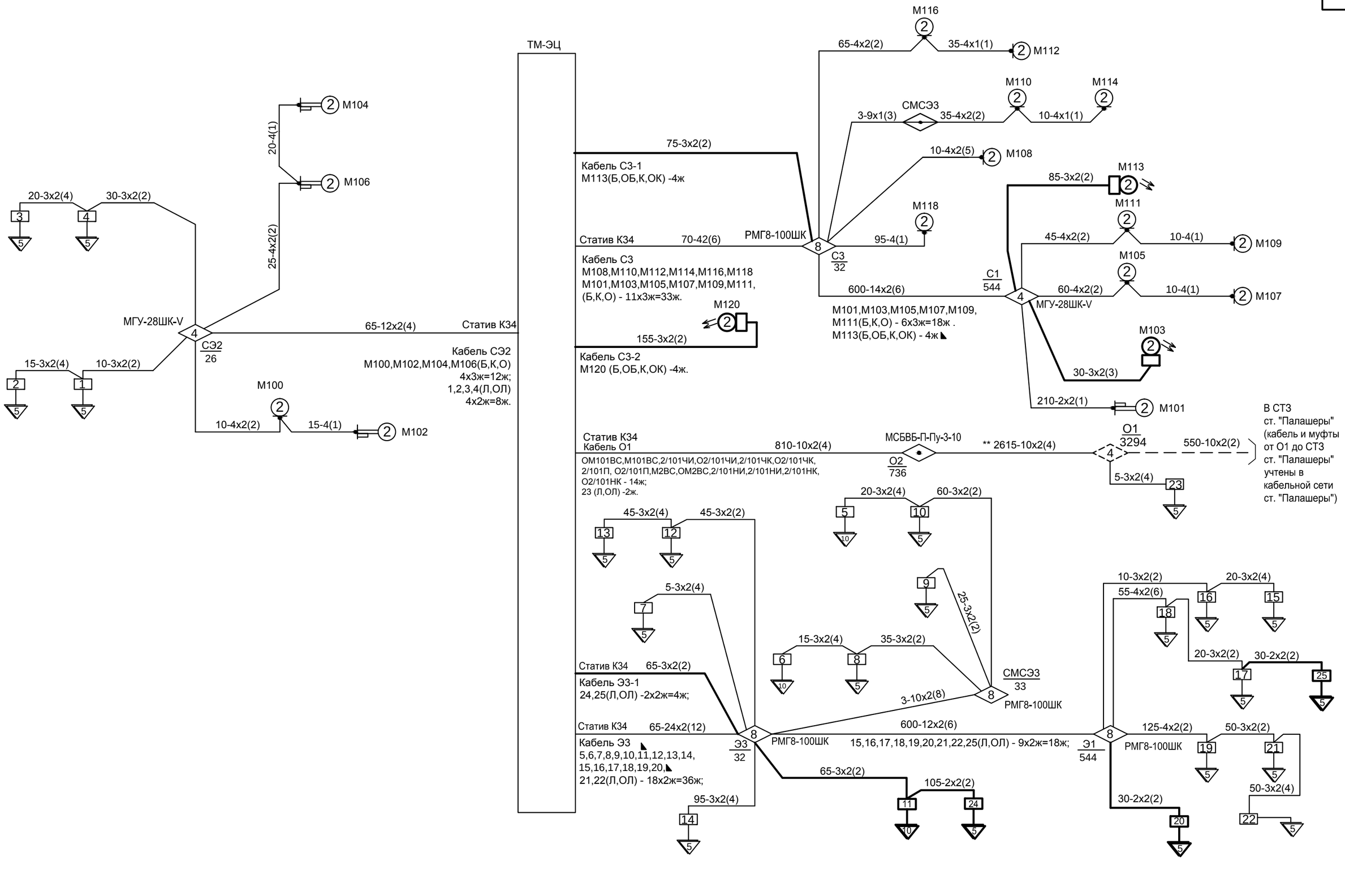

Проектируемые устройства на чертеже показаны утолщённой линией и знаком ◣

Парк "Г" станции "Палашеры"

Изм.	Кол.уч.	Лист	№ док.	Подп.	Дата	Е110-0038-УКК.22.1334-РД-01-03.01.150-СЦБ-005	Лист 3

Взам. инв. №

Подп. и дата

Инв. № подл.

28032024916553 43

Е110-0038-УКК.22.1334-РД-01-03.01.150-СЦБ-005_0_0_RU_IFC.dwg

Формат А3

Содержание

Наименование	№ листа
Содержание	1
Таблицы распределения путевых участков	2
Включение линейных цепей и УПСП	3-6
Схема сброса ложной занятости	6/7
Включение БР1, БР2	7/8-9
Контактные поля питания П24, М24	8/10-11
Цепь электропитания. Увязка ЭССО-М с МПЦ-И. Включение ПТ	9/12
Включение путевых реле	10/13
Включение повторителей путевых реле	11/14
Включение датчиков ЭССО-М	12/15

Лист 1 выдается взамен листа 1 черт.1549/1-НП-СЦБ2.6
Утолщенным показано вновь проектируемое

Согласовано

Взам. инв. №

Подп. и дата

Инв. № подл.

Изм.	Кол.уч.	Лист	№ док.	Подп.	Дата
Разработал		Хромина			03.24
Проверил		Шаньгин			03.24
Н. контр.		Горянский			03.24

Е110-0038-УКК.22.1334-РД-01-03.01.150-СЦБ-006

Реконструкция объекта "Усольский калийный комбинат. Соединительный железнодорожный путь и объекты железнодорожного транспорта станции Палашеры. Объекты необщего пользования"

Устройства СЦБ.
Парк "Г" станции "Палашеры"

Стадия	Лист	Листов
Р	1	12/15

Включение аппаратуры ЭССО-М

ЗАО «ВОСТСИБТРАНСПРОЕКТ»

27032024105451703

1-й блок решающий (БР1 адрес 0001)							
№ПЛР	Конфигурация		Участок пути, стрелочная секция	Канал ПЛР	№счетного пункта	Длина кабеля ДКУ, м	Адреса подключения цепей передачи данных от счетных пунктов
	Код	Номер					
1	0101	7	102СП	A	3	5	1A1
				B	10	5	1B1 / 1A10
				C	5	10	1C1 / 1C2
				D	-	-	-
2	0100	2	104СП	A	13	5	1A2 / 1A11
				B	6	10	1B2 / 1B3
				C	5	10	1C2 / 1C1
				D	-	-	-
3	0101	7	106СП	A	4	5	1A3
				B	6	10	1B3 / 1B2
				C	12	5	1C3 / 1A12
				D	-	-	-
4	1001	8	108-112СП	A	2	5	1A4
				B	11	5	1B4 / 1C6
				C	8	5	1C4 / 1A13
				D	24	5	1D4/2A1
5	0101	7	110СП	A	1	5	1A5
				B	9	5	1B5 / 1B6
				C	7	5	1C5
				D	-	-	-
6	0100	2	114СП	A	14	5	1A6 / 1A14
				B	9	5	1B6 / 1B5
				C	11	5	1C6 / 1B4
				D	-	-	-
7	1000	3	101-103СП	A	22	5	1A7 / 1A15
				B	21	5	1B7 / 1A8
				C	20	5	1C7 / 1B14
				D	25	5	1D7/2B1
8	1000	3	105-109СП	A	21	5	1A8 / 1B7
				B	15	5	1B8 / 1B10
				C	16	5	1C8 / 1B11
				D	19	5	1D8 / 1A9
9	0100	2	107СП	A	19	5	1A9 / 1D8
				B	18	5	1B9 / 1B12
				C	17	5	1C9 / 1B13
				D	-	-	-
10	0001	6	1П	A	10	5	1A10 / 1B1
				B	15	5	1B10 / 1B8
				C	-	-	-
				D	-	-	-
11	0001	6	2П	A	13	5	1A11 / 1A2
				B	16	5	1B11 / 1C8
				C	-	-	-
				D	-	-	-
12	0001	6	3П	A	12	5	1A12 / 1C3
				B	18	5	1B12 / 1B9
				C	-	-	-
				D	-	-	-
13	0001	6	4П	A	8	5	1A13 / 1C4
				B	17	5	1B13 / 1C9
				C	-	-	-
				D	-	-	-
14	0001	6	6П	A	14	5	1A14 / 1A6
				B	20	5	1B14 / 1C7
				C	-	-	-
				D	-	-	-
15	0001	6	2/101П	A	22	5	1A15 / 1A7
				B	23	5	1B15
				C	-	-	-
				D	-	-	-

2-й блок решающий (БР2 адрес 0010)							
№ПЛР	Конфигурация		Участок пути, стрелочная секция	Канал ПЛР	№счетного пункта	Длина кабеля ДКУ, м	Адреса подключения цепей передачи данных от счетных пунктов
	Код	Номер					
1	0001	6	5Г	A	24	5	2A1/1D4
				B	25	5	2B1/1D7
				C			
				D			

Включение аппаратуры ЭССО-М.
Таблица распределения путевых участков

Лист 2 выдается взамен листа 2 черт.1549/1-НП-СЦБ2.6
Утолщенным показано вновь проектируемое

Парк "Г" станции "Палашеры"

Изм.	Кол.уч.	Лист	№ док.	Подп.	Дата	Е110-0038-УКК.22.1334-РД-01-03.01.150-СЦБ-006	Лист 2

Взам. инв. №
Подп. и дата
Инв. № подл.

27032024105451703

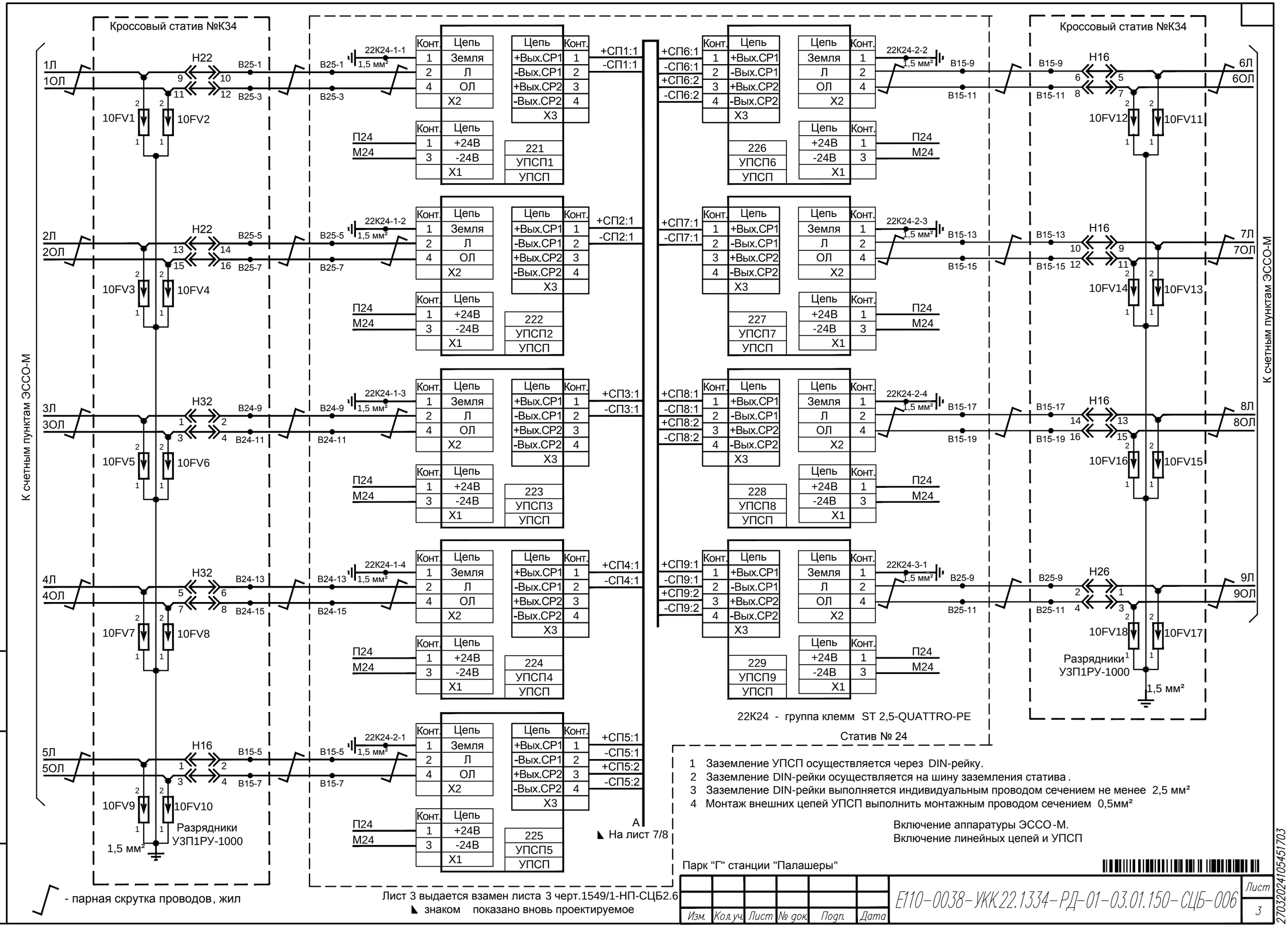

1 Заземление УПСП осуществляется через DIN-рейку.
2 Заземление DIN-рейки осуществляется на шину заземления статива .
3 Заземление DIN-рейки выполняется индивидуальным проводом сечением не менее 2,5 мм²
4 Монтаж внешних цепей УПСП выполнить монтажным проводом сечением 0,5мм²

Включение аппаратуры ЭССО-М.
Включение линейных цепей и УПСП

Парк "Г" станции "Палашеры"

Изм.	Кол.уч.	Лист	№ док.	Подп.	Дата	Е110-0038-УКК.22.1334-РД-01-03.01.150-СЦБ-006	Лист 3

Взам. инв. № | Подп. и дата | Инв. № подл.

27032024105451703

Е110-0038-УКК.22.1334-РД-01-03.01.150-СЦБ-006_0_0_RU_IFC.dwg

Формат А3

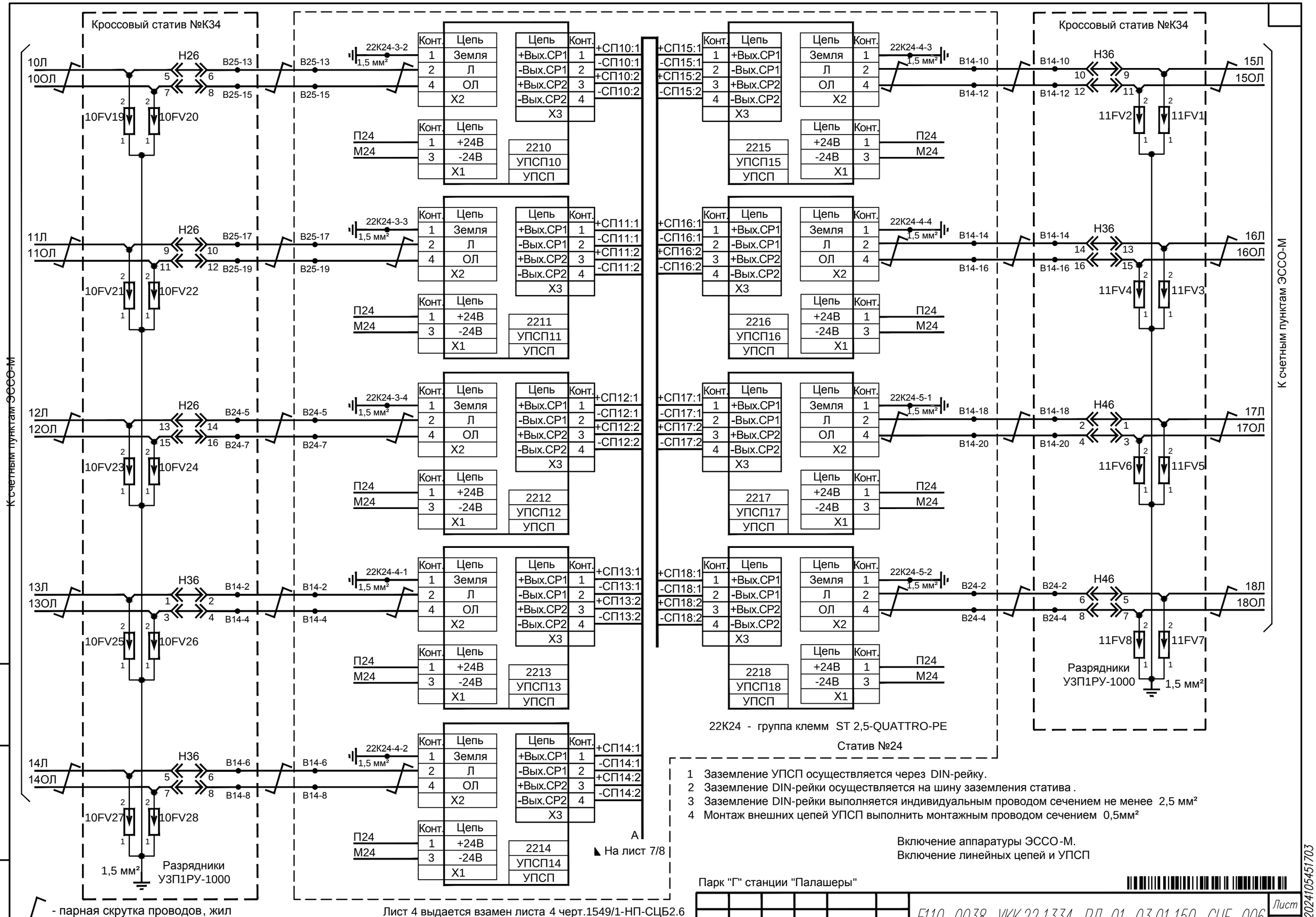

1 Заземление УПСП осуществляется через DIN-рейку.
2 Заземление DIN-рейки осуществляется на шину заземления статива .
3 Заземление DIN-рейки выполняется индивидуальным проводом сечением не менее 2,5 мм²
4 Монтаж внешних цепей УПСП выполнить монтажным проводом сечением 0,5мм²

Включение аппаратуры ЭССО-М.
Включение линейных цепей и УПСП

Парк "Г" станции "Палашеры"

Изм.	Кол.уч.	Лист	№ док.	Подп.	Дата	Е110-0038-УКК.22.1334-РД-01-03.01.150-СЦБ-006	Лист 4

Взам. инв. № | Подп. и дата | Инв. № подл.

270320241054517 03

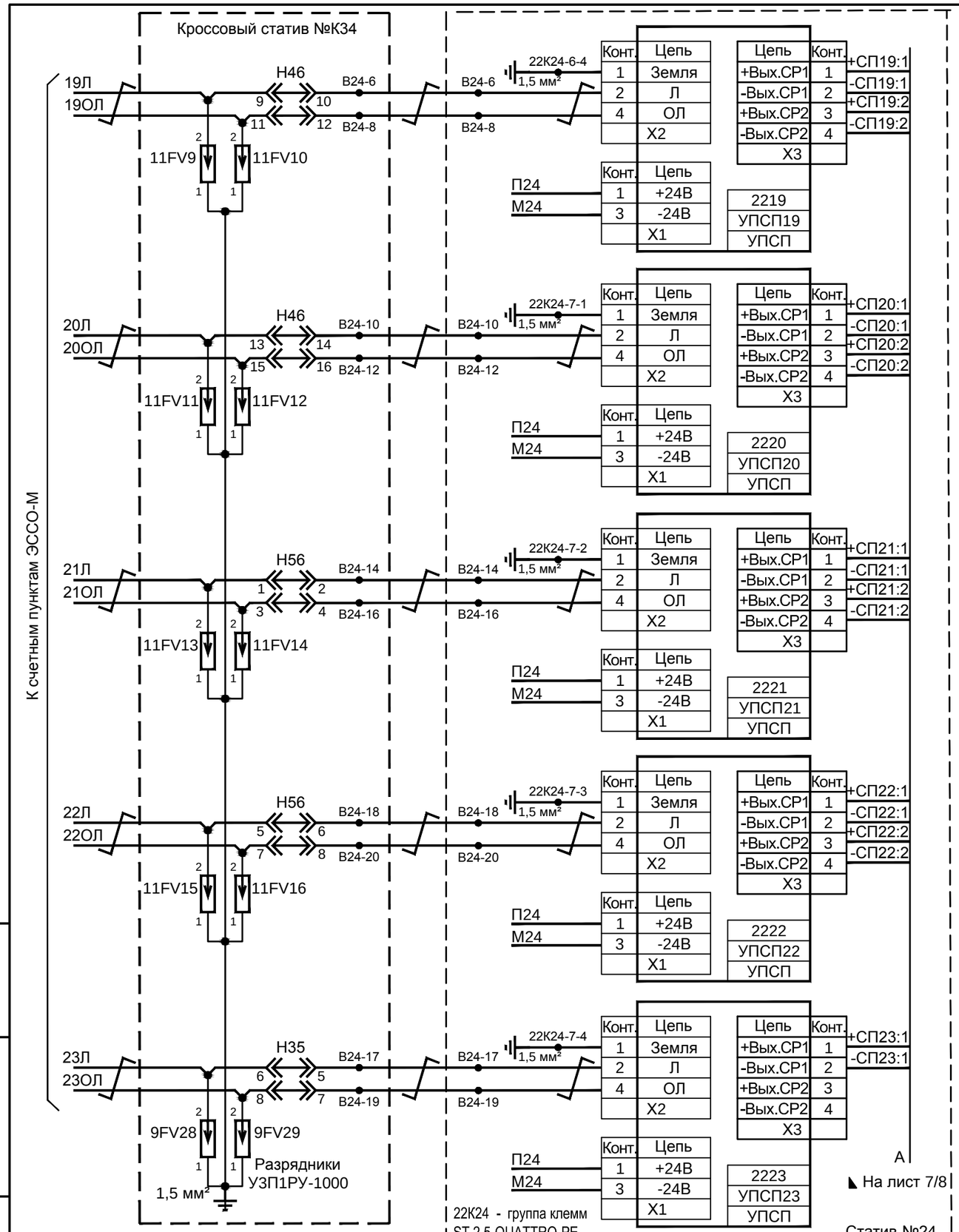

1 Заземление УПСП осуществляется через DIN-рейку.
2 Заземление DIN-рейки осуществляется на шину заземления статива .
3 Заземление DIN-рейки выполняется индивидуальным проводом сечением не менее 2,5 мм²
4 Монтаж внешних цепей УПСП выполнить монтажным проводом сечением 0,5мм²

Включение аппаратуры ЭССО-М.
Включение линейных цепей и УПСП

Лист 5 выдается взамен листа 5 черт.1549/1-НП-СЦБ2.6
◣ знаком показано вновь проектируемое

Парк "Г" станции "Палашеры"

Изм.	Кол.уч.	Лист	№ док.	Подп.	Дата	Е110-0038-УКК.22.1334-РД-01-03.01.150-СЦБ-006	Лист 5

Взам. инв. № | Подп. и дата | Инв. № подл.

2703202410545170 3

Е110-0038-УКК.22.1334-РД-01-03.01.150-СЦБ-006_0_0_RU_IFC.dwg

Формат А3

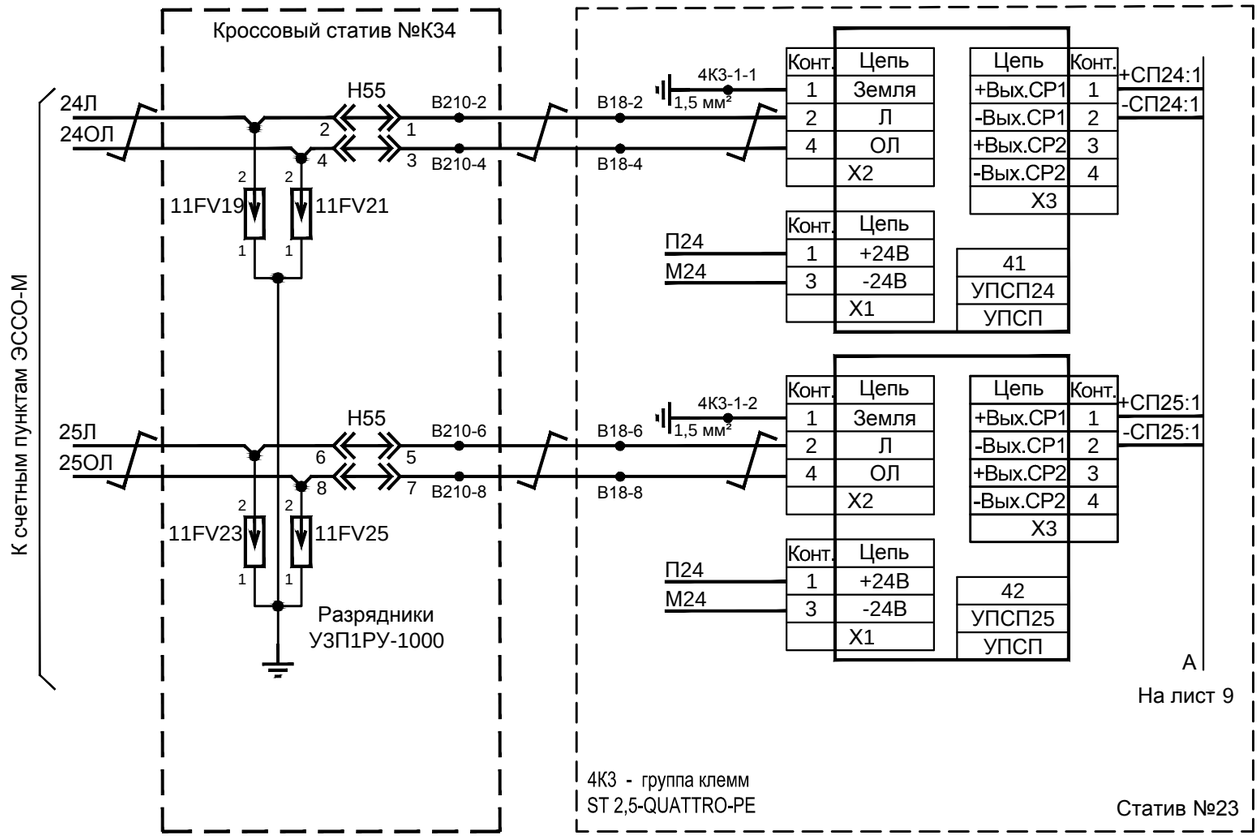

1 Заземление УПСП осуществляется через DIN-рейку.
2 Заземление DIN-рейки осуществляется на шину заземления статива .
3 Заземление DIN-рейки выполняется индивидуальным проводом сечением не менее 2,5 мм²
4 Монтаж внешних цепей УПСП выполнить монтажным проводом сечением 0,5мм²

Включение аппаратуры ЭССО-М.
Включение линейных цепей и УПСП

Парк "Г" станции "Палашеры"

- парная скрутка проводов, жил

Лист выдается вновь

Изм.	Кол.уч.	Лист	№ док.	Подп.	Дата	Е110-0038-УКК.22.1334-РД-01-03.01.150-СЦБ-006	Лист 6

Взам. инв. № | Подп. и дата | Инв. № подл.

Е110-0038-УКК.22.1334-РД-01-03.01.150-СЦБ-006_0_0_RU_IFC.dwg

Формат А3

27032024105451703

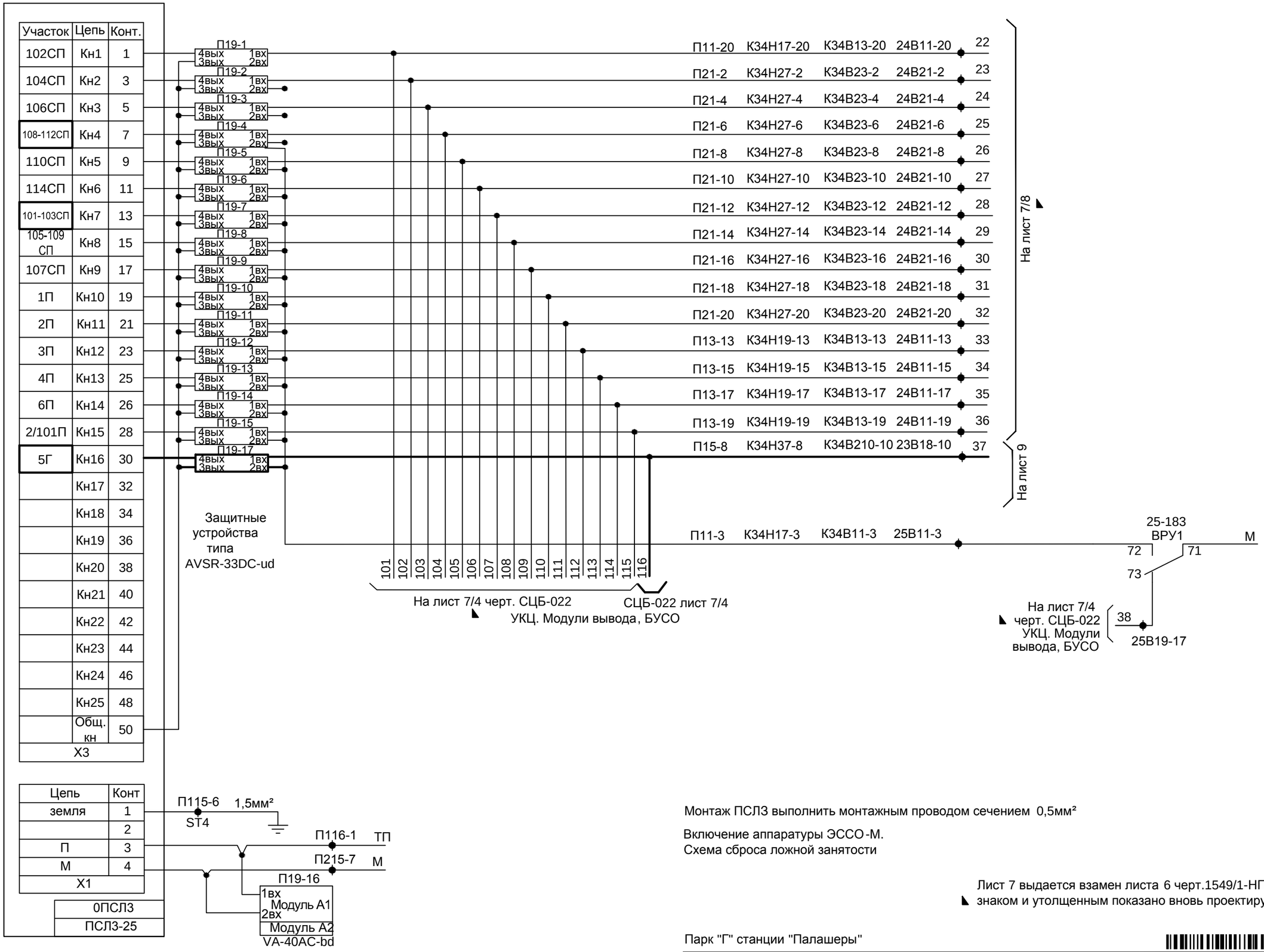

Монтаж ПСЛЗ выполнить монтажным проводом сечением 0,5мм²

Включение аппаратуры ЭССО-М.
Схема сброса ложной занятости

Лист 7 выдается взамен листа 6 черт.1549/1-НП-СЦБ2.6
◣ знаком и утолщенным показано вновь проектируемое

Парк "Г" станции "Палашеры"

Изм.	Кол.уч.	Лист	№ док.	Подп.	Дата	Е110-0038-УКК.22.1334-РД-01-03.01.150-СЦБ-006	Лист 6/7

Взам. инв. № | Подп. и дата | Инв. № подл.

27032024105451703

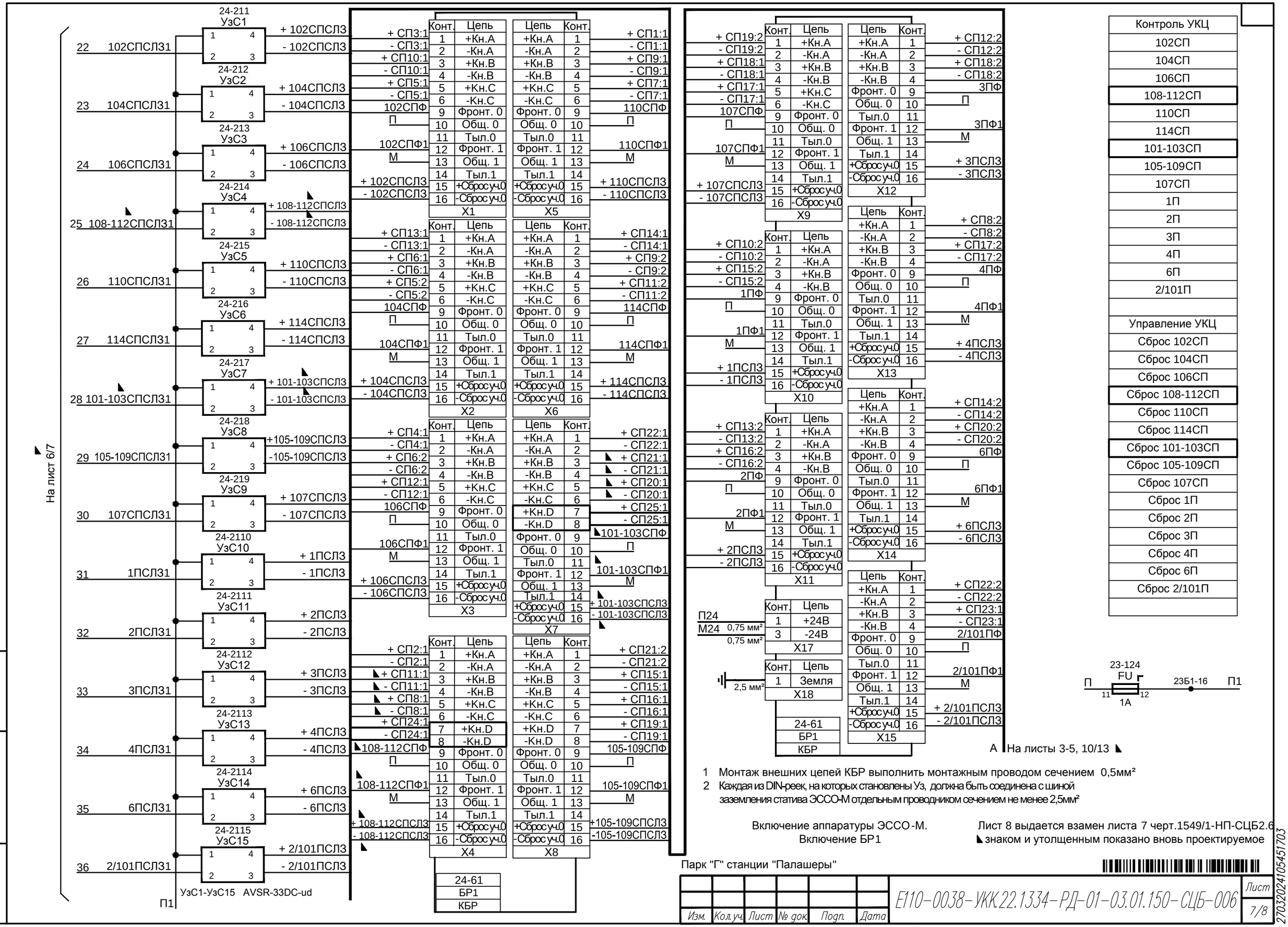

1 Монтаж внешних цепей КБР выполнить монтажным проводом сечением 0,5мм²
2 Каждая из DIN-реек, на которых становлены Уз, должна быть соединена с шиной заземления статива ЭССО-М отдельным проводником сечением не менее 2,5мм²

Включение аппаратуры ЭССО-М.
Включение БР1

Лист 8 выдается взамен листа 7 черт.1549/1-НП-СЦБ2.6
◣ знаком и утолщенным показано вновь проектируемое

Парк "Г" станции "Палашеры"

Изм.	Кол.уч.	Лист	№ док.	Подп.	Дата	Е110-0038-УКК.22.1334-РД-01-03.01.150-СЦБ-006	Лист 7/8

Взам. инв. № | Подп. и дата | Инв. № подл.

27032024105451703

Е110-0038-УКК.22.1334-РД-01-03.01.150-СЦБ-006_0_0_RU_IFC.dwg

Формат А3

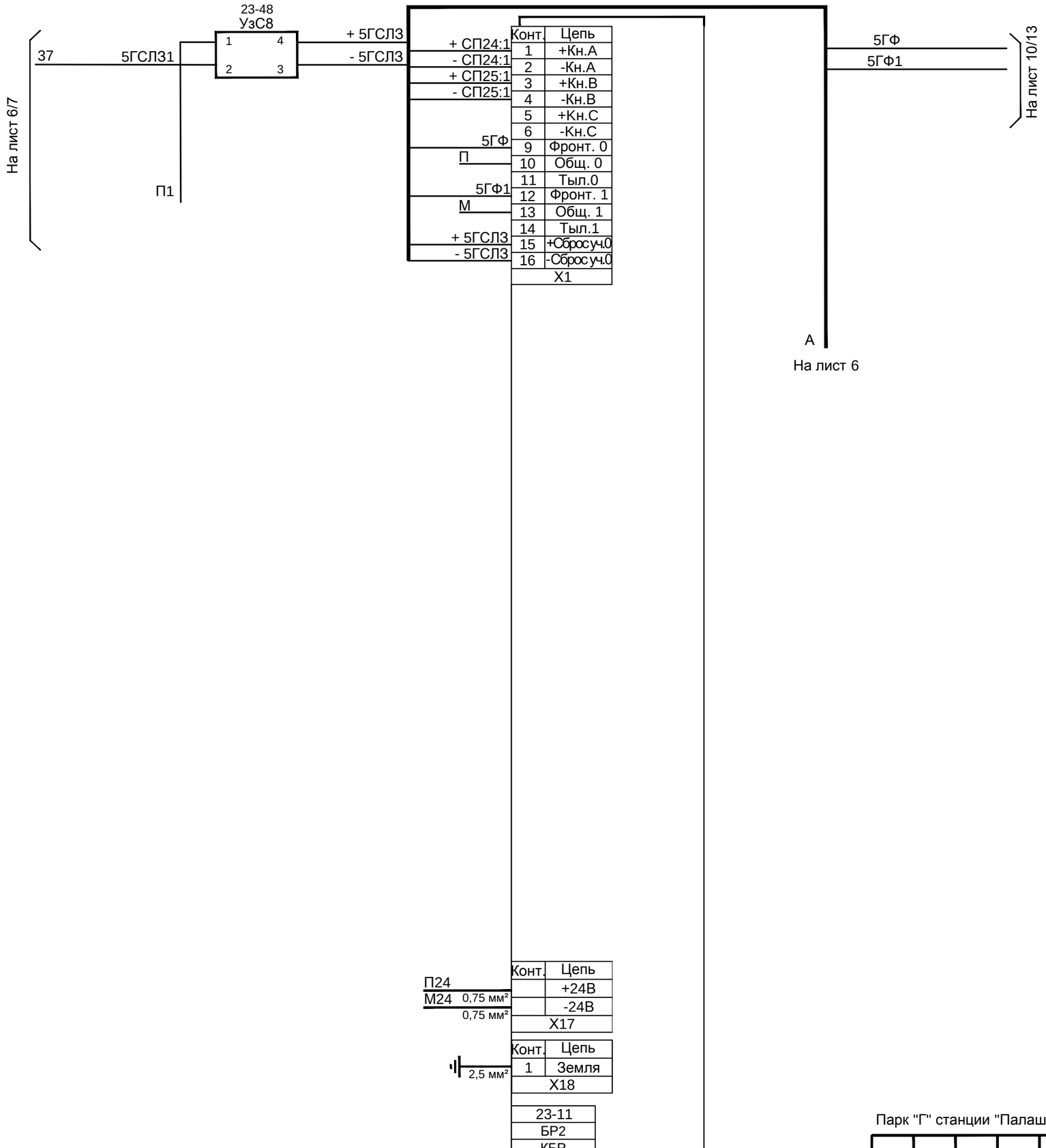

Контроль УКЦ
5Г

Управление УКЦ
Сброс 5Г

Включение аппаратуры ЭССО-М.
Включение БР2

Лист выдается вновь

Парк "Г" станции "Палашеры"

Изм.	Кол.уч.	Лист	№ док.	Подп.	Дата	Е110-0038-УКК.22.1334-РД-01-03.01.150-СЦБ-006	Лист 9

Взам. инв. № | Подп. и дата | Инв. № подл.

27032024105451703

Е110-0038-УКК.22.1334-РД-01-03.01.150-СЦБ-006_0_0_RU_IFC.dwg

Формат А3

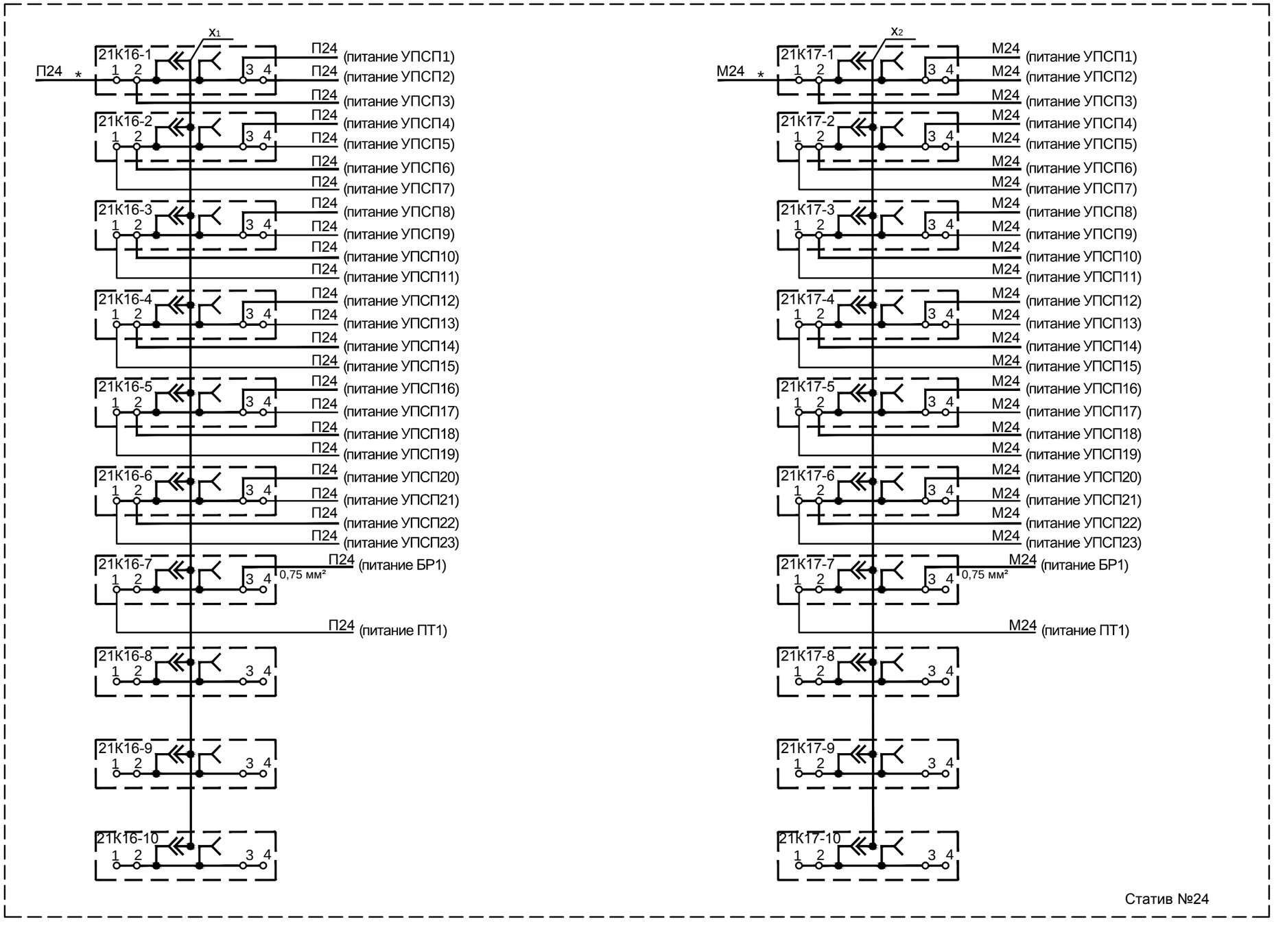

21К16, 21К17 - группа клемм ST 2,5-QUATTRO
x_1 , x_2 - перемычки FBS 10-5

* - монтировать проводом сечением 2,5 мм²

Лист 10 выдается взамен листа 8 черт.1549/1-НП-СЦБ2.6

Включение аппаратуры ЭССО-М.
Включение поля питания П24, М24

Парк "Г" станции "Палашеры"

Изм.	Кол.уч.	Лист	№ док.	Подп.	Дата	Е110-0038-УКК.22.1334-РД-01-03.01.150-СЦБ-006	Лист 8/10

Взам. инв. №
Подп. и дата
Инв. № подл.

27032024105451703

Е110-0038-УКК.22.1334-РД-01-03.01.150-СЦБ-006_0_0_RU_IFC.dwg

Формат А3

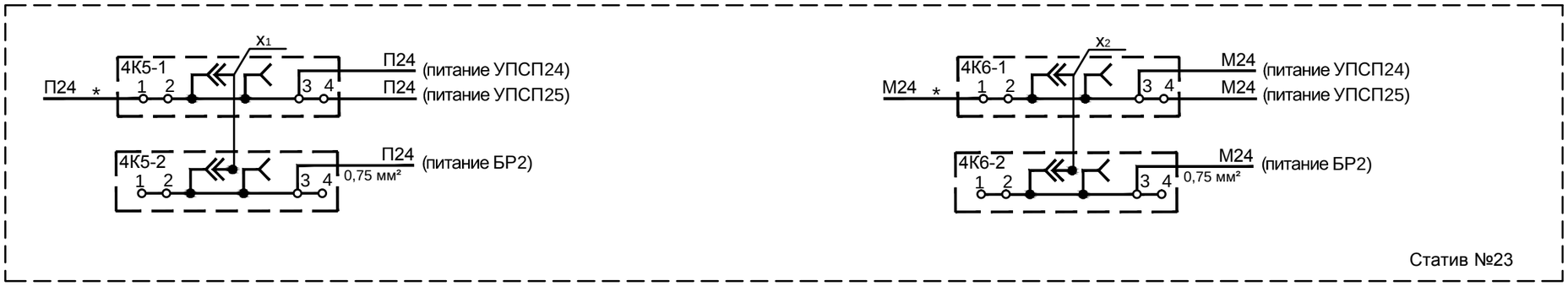

Лист выдается вновь

Включение аппаратуры ЭССО-М.
Включение поля питания П24, М24

4К5, 4К6 - группа клемм ST 2,5-QUATTRO
x_1 , x_2 - перемычки FBS 10-5

* - монтировать проводом сечением 2,5 мм²

Парк "Г" станции "Палашеры"

Изм.	Кол.уч.	Лист	№ док.	Подп.	Дата	Е110-0038-УКК.22.1334-РД-01-03.01.150-СЦБ-006	Лист 11

Взам. инв. № | Подп. и дата | Инв. № подл.

27032024105451703

Е110-0038-УКК.22.1334-РД-01-03.01.150-СЦБ-006_0_0_RU_IFC.dwg

Формат А3

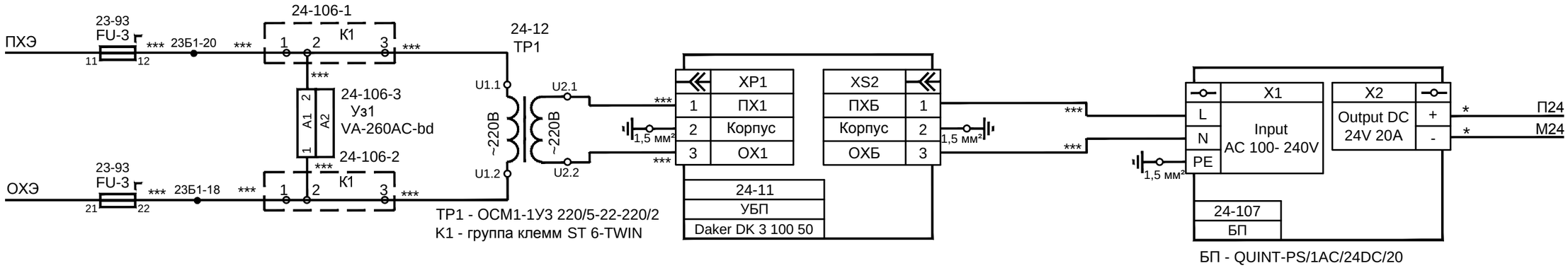

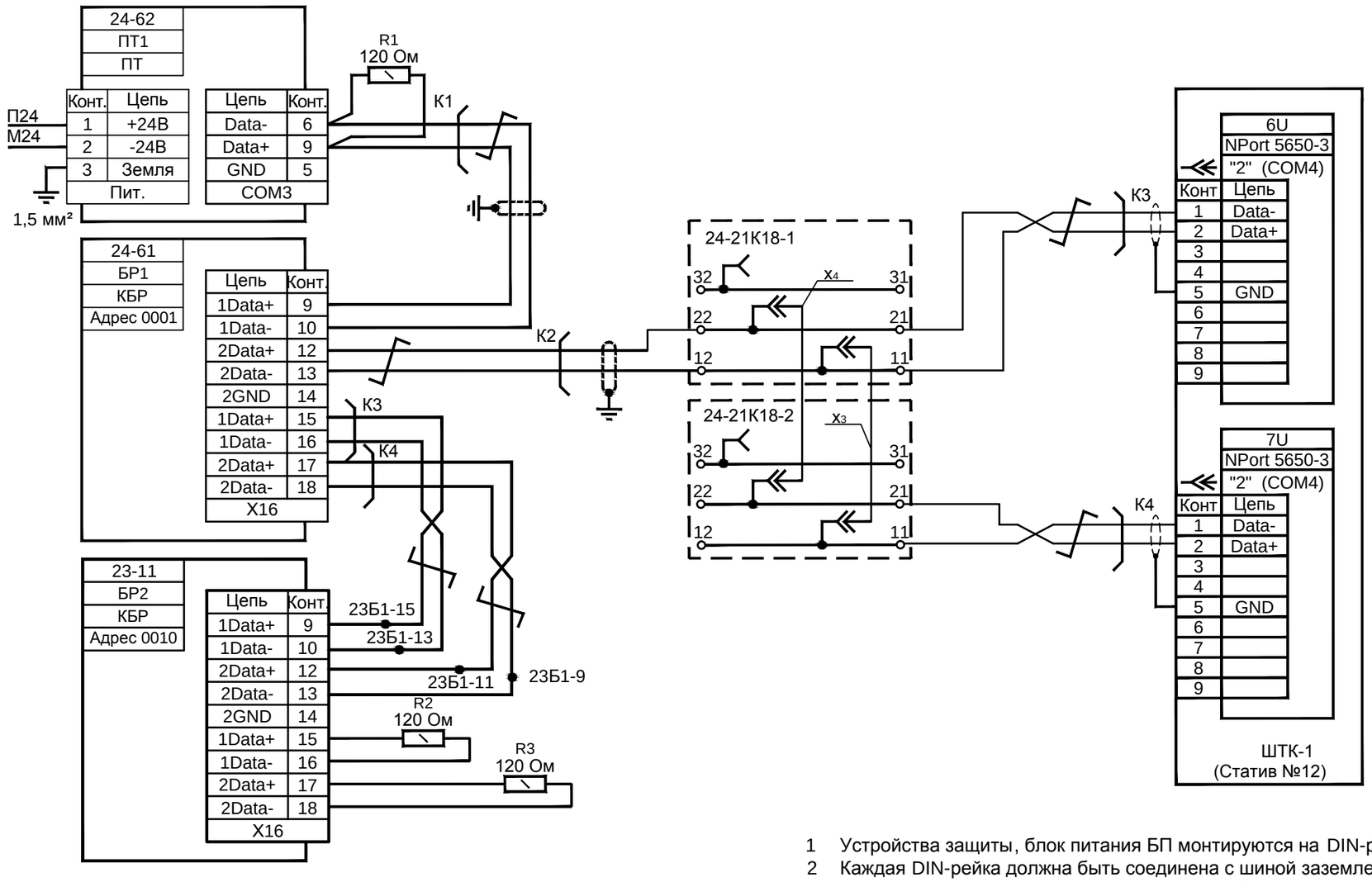

1 Устройства защиты, блок питания БП монтируются на DIN-рейках.
2 Каждая DIN-рейка должна быть соединена с шиной заземления статива ЭССО-М отдельным проводом сечением не менее 2,5 мм².

- парная скрутка проводов, жил

21К18 - группа клемм ST 2,5-3L-BU
X3, X4 - перемычки FBS 2-5

К1-К4 - кабель интерфейсный КИПЭВнг(А)-LS 1х2х0,6
R1-R3 - резисторы типа С2-23 0,25Вт 120Ом
R1 устанавливаются в корпус штекера кабелей
R2, R3 подключается непосредственно к клеммам кроссовых плат КБР

* - монтировать проводом сечением 2,5 мм²
*** - монтировать проводом сечением 1,5 мм²

Включение аппаратуры ЭССО-М.
Увязка ЭССО-М с МПЦ-И. Включение ПТ2

Лист 12 выдается взамен листа 9 черт.1549/1-НП-СЦБ2.6
Утолщенным показано вновь проектируемое

Парк "Г" станции "Палашеры"

Изм.	Кол.уч.	Лист	№ док.	Подп.	Дата	Е110-0038-УКК.22.1334-РД-01-03.01.150-СЦБ-006	Лист 9/12

Взам. инв. № | Подп. и дата | Инв. № подл.

27032024105451703

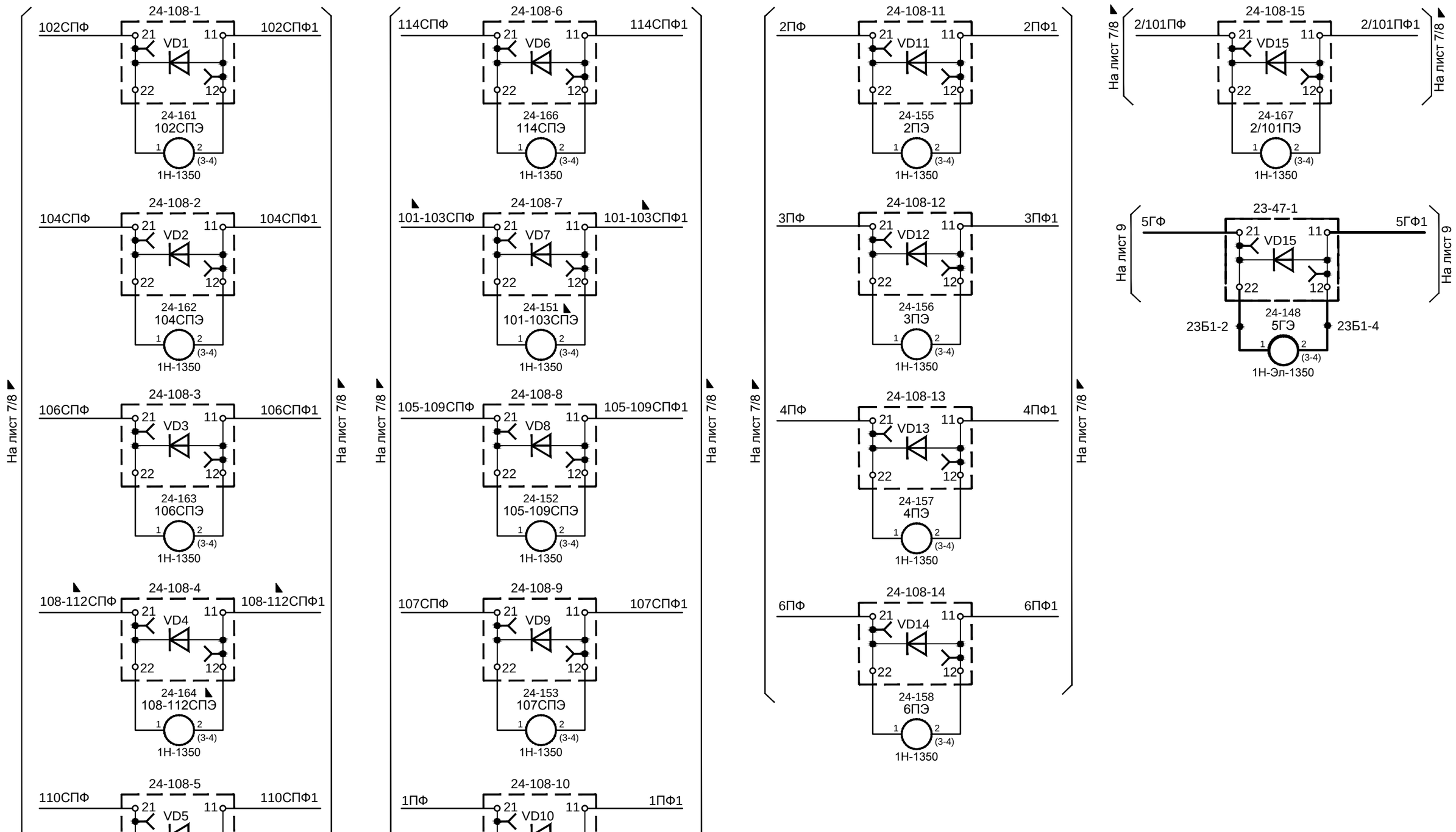

Лист 13 выдается взамен листа 10 черт.1549/1-НП-СЦБ2.6

◣ знаком и утолщенным показано вновь проектируемое

Включение аппаратуры ЭССО-М.
Включение путевых реле

Монтаж выполнить монтажным проводом сечением 0,5мм²

VD1-VD15 - клеммные блоки STTB 2,5-DIO/U-O (3031563) со встроенными диодами 1N 4007

Парк "Г" станции "Палашеры"

Изм.	Кол.уч.	Лист	№ док.	Подп.	Дата	Е110-0038-УКК.22.1334-РД-01-03.01.150-СЦБ-006	Лист 10/13

Взам. инв. № | Подп. и дата | Инв. № подл.

27032024105451703

Е110-0038-УКК.22.1334-РД-01-03.01.150-СЦБ-006_0_0_RU_IFC.dwg

Формат А3

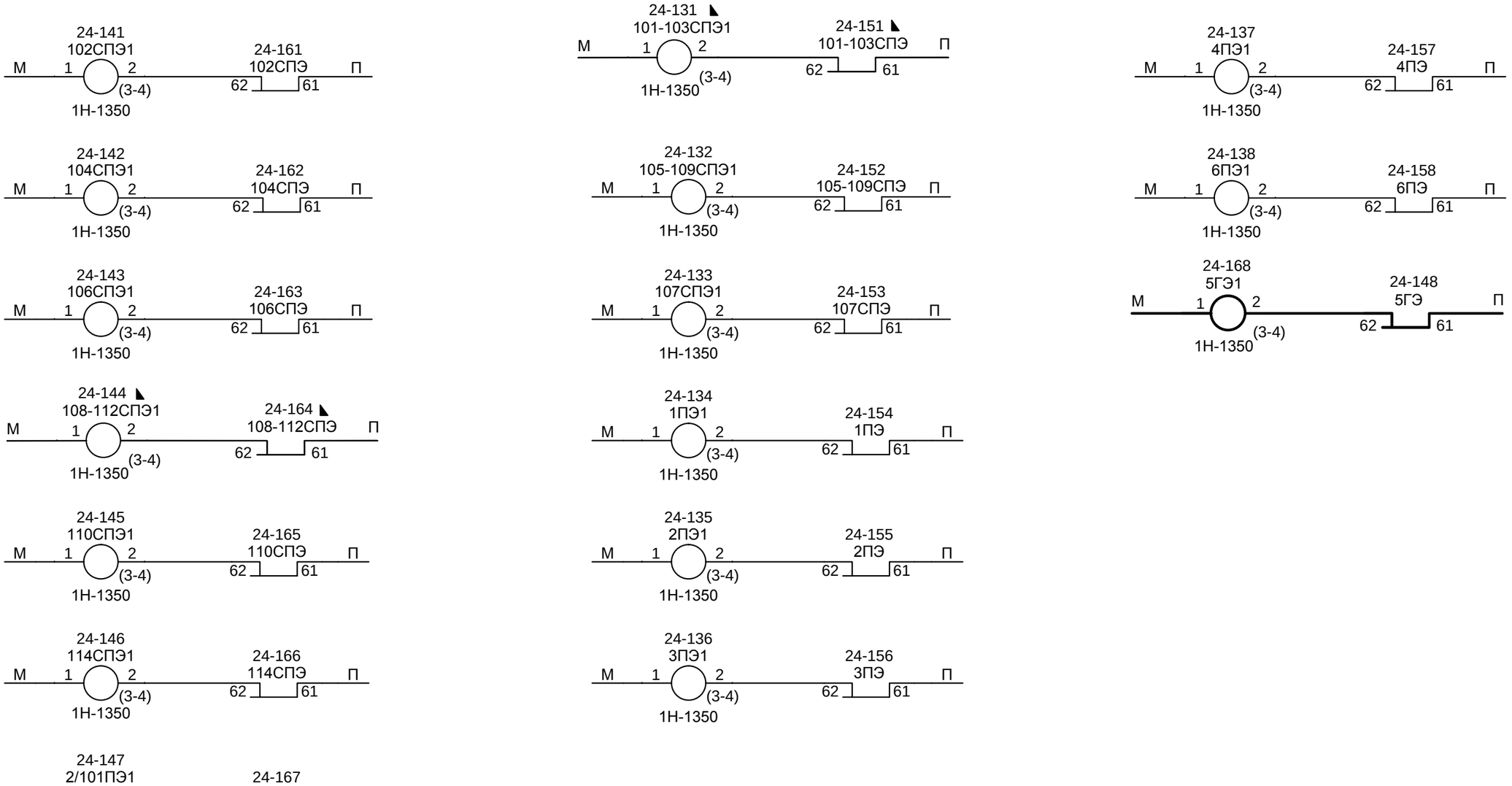

Лист 14 выдается взамен листа 11 черт.1549/1-НП-СЦБ2.6
◣ знаком и утолщенным показано вновь проектируемое

Включение аппаратуры ЭССО-М.
Включение повторителей путевых реле

Парк "Г" станции "Палашеры"

Изм.	Кол.уч.	Лист	№ док.	Подп.	Дата	Е110-0038-УКК.22.1334-РД-01-03.01.150-СЦБ-006	Лист 11/14

Взам. инв. №
Подп. и дата
Инв. № подл.

27032024105451703

Нечетное направление

Направление счёта осей

\+ -

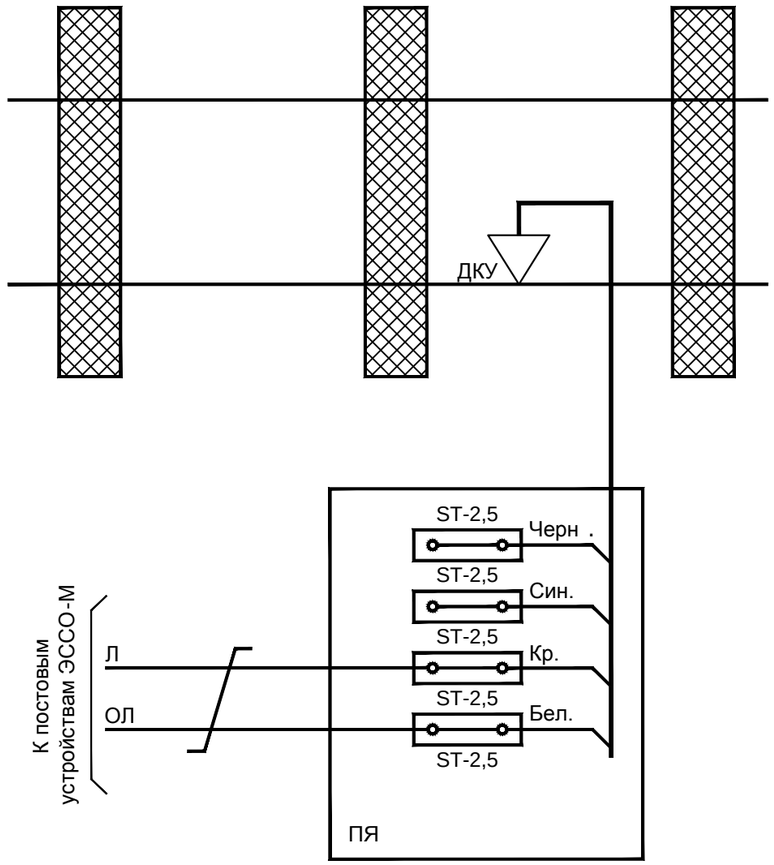

Включение датчиков ЭССО-М счетных пунктов № 1, 2, 4, 6, 7, 11, 12, 13, 14, 16, 17, 19, 20, 22, 24 ◣

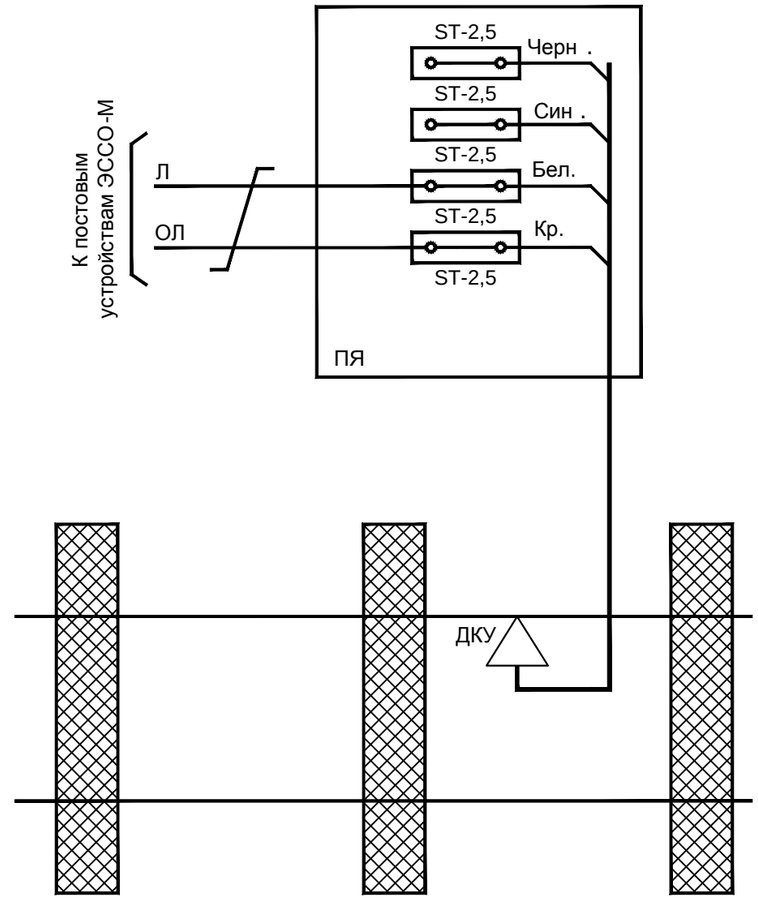

Включение датчиков ЭССО-М счетных пунктов № 3, 5, 8, 9, 10, 15, 18, 21, 23, 25 ◣

Лист 15 выдается взамен листа 12 черт.1549/1-НП-СЦБ2.6

◣знаком показано вновь проектируемое

Включение аппаратуры ЭССО-М.
Включение датчиков ЭССО-М

- парная скрутка жил

Парк "Г" станции "Палашеры"

Изм.	Кол.уч.	Лист	№ док.	Подп.	Дата	Е110-0038-УКК.22.1334-РД-01-03.01.150-СЦБ-006	Лист 12/15

Взам. инв. № | Подп. и дата | Инв. № подл.

27032024105451703

Лист	Наименование
2	Схема включения режима резервного управления, выключения рабочего напряжения стрелок, группового замыкания стрелок
3	Схема контроля взреза стрелок
4	Стрелка 102/104
5	Стрелка 106
6/4	Стрелка 108
7	Стрелка 114
8/5	Стрелка 110
9/6	Стрелка 101
10	Стрелка 105
11	Стрелка 107
12	Стрелка 109
13	Монтажные схемы электроприводов для одиночной стрелки
14	Монтажные схемы электроприводов для спаренных стрелок
7	Стрелка 112
8	Стрелка 103

Лист 1 выдается взамен листа 1 черт.1549/1-НП-СЦБ2.7
Утолщенным показано вновь проектируемое

Согласовано

Взам. инв. №

Подп. и дата

Инв. № подл.

Изм.	Кол.уч.	Лист	№ док.	Подп.	Дата	Е110-0038-УКК.22.1334-РД-01-03.01.150-СЦБ-007			
						«Реконструкция объекта «Усольский калийный комбинат. Соединительный железнодорожный путь и объекты железнодорожного транспорта станции Палашеры. Объекты необщего пользования»			
Разработал		Хромина			03.24	Устройства СЦБ Станция "Палашеры"	Стадия	Лист	Листов
Проверил		Шаньгин			03.24		Р	1	14/8
Н. контр.		Горянский			03.24	Схемы управления стрелками	ЗАО "ВОСТСИБТРАНСПРОЕКТ"		

21032024160300083

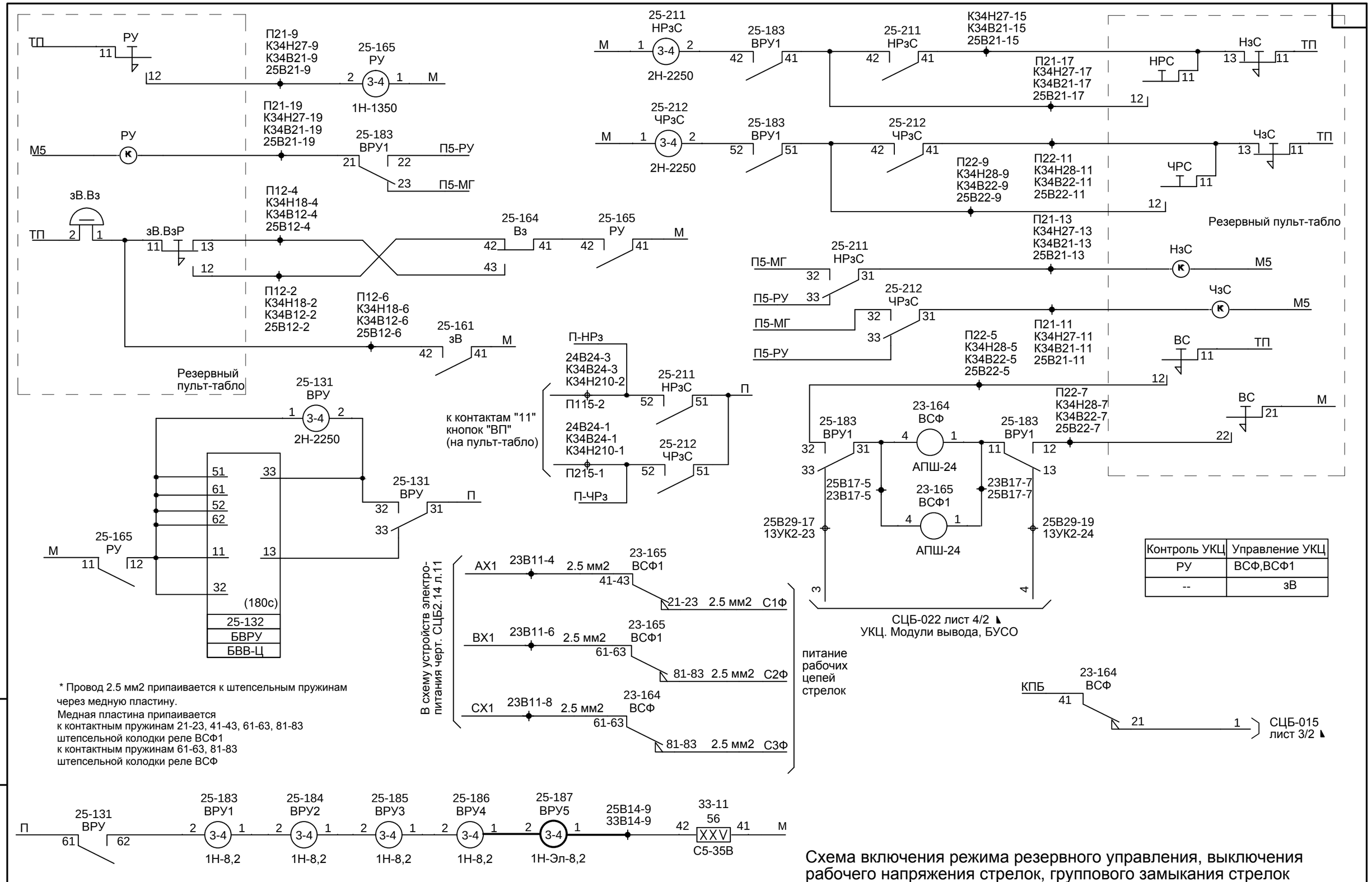

Контроль УКЦ	Управление УКЦ
РУ	ВСФ,ВСФ1
--	зВ

* Провод 2.5 мм2 припаивается к штепсельным пружинам через медную пластину.
Медная пластина припаивается
к контактным пружинам 21-23, 41-43, 61-63, 81-83
штепсельной колодки реле ВСФ1
к контактным пружинам 61-63, 81-83
штепсельной колодки реле ВСФ

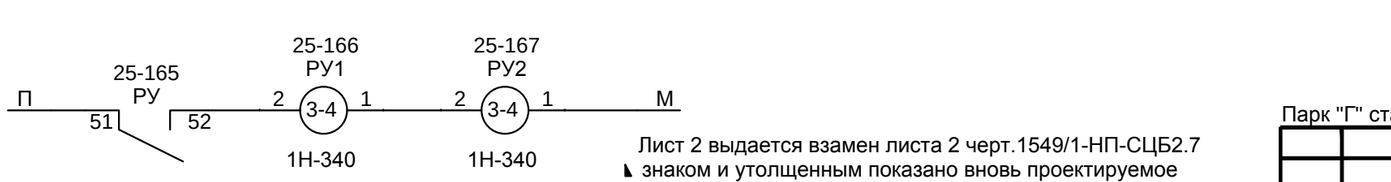

Схема включения режима резервного управления, выключения рабочего напряжения стрелок, группового замыкания стрелок

Лист 2 выдается взамен листа 2 черт.1549/1-НП-СЦБ2.7
◣ знаком и утолщенным показано вновь проектируемое

Парк "Г" станции "Палашеры"

Изм.	Кол.уч.	Лист	№ док.	Подп.	Дата	Е110-0038-УКК.22.1334-РД-01-03.01.150-СЦБ-007	Лист 2

Взам. инв. № | Подп. и дата | Инв. № подл.

21032024160300083

Е110-0038-УКК.22.1334-РД-01-03.01.150-СЦБ-007_0_0_RU_IFC.dwg

Формат А3

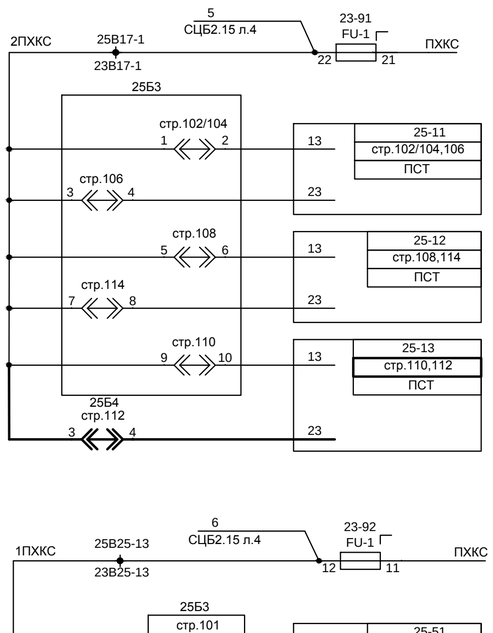

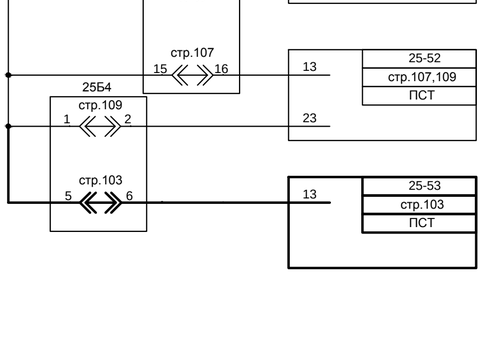

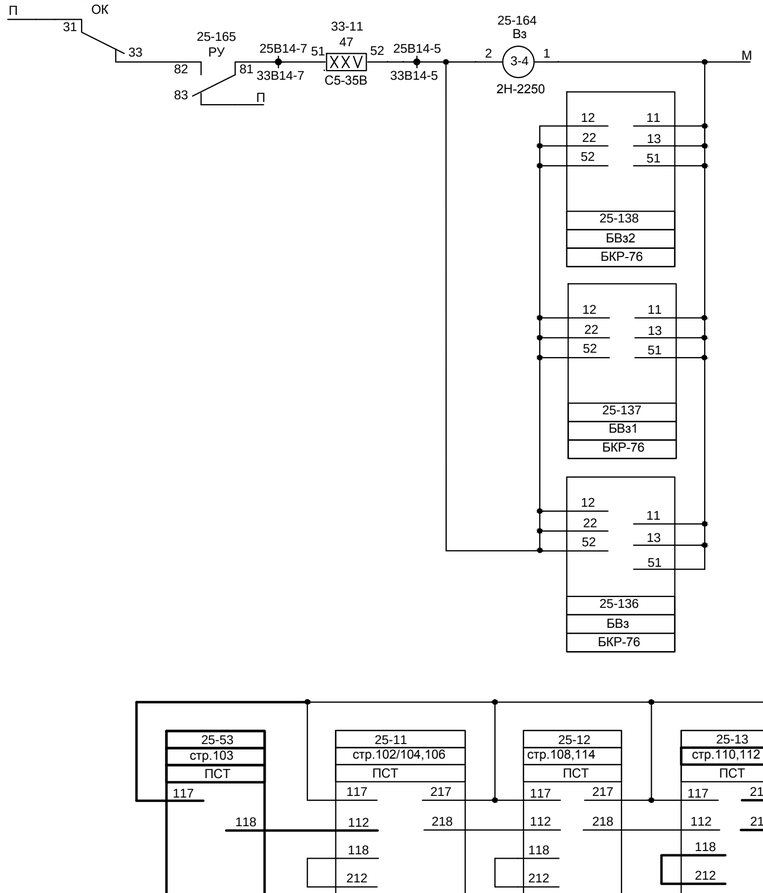

Контроль УКЦ	Управление УКЦ
ОК	-

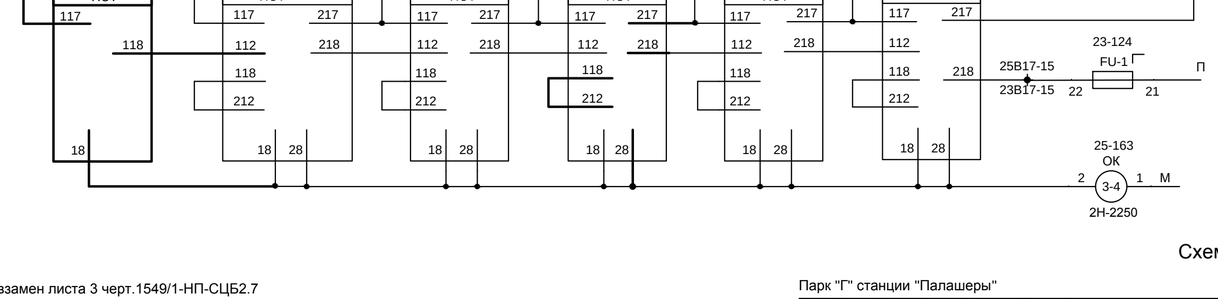

Схема контроля взреза стрелок

Лист 3 выдается взамен листа 3 черт.1549/1-НП-СЦБ2.7
знаком и утолщенным показано вновь проектируемое

Парк "Г" станции "Палашеры"

Изм.	Кол.уч.	Лист	№ док.	Подп.	Дата	Е110-0038-УКК.22.1334-РД-01-03.01.150-СЦБ-007	Лист 3

Е110-0038-УКК.22.1334-РД-01-03.01.150-СЦБ-007_0_0_RU_IFC.dwg

Формат А4х3

Взам. инв. №
Подп. и дата
Инв. № подл.

2103202416030083

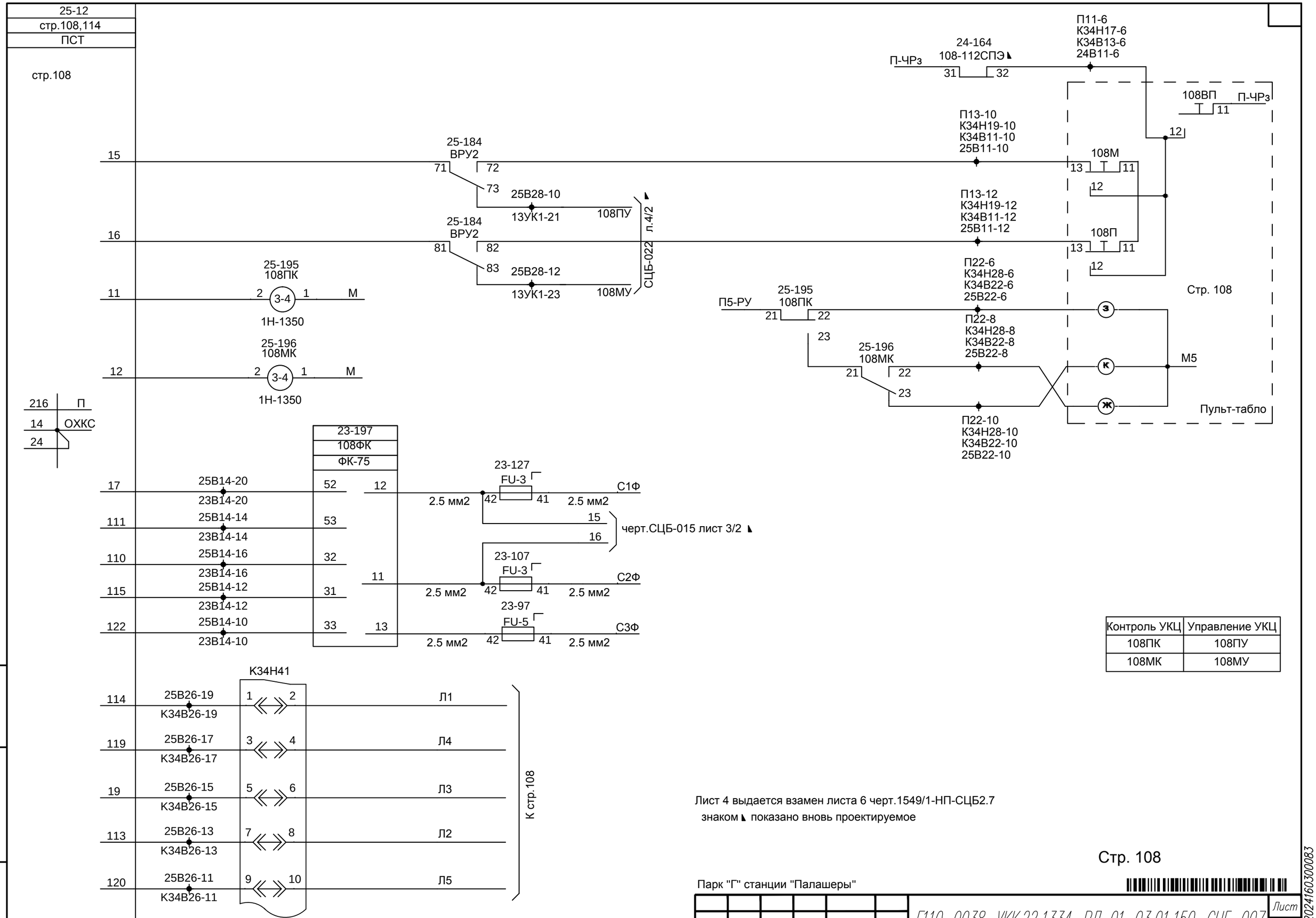

Контроль УКЦ	Управление УКЦ
108ПК	108ПУ
108МК	108МУ

Лист 4 выдается взамен листа 6 черт.1549/1-НП-СЦБ2.7
знаком ◣ показано вновь проектируемое

Стр. 108

Парк "Г" станции "Палашеры"

Изм.	Кол.уч.	Лист	№ док.	Подп.	Дата	Е110-0038-УКК.22.1334-РД-01-03.01.150-СЦБ-007	Лист 6/4

Взам. инв. №
Подп. и дата
Инв. № подл.

21032024160300083

25-13
стр.110,112
ПСТ

стр.110

П-ЧРз 24-165 110СПЭ 31 32 — П11-8 К34Н17-8 К34В13-8 24В11-8

110ВП 11 П-ЧРз

15 — 25-185 ВРУ3 31 32 33 — 25В28-14 — 13УК1-25 — 110ПУ — л.4/2 — П13-14 К34Н19-14 К34В11-14 25В11-14 — 110М 13 11 12

16 — 25-185 ВРУ3 61 62 63 — 25В28-16 — 13УК1-27 — 110МУ — СЦБ-022 — П13-16 К34Н19-16 К34В11-16 25В11-16 — 110П 13 11 12

11 — 25-197 110ПК 2 3-4 1 М — 1Н-1350

12 — 25-198 110МК 2 3-4 1 М — 1Н-1350

П5-РУ 21 25-197 110ПК 22 — П22-12 К34Н28-12 К34В22-12 25В22-12 — З

23 — 25-198 110МК 21 22 23 — П22-14 К34Н28-14 К34В22-14 25В22-14 — К — М5

П22-16 К34Н28-16 К34В22-16 25В22-16 — Ж

Стр. 110

Пульт-табло

216 П
14 ОХКС
24

23-198
110ФК
ФК-75

17 — 25В16-20 — 23В16-20 — 52 — 12 — 2.5 мм2 — 23-128 FU-3 12 11 — 2.5 мм2 — С1Ф

111 — 25В16-16 — 23В16-16 — 53 — 17 — 18 — черт.СЦБ-015 лист 3/2

110 — 25В16-18 — 23В16-18 — 32 — 23-108 FU-3

115 — 25В16-14 — 23В16-14 — 31 — 11 — 2.5 мм2 — 12 11 — 2.5 мм2 — С2Ф

122 — 25В16-12 — 23В16-12 — 33 — 13 — 23-98 FU-5 — 2.5 мм2 — 12 11 — 2.5 мм2 — С3Ф

К34Н51

114 — 25В15-20 — К34В15-20 — 1 2 — Л1

119 — 25В15-18 — К34В15-18 — 3 4 — Л4

19 — 25В15-16 — К34В15-16 — 5 6 — Л3

113 — 25В15-14 — К34В15-14 — 7 8 — Л2

120 — 25В15-12 — К34В15-12 — 9 10 — Л5

К стр.110

Контроль УКЦ	Управление УКЦ
110ПК	110ПУ
110МК	110МУ

Лист 5 выдается взамен листа 8 черт.1549/1-НП-СЦБ2.7
◣ знаком и утолщенным показано вновь проектируемое

Стр. 110

Взам. инв. № | Подп. и дата | Инв. № подл.

Парк "Г" станции "Палашеры"

Изм.	Кол.уч.	Лист	№ док.	Подп.	Дата	Е110-0038-УКК.22.1334-РД-01-03.01.150-СЦБ-007	Лист 8/5

Е110-0038-УКК.22.1334-РД-01-03.01.150-СЦБ-007_0_0_RU_IFC.dwg

Формат А3

21032024160300083

25-51
стр.101,105
ПСТ

стр.101

П-НРз 24-151 101-103СПЭ 31 32 П11-12 К34Н17-12 К34В13-12 24В11-12

101ВП П-НРз 11 12

15 25-185 ВРУ3 71 72 73 25В29-1 13УК2-1 101ПУ

16 25-185 ВРУ3 81 82 83 25В29-3 13УК2-3 101МУ

л.4/2 СЦБ-022

П23-2 К34Н29-2 К34В21-2 25В21-2 101М 13 11 12

П23-4 К34Н29-4 К34В21-4 25В21-4 101П 13 11 12

11 25-201 101ПК 2 3-4 1 М 1Н-1350

12 25-202 101МК 2 3-4 1 М 1Н-1350

П12-19 К34Н18-19 К34В12-19 25В12-19

П5-РУ 25-201 101ПК 21 22 23

П22-1 К34Н28-1 К34В22-1 25В22-1

25-202 101МК 21 22 23

П22-3 К34Н28-3 К34В22-3 25В22-3

Стр. 101 З К М5 Ж Пульт-табло

216 П
14 ОХКС
24

23-191
101ФК
ФК-75

17 25В16-10 23В16-10 52 12 23-126 FU-3 22 21 С1Ф 2.5 мм2 2.5 мм2

111 25В16-4 23В16-4 53 21

22 черт.СЦБ-015 лист 3/2

110 25В16-6 23В16-6 32 23-106 FU-3

11 С2Ф

115 25В16-2 23В16-2 31 2.5 мм2 2.5 мм2

23-96 FU-5

122 25В25-19 23В25-19 33 13 С3Ф 2.5 мм2 2.5 мм2

К34Н53

114 25В25-10 К34В25-10 1 2 К34Н63-1 Л1 2ж

119 25В25-8 К34В25-8 3 4 Л4

19 25В25-6 К34В25-6 5 6 К34Н63-5 Л3 2ж

113 25В25-4 К34В25-4 7 8 Л2

120 25В25-2 К34В25-2 9 10 Л5 2ж

К стр.101

Контроль УКЦ	Управление УКЦ
101ПК	101ПУ
101МК	101МУ

Лист 6 выдается взамен листа 9 черт.1549/1-НП-СЦБ2.7

знаком показано вновь проектируемое

Стр. 101

Парк "Г" станции "Палашеры"

Изм.	Кол.уч.	Лист	№ док.	Подп.	Дата	Е110-0038-УКК.22.1334-РД-01-03.01.150-СЦБ-007	Лист 9/6

Взам. инв. № | Подп. и дата | Инв. № подл.

21032024160300083

Е110-0038-УКК.22.1334-РД-01-03.01.150-СЦБ-007_0_0_RU_IFC.dwg

Формат А3

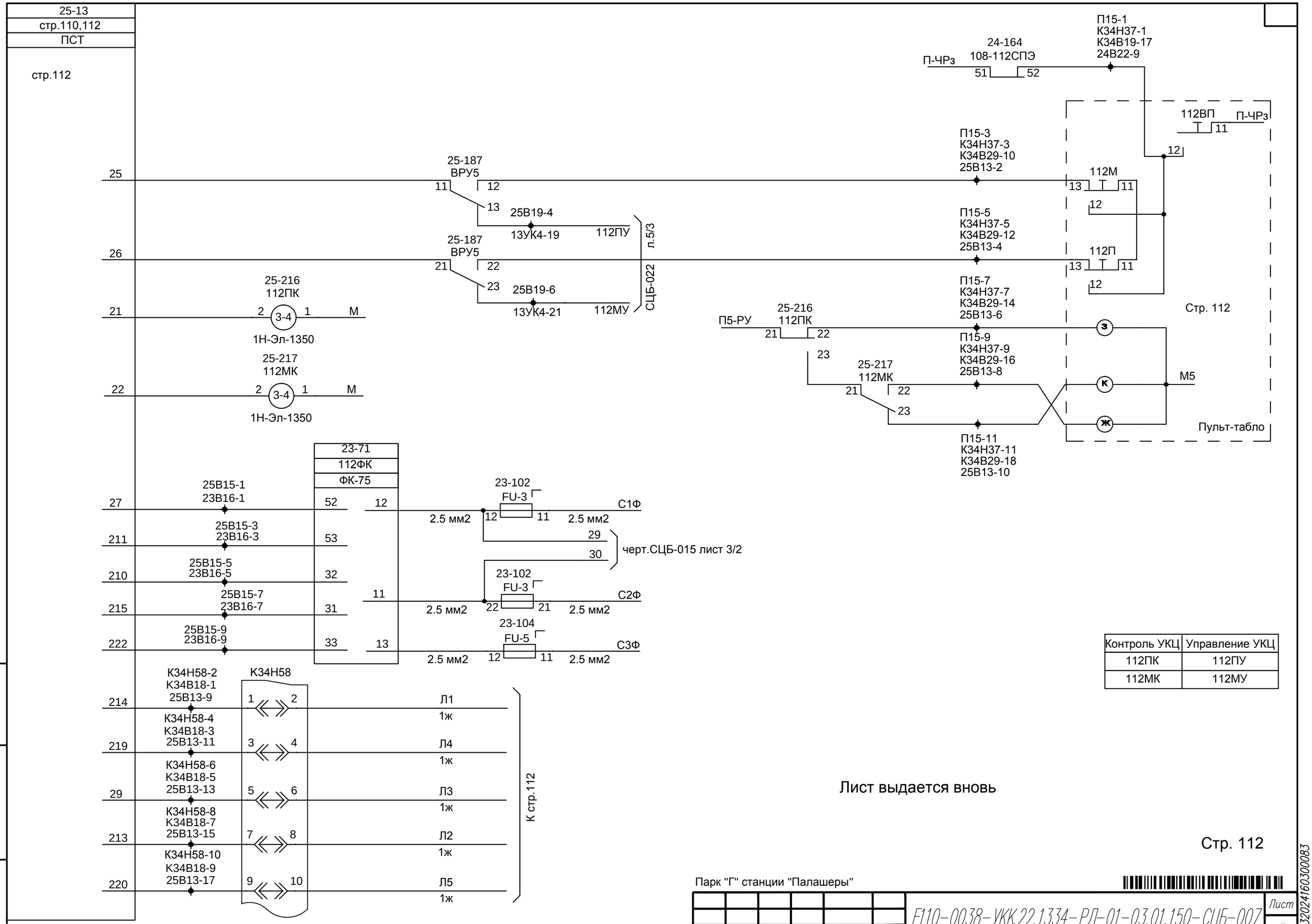

Контроль УКЦ	Управление УКЦ
112ПК	112ПУ
112МК	112МУ

Лист выдается вновь

Стр. 112

Парк "Г" станции "Палашеры"

Изм.	Кол.уч.	Лист	№ док.	Подп.	Дата	Е110-0038-УКК.22.1334-РД-01-03.01.150-СЦБ-007	Лист 7

Взам. инв. № | Подп. и дата | Инв. № подл.

Е110-0038-УКК.22.1334-РД-01-03.01.150-СЦБ-007_0_0_RU_IFC.dwg

Формат А3

21032024160300083

25-53
стр.103
ПСТ

стр.103

П-НРз 24-151 101-103СПЭ 51 52

П15-2
К34Н37-2
К34В19-19
24В22-11

103ВП П-НРз 11

12

15 — 25-187 ВРУ5 31 32 33 — 25В19-8 — 13УК4-23 — 103ПУ

16 — 25-187 ВРУ5 61 62 63 — 25В19-10 — 13УК4-25 — 103МУ

л.5/3 СЦБ-022

П15-4
К34Н37-4
К34В29-20
25В13-12

П15-6
К34Н37-6
К34В29-19
25В13-14

103М 13 11 12

103П 13 11 12

11 — 25-224 103ПК 2 3-4 1 М — 1Н-Эл-1350

12 — 25-225 103МК 2 3-4 1 М — 1Н-Эл-1350

П5-РУ 25-224 103ПК 21 22 23

25-225 103МК 21 22 23

П15-13
К34Н37-13
К34В29-17
25В13-16

П15-15
К34Н37-15
К34В29-15
25В13-18

П15-17
К34Н37-17
К34В29-13
25В13-20

З К Ж

М5

Стр. 103

Пульт-табло

216 П
14 ОХКС

23-72
103ФК
ФК-75

17 — 25В15-11 23В16-11 — 52
111 — 25В15-13 23В16-13 — 53
110 — 25В15-15 23В16-15 — 32
115 — 25В15-17 23В16-17 — 31
122 — 25В15-19 23В16-19 — 33

12 — 23-102 FU-3 — 2.5 мм2 32 31 2.5 мм2 — С1Ф
31
32
черт.СЦБ-015 лист 3/2
11 — 23-102 FU-3 — 2.5 мм2 42 41 2.5 мм2 — С2Ф
13 — 23-104 FU-5 — 2.5 мм2 22 21 2.5 мм2 — С3Ф

К34Н57

114 — К34Н57-1 К34В19-4 25В13-19 — 1 2 — Л1 2ж
119 — К34Н57-5 К34В19-6 25В23-1 — 3 4 — Л4 1ж
19 — К34Н57-7 К34В19-8 25В23-3 — 5 6 — Л3 2ж
113 — К34Н57-11 К34В19-10 25В23-5 — 7 8 — Л2 1ж
120 — К34Н57-13 К34В19-12 25В23-7 — 9 10 — Л5 2ж

К стр.103

Контроль УКЦ	Управление УКЦ
103ПК	103ПУ
103МК	103МУ

Лист выдается вновь

Стр. 103

Взам. инв. № | Подп. и дата | Инв. № подл.

Парк "Г" станции "Палашеры"

Изм.	Кол.уч.	Лист	№ док.	Подп.	Дата	Е110-0038-УКК.22.1334-РД-01-03.01.150-СЦБ-007	Лист 8

21032024160300083

Таблица истинности дешифратора

Nвых.	Nимп.	Обратный провод	Номер стрелки	Состояние реле			
				4С	3С	2С	1С
1	0	–	НЕ ИСПОЛЬЗУЕТСЯ	0	0	0	0
	1	20ЭПК2	110	0	0	0	1
2	2	10ЭПК2	106	0	0	1	0
	3	20ЭПК2	108	0	0	1	1
3	4	10ЭПК1	101	0	1	0	0
	5	20ЭПК1	105	0	1	0	1
4	6	10ЭПК1	107	0	1	1	0
	7	20ЭПК1	109	0	1	1	1
5	8	10ЭПК1	102/104	1	0	0	0
	9	20ЭПК1	114	1	0	0	1
6	10	10ЭПК1	103	1	0	1	0
	11	20ЭПК1		1	0	1	1
7	12	10ЭПК1	112	1	1	0	0
	13	20ЭПК1		1	1	0	1

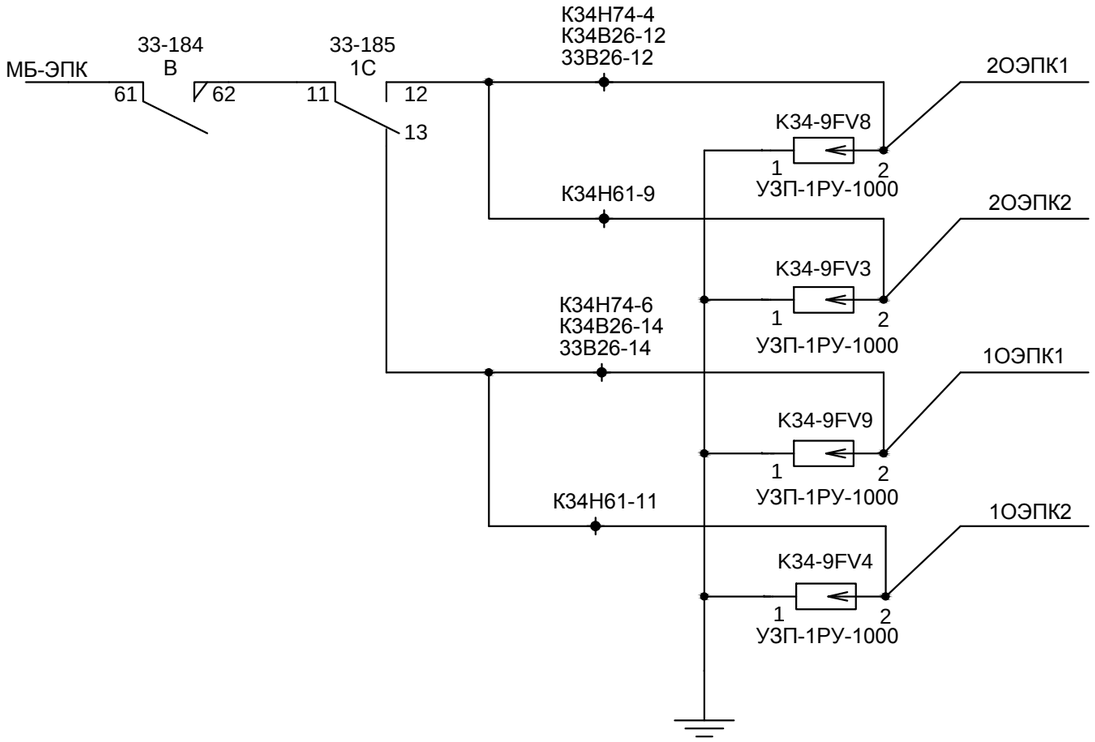

Лист 1 выдается взамен листа 1 черт.1549/1-НП-СЦБ2.9
Утолщенным показано вновь проектируемое

Изм.	Кол.уч.	Лист	№ док.	Подп.	Дата
Разработал		Хромина			03.24
Проверил		Шаньгин			03.24
Н. контр.		Горянский			03.24

Е110-0038-УКК.22.1334-РД-01-03.01.150-СЦБ-009

"Усольский калийный комбинат.
Установка выпаривания избыточных рассолов".
Разделы проектной документации по железнодорожной инфраструктуре

Устройства СЦБ.
Парк "Г" станции "Палашеры"

Стадия	Лист	Листов
Р	1	2

Схема автоматической очистки стрелок

ЗАО "ВОСТСИБТРАНСПРОЕКТ"

Согласовано

Взам. инв. №

Подп. и дата

Инв. № подл.

25042024160439284

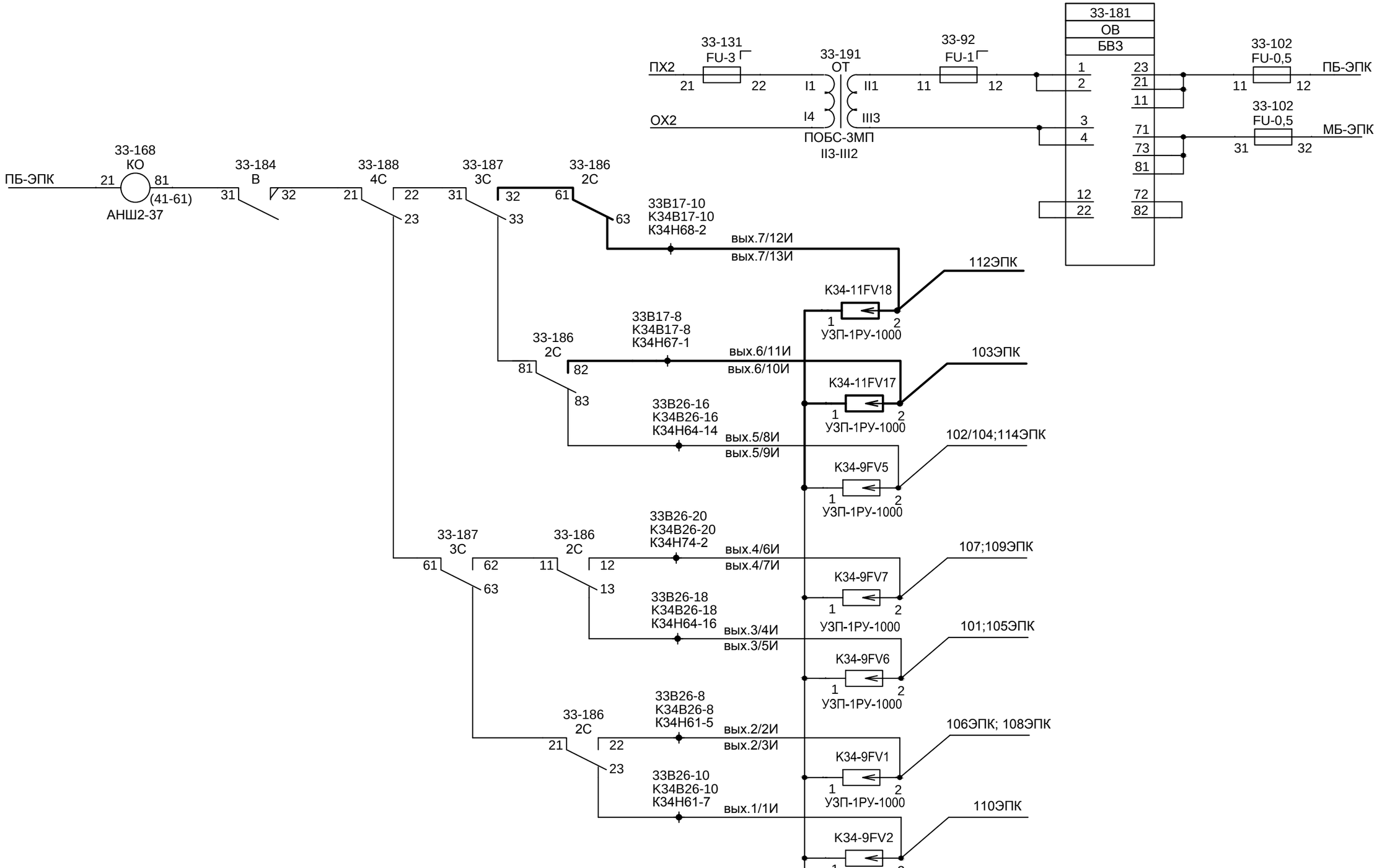

Контроль УКЦ	Управление УКЦ
КО	1С
---	2С
---	3С
---	4С
---	В

Лист 2 выдается взамен листа 2 черт.1549/1-НП-СЦБ2.9
Утолщенным показано вновь проектируемое

Парк "Г" станции "Палашеры"

Изм.	Кол.уч.	Лист	№ док.	Подп.	Дата	Е110-0038-УКК.22.1334-РД-01-03.01.150-СЦБ-009	Лист 2

Взам. инв. №
Подп. и дата
Инв. № подл.

Е110-0038-УКК.22.1334-РД-01-03.01.150-СЦБ-009_0_0_RU_IFC.dwg

Формат А3

25042024160439284

Номер тр-ра	Напряжение, В		Выводы на вторичной обмотке	Перемычки трансформаторов	Длина кабеля до стрелки, м	Стрелки
	в первичной обмотке	во вторичной обмотке				
2	210	26,6	II1, IV1	II2-III1 III2-IV3	35	106
		26,6	II1, IV1		25	108
		26,6	II1, IV1		10	110
1	190	38,05	II1, V3	II2-III1 III2-IV1	215	101
		35,2	II1, IV3		160	105
		29,6	II1,III2		120	107
		29,6	II1,III2		110	109
		35,2	II1, IV3		160	103
3	210	36,9	II1, IV2	II2-III1 III2-IV1 III2-V2	185	102
		30,7	II1, V1		90	104
		30,7	II1, V1		85	114
		32,8	II1, III2		25	112

Лист 1 выдается взамен листа 1 черт.СЦБ1-003
Утолщенным показано вновь проектируемое

Согласовано

Взам. инв. №

Подп. и дата

Инв. № подл.

Изм.	Кол.уч.	Лист	№ док.	Подп.	Дата
Разработал		Хромина			03.24
Проверил		Шаньгин			03.24
Н. контр.		Горянский			03.24

Е110-0038-УКК.22.1334-РД-01-03.01.150-СЦБ-010

Реконструкция объекта "Усольский калийный комбинат. Соединительный железнодорожный путь и объекты железнодорожного транспорта станции Палашеры. Объекты необщего пользования"

Устройства СЦБ.
Парк "Г" станции "Палашеры"

Стадия	Лист	Листов
Р	1	2

Схема электрообогрева контактной системы электроприводов

ЗАО "ВОСТСИБТРАНСПРОЕКТ"

2504202416070500 5

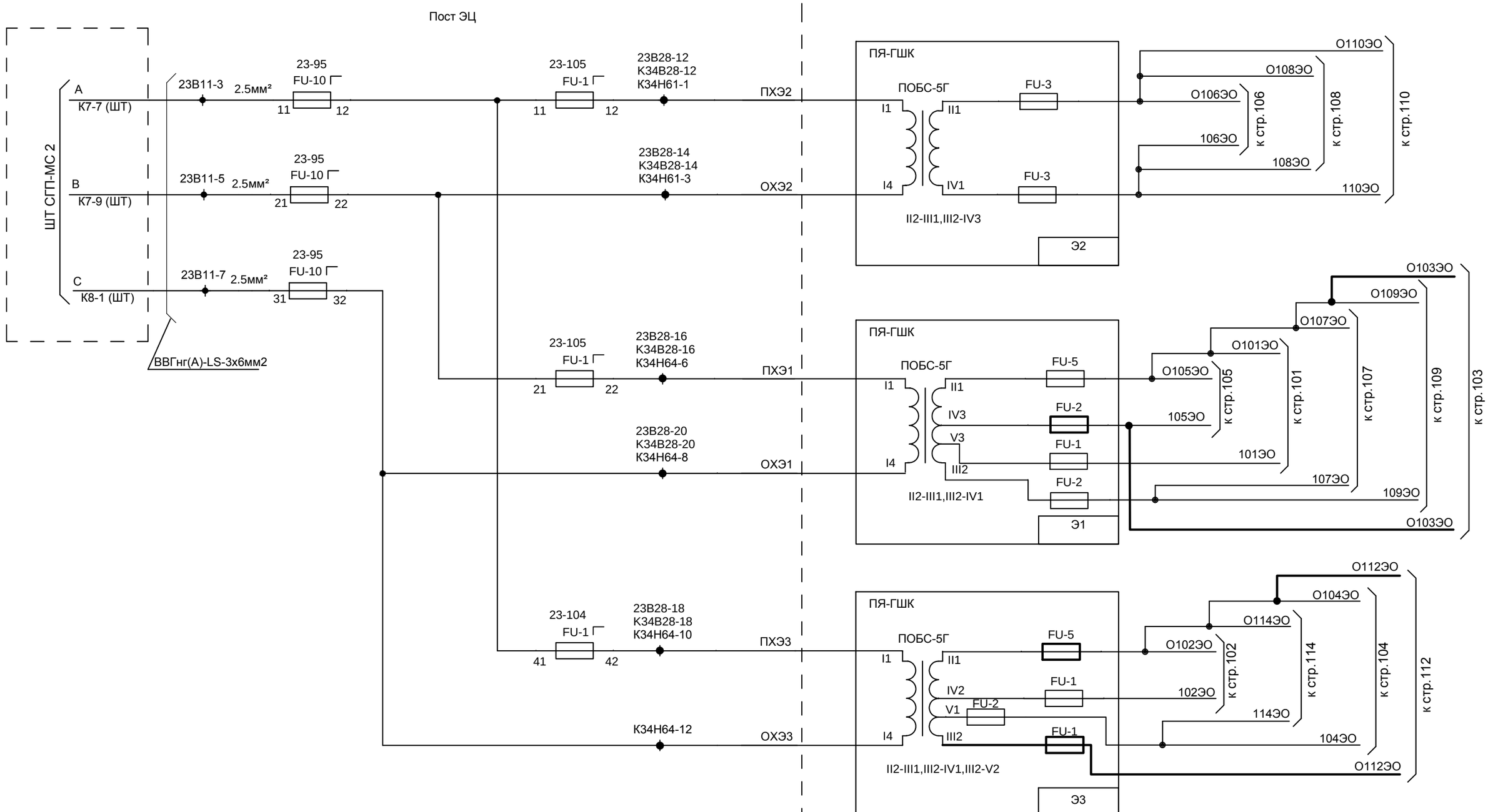

Лист 2 выдается взамен листа 2 черт.СЦБ1-003
Утолщенным показано вновь проектируемое

Парк "Г" станции "Палашеры"

Изм.	Кол.уч.	Лист	№ док.	Подп.	Дата	Е110-0038-УКК.22.1334-РД-01-03.01.150-СЦБ-010	Лист 2

Взам. инв. № | Подп. и дата | Инв. № подл.

Е110-0038-УКК.22.1334-РД-01-03.01.150-СЦБ-010_0_0_RU_IFC.dwg

Формат А3

25042024160705005

Лист	Наименование	Примечание
1	Опись схем	
2	Включение маневровых светофоров М100,М102,М104,М106	
3	Включение маневровых светофоров М108,М110,М112	
4	Включение маневровых светофоров М114,М116,М118	
5/2	Включение маневровых светофоров М101,М103,М105	
6	Включение маневровых светофоров М107,М109,М111	
3	Включение маневровых светофоров М120,М113	

Лист 1 выдается взамен листа 1 черт.1549/1-НП-СЦБ2.11
Утолщенным показано вновь проектируемое

Согласовано

Взам. инв. №

Подп. и дата

Инв. № подл.

Изм.	Кол.уч.	Лист	№ док.	Подп.	Дата	Е110-0038-УКК.22.1334-РД-01-03.01.150-СЦБ-011			
						Реконструкция объекта "Усольский калийный комбинат. Соединительный железнодорожный путь и объекты железнодорожного транспорта станции Палашеры. Объекты необщего пользования"			
Разработал		Хромина			03.24	Устройства СЦБ. Парк "Г" станции "Палашеры"	Стадия	Лист	Листов
Проверил		Шаньгин			03.24		Р	1	6/3
Н. контр.		Горянский			03.24	Схема включения маневровых сигналов	ЗАО «ВОСТСИБТРАНСПРОЕКТ»		

25042024160945342

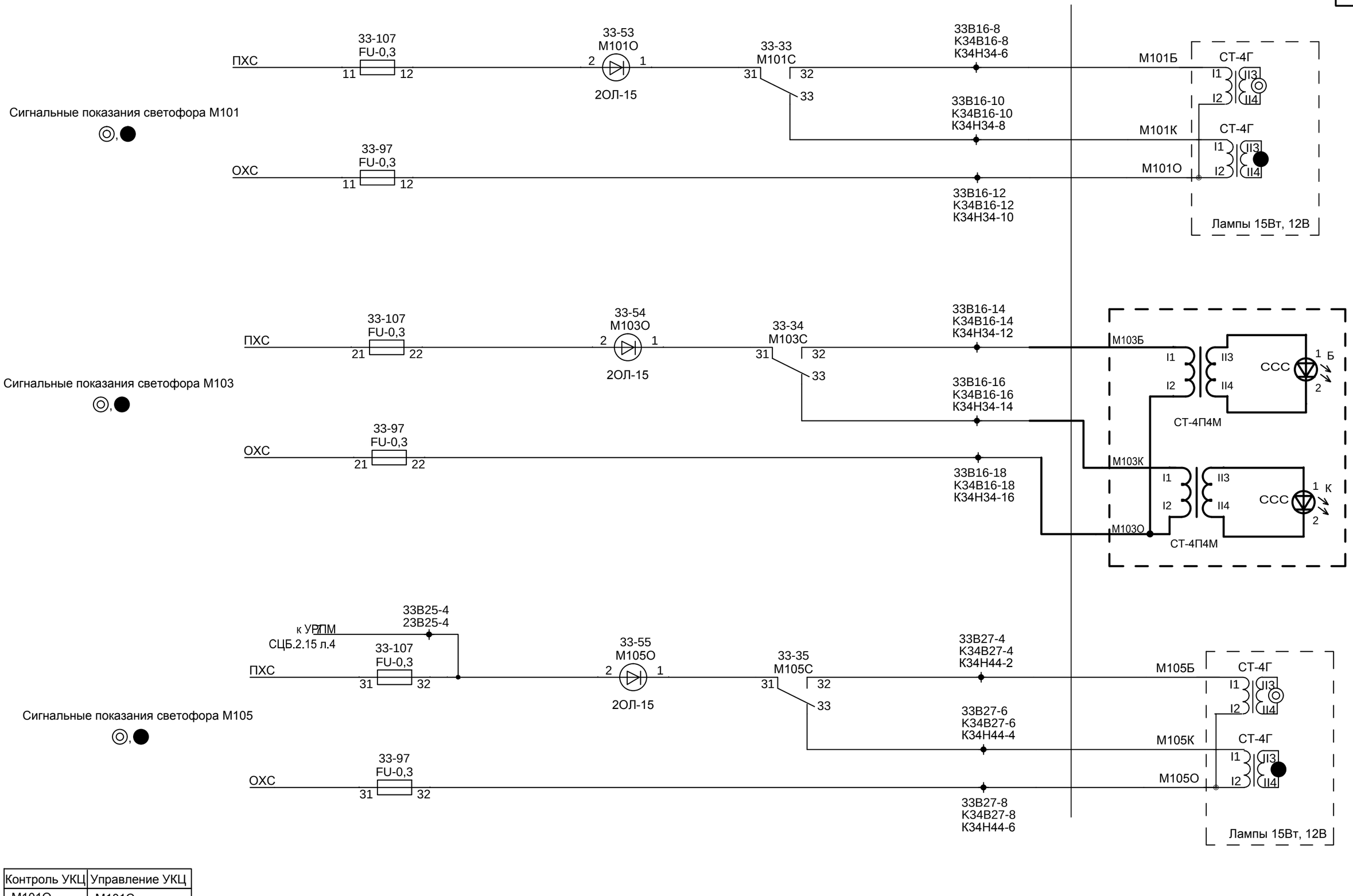

Контроль УКЦ	Управление УКЦ
M101O	M101C
M103O	M103C
M105O	M105C

Лист 2 выдается взамен листа 5 черт.1549/1-НП-СЦБ2.11
Утолщенным показано вновь проектируемое

Парк "Г" станции "Палашеры"

Изм.	Кол.уч.	Лист	№ док.	Подп.	Дата	Е110-0038-УКК.22.1334-РД-01-03.01.150-СЦБ-011	Лист 5/2

Взам. инв. №
Подп. и дата
Инв. № подл.

2504202416094534 2

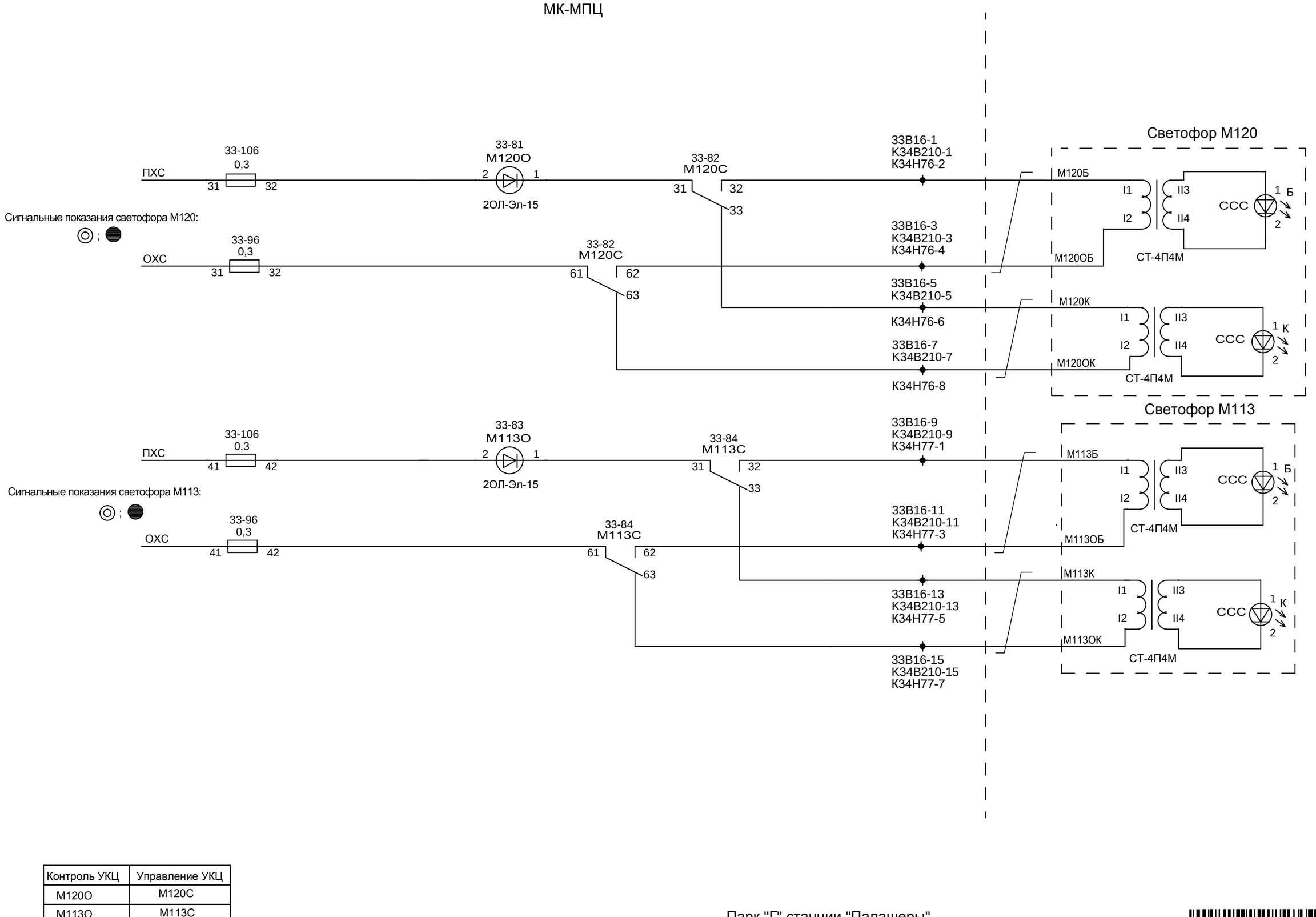

Контроль УКЦ	Управление УКЦ
М120О	М120С
М113О	М113С

Лист выдается вновь

Парк "Г" станции "Палашеры"

Изм.	Кол.уч.	Лист	№ док.	Подп.	Дата	Е110-0038-УКК.22.1334-РД-01-03.01.150-СЦБ-011	Лист 3

Взам. инв. №

Подп. и дата

Инв. № подл.

2504202416094534 2

Е110-0038-УКК.22.1334-РД-01-03.01.150-СЦБ-011_0_0_RU_IFC.dwg

Формат А3

Согласовано

Взам. инв. №

Подп. и дата

Инв. № подл.

Изм.	Кол.уч.	Лист	№ док.	Подп.	Дата
Разработал		Хромина			03.24
Проверил		Шаньгин			03.24
Н. контр.		Горянский			03.24

Е110-0038-УКК.22.1334-РД-01-03.01.150-СЦБ-015

Реконструкция объекта "Усольский калийный комбинат. Соединительный железнодорожный путь и объекты железнодорожного транспорта станции Палашеры. Объекты необщего пользования"

Устройства СЦБ.
Парк "Г" станции "Палашеры"

Стадия	Лист	Листов
Р	1	4/2

Контроль перегорания предохранителей.
Схема УРП

ЗАО «ВОСТСИБТРАНСПРОЕКТ»

25042024161206040

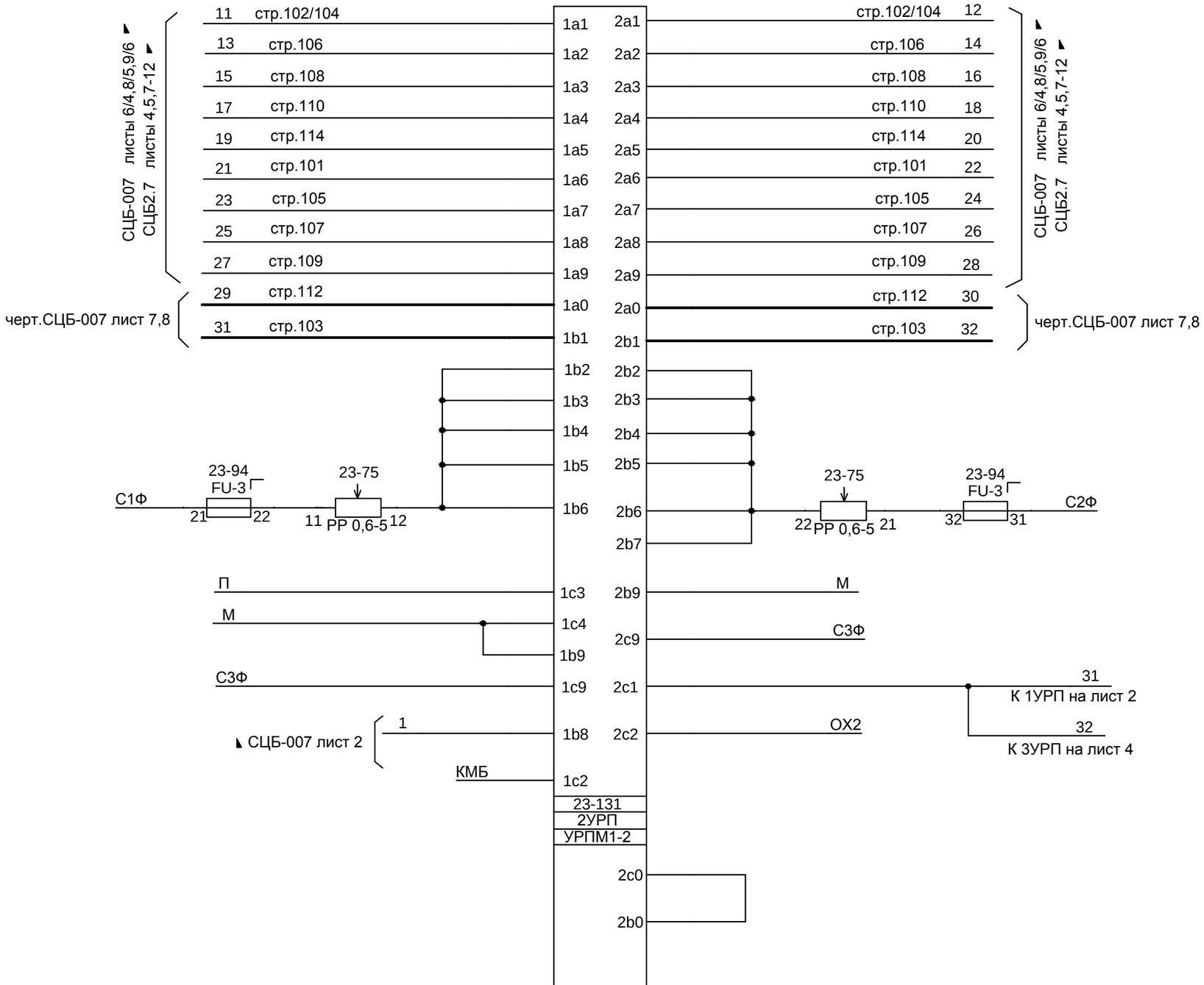

2УРП (УРПМ1-2)

ХТ1 "С1Ф"		
HG	место	Наимен. предохр.
1	23-127-2	стр.102/104
2	23-127-3	стр.106
3	23-127-4	стр.108
4	23-128-1	стр.110
5	23-128-2	стр.114
6	23-126-2	стр.101
7	23-126-3	стр.105
8	23-126-4	стр.107
9	23-127-1	стр.109
A	23-102-1	стр.112
B	23-102-3	стр.103
C		
D		
E		
F		

ХТ2 "С2Ф"		
HG	место	Наимен. предохр.
1	23-107-2	стр.102/104
2	23-107-3	стр.106
3	23-107-4	стр.108
4	23-108-1	стр.110
5	23-108-2	стр.114
6	23-106-2	стр.101
7	23-106-3	стр.105
8	23-106-4	стр.107
9	23-107-1	стр.109
A	23-102-2	стр.112
B	23-102-4	стр.103
C		
D		
E		
F		

Лист 2 выдается взамен листа 3 черт.1549/1-НП-СЦБ2.15

◣ знаком и утолщенным показано вновь проектируемое

Взам. инв. № | Подп. и дата | Инв. № подл.

Парк "Г" станции "Палашеры"

Изм.	Кол.уч.	Лист	№ док.	Подп.	Дата	Е110-0038-УКК.22.1334-РД-01-03.01.150-СЦБ-015	Лист 3/2

Е110-0038-УКК.22.1334-РД-01-03.01.150-СЦБ-015_0_0_RU_IFC.dwg

Формат А3

2504202416120604 0

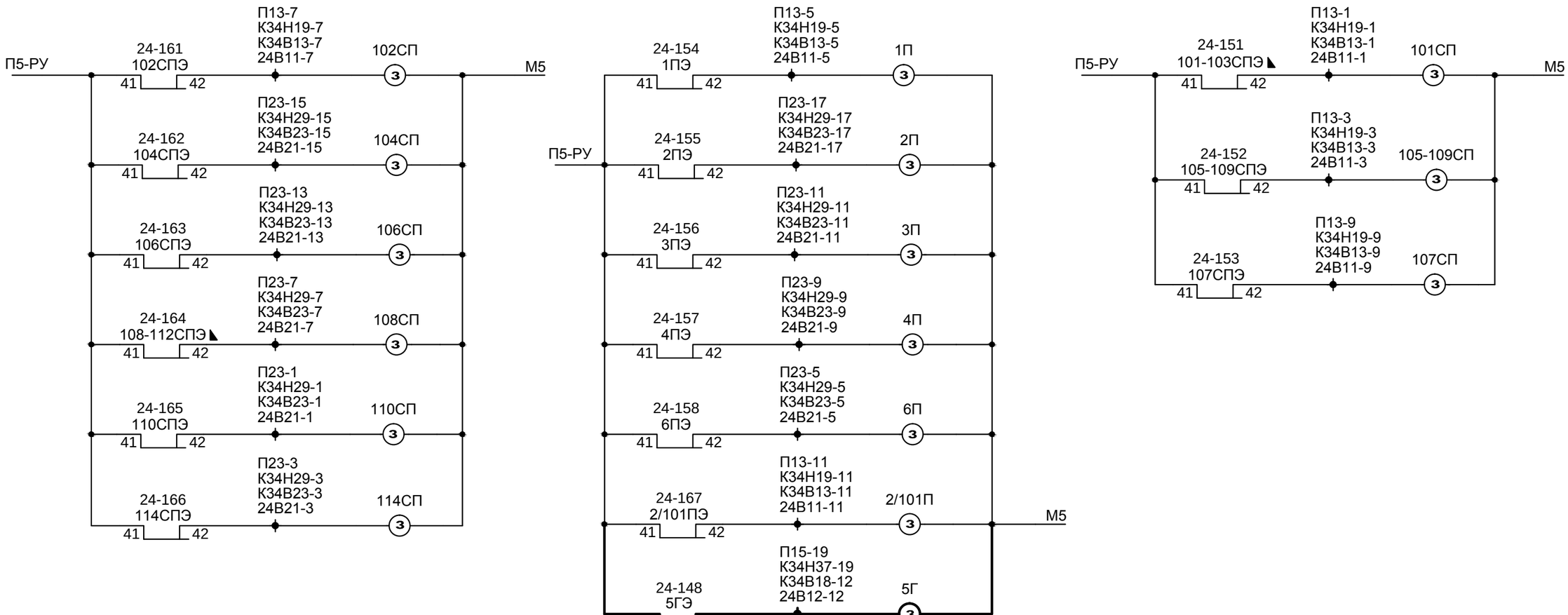

Лист 1 выдается взамен листа 1 черт.1549/1-НП-СЦБ2.17

◣ знаком и утолщенным показано вновь проектируемое

Согласовано

Взам. инв. №

Подп. и дата

Инв. № подл.

						Е110-0038-УКК.22.1334-РД-01-03.01.150-СЦБ-017		
						Реконструкция объекта "Усольский калийный комбинат. Соединительный железнодорожный путь и объекты железнодорожного транспорта станции Палашеры. Объекты необщего пользования"		
Изм.	Кол.уч.	Лист	№ док.	Подп.	Дата			
Разработал		Хромина			03.24	Устройства СЦБ. Парк "Г" станции "Палашеры"	Стадия	Лист	Листов
Проверил		Шаньгин			03.24		Р		1
Н. контр.		Горянский			03.24	Индикация свободности путевых участков	ЗАО «ВОСТСИБТРАНСПРОЕКТ»		

Е110-0038-УКК.22.1334-РД-01-03.01.150-СЦБ-017_0_0_RU_IFC.dwg

Формат А3

2604202482659975

Содержание

Наименование схемы	Лист
Содержание	1
УКЦ. Контроль стрелок, комплектов мигания, реле РУ, КИ, увязки со ст. "Палашеры"	2-3
УКЦ. Контроль путевых участков ЭССО	4-5
УКЦ. Модули ввода. Контроль огневых реле, оповещения монтеров пути	6-7
УКЦ. Модули ввода. Подключение диагностических сигналов	8
УКЦ. Модули ввода. Контроль контрольно-блокировочных реле БУСО	9/8-10
УКЦ. Включение МПИ, контроль открытия УКЦ	11
УКЦ. Формирование электропитания УКЦ. Схема заземления оборудования	12

Лист 1 выдается взамен листа 1 черт.1549/1-НП-СЦБ2.21
Утолщенным показано вновь проектируемое

Согласовано

Взам. инв. №

Подп. и дата

Инв. № подл.

Изм.	Кол.уч.	Лист	№ док.	Подп.	Дата
Разработал		Хромина			03.24
Проверил		Шаньгин			03.24
Н. контр.		Горянский			03.24

Е110-0038-УКК.22.1334-РД-01-03.01.150-СЦБ-021

Реконструкция объекта "Усольский калийный комбинат. Соединительный железнодорожный путь и объекты железнодорожного транспорта станции Палашеры. Объекты необщего пользования"

Устройства СЦБ.
Парк "Г" станции "Палашеры"

Стадия	Лист	Листов
Р	1	9

Подключение УКЦ.
Модули ввода, МПЦ, МПИ, БПС

ЗАО «ВОСТСИБТРАНСПРОЕКТ»

26042024830218 11

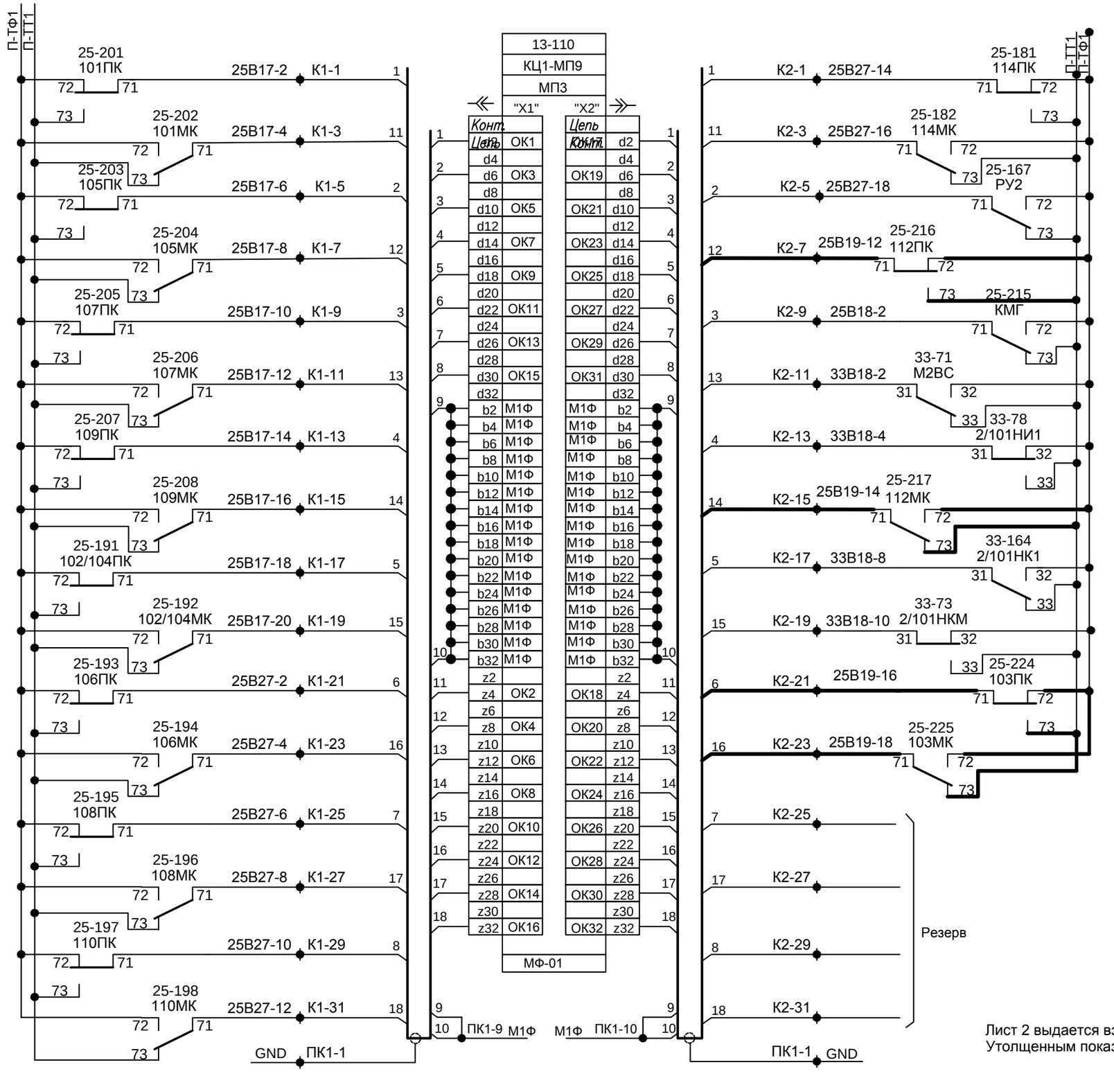

Лист 2 выдается взамен листа 2 черт.1549/1-НП-СЦБ2.21
Утолщенным показано вновь проектируемое

УКЦ. Модули ввода. Контроль стрелок, комплектов мигания, реле РУ, КИ, увязки со ст."Палашеры"

Парк "Г" станции "Палашеры"

Изм.	Кол.уч.	Лист	№ док.	Подп.	Дата	Е110-0038-УКК.22.1334-РД-01-03.01.150-СЦБ-021	Лист 2

Взам. инв. №
Подп. и дата
Инв. № подл.

260420248302181

Е110-0038-УКК.22.1334-РД-01-03.01.150-СЦБ-021_0_0_RU_IFC.dwg

Формат А3

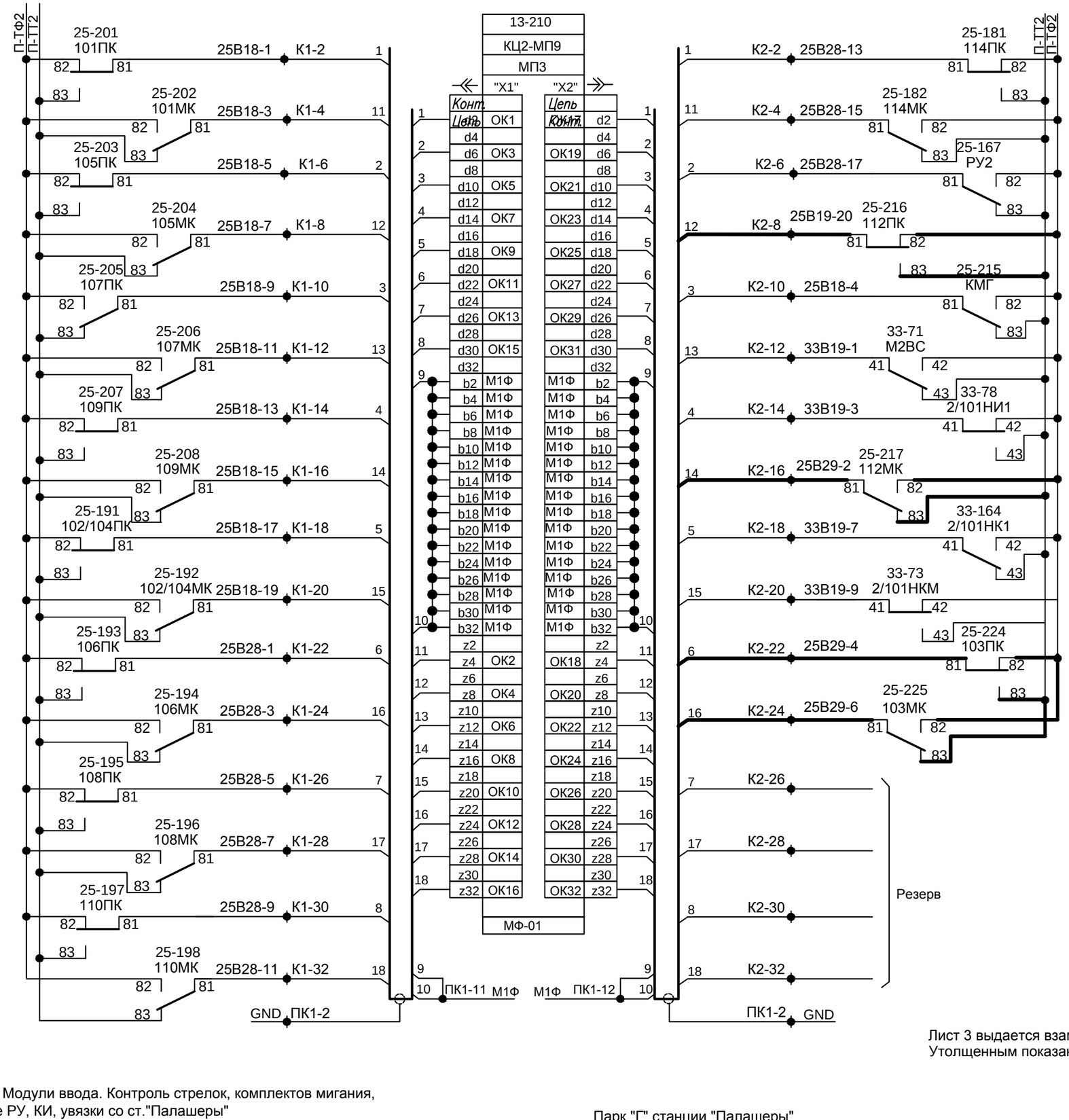

Лист 3 выдается взамен листа 3 черт.1549/1-НП-СЦБ2.21
Утолщенным показано вновь проектируемое

УКЦ. Модули ввода. Контроль стрелок, комплектов мигания, реле РУ, КИ, увязки со ст."Палашеры"

Парк "Г" станции "Палашеры"

Изм.	Кол.уч.	Лист	№ док.	Подп.	Дата	Е110-0038-УКК.22.1334-РД-01-03.01.150-СЦБ-021	Лист 3

Взам. инв. № | Подп. и дата | Инв. № подл.

Е110-0038-УКК.22.1334-РД-01-03.01.150-СЦБ-021_0_0_RU_IFC.dwg

Формат А3

2604202483021811

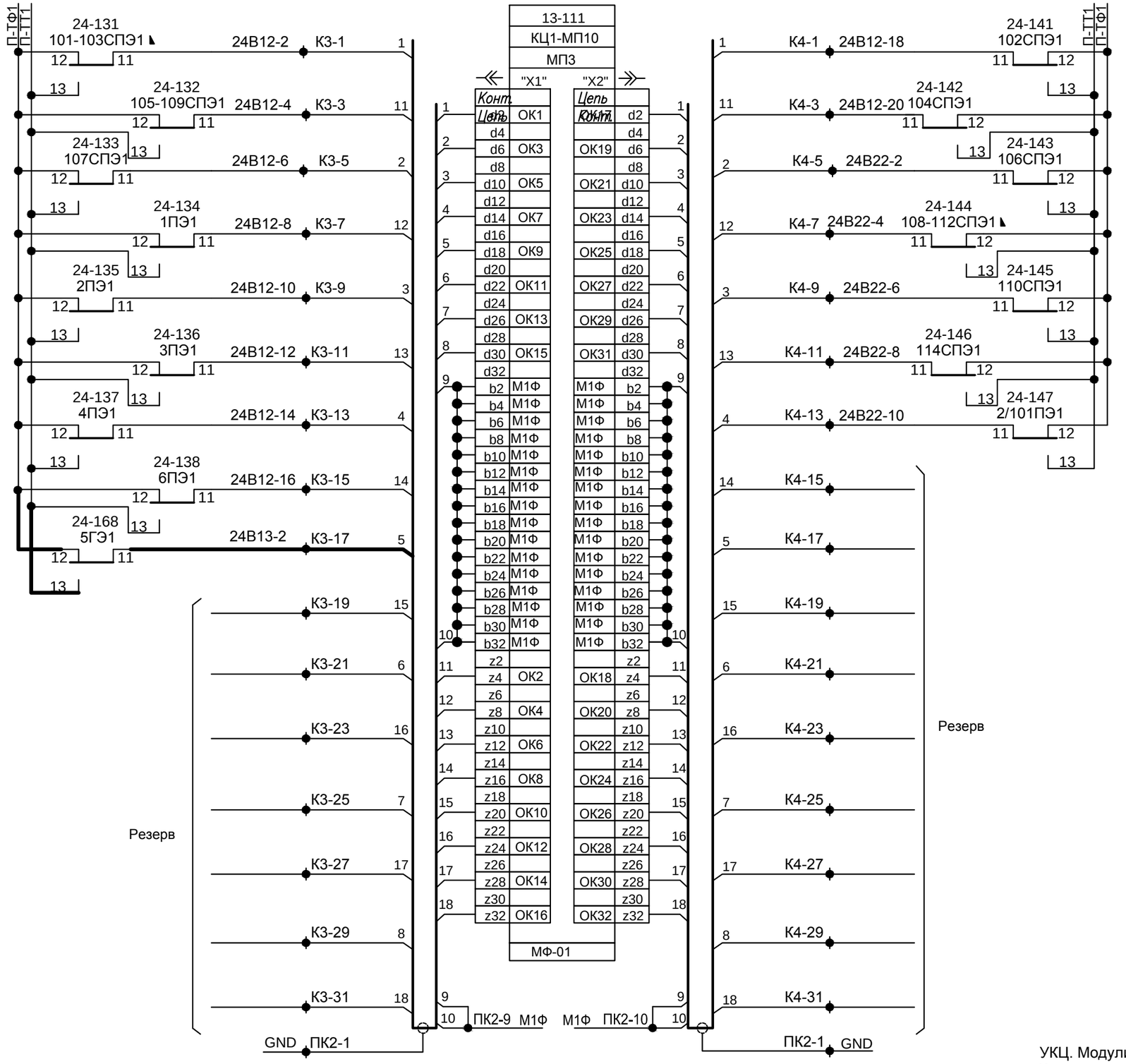

УКЦ. Модули ввода.
Контроль путевых участков ЭССО

Лист 4 выдается взамен листа 4 черт.1549/1-НП-СЦБ2.21
◣ знаком и утолщенным показано вновь проектируемое

Парк "Г" станции "Палашеры"

Изм.	Кол.уч.	Лист	№ док.	Подп.	Дата	Е110-0038-УКК.22.1334-РД-01-03.01.150-СЦБ-021	Лист 4

Взам. инв. № | Подп. и дата | Инв. № подл.

Е110-0038-УКК.22.1334-РД-01-03.01.150-СЦБ-021_0_0_RU_IFC.dwg

Формат А3

2604202483021811

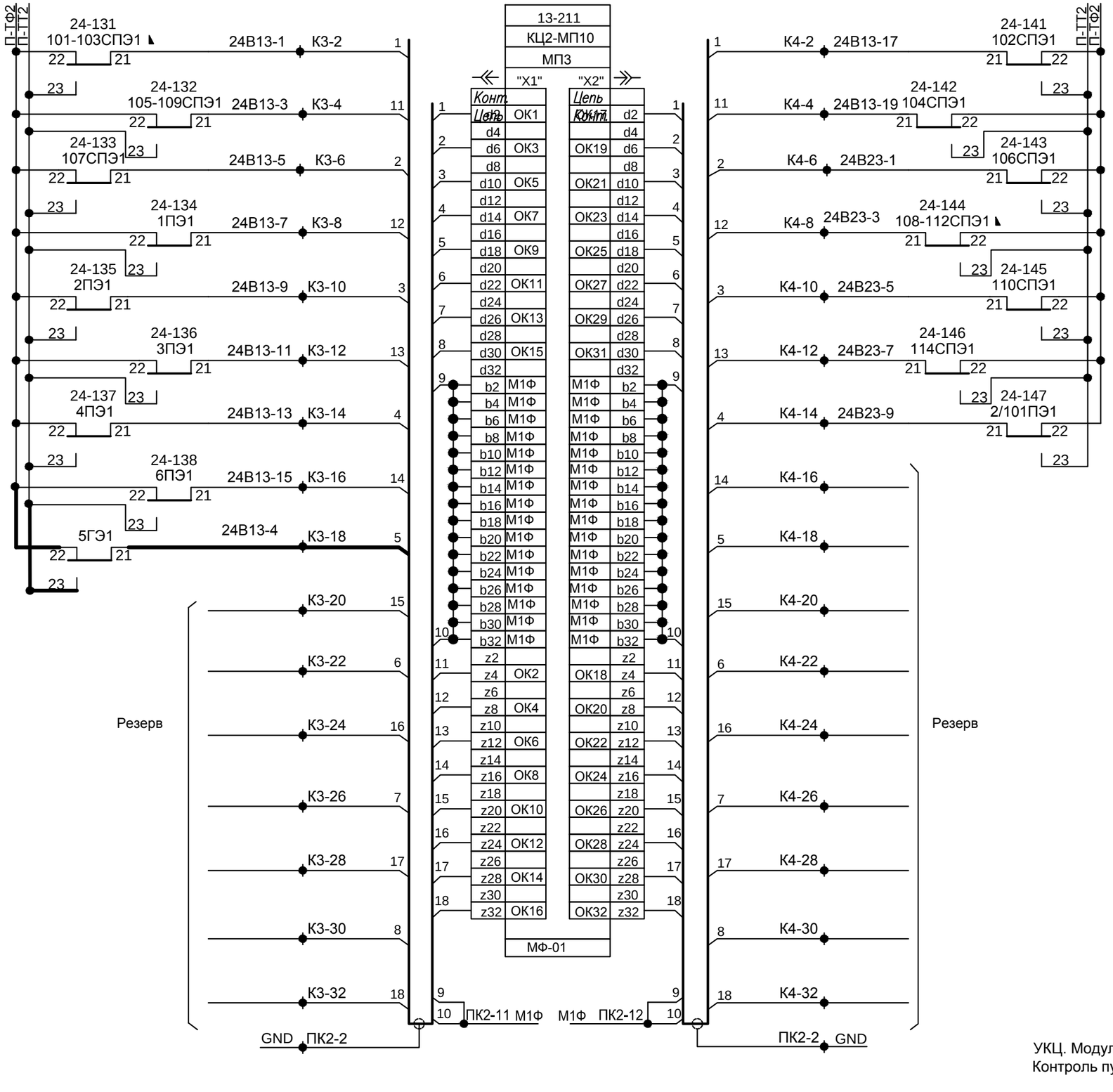

УКЦ. Модули ввода.
Контроль путевых участков ЭССО

Лист 5 выдается взамен листа 5 черт.1549/1-НП-СЦБ2.21
◣ знаком и утолщенным показано вновь проектируемое

Парк "Г" станции "Палашеры"

Изм.	Кол.уч.	Лист	№ док.	Подп.	Дата	Е110-0038-УКК.22.1334-РД-01-03.01.150-СЦБ-021	Лист 5

Взам. инв. № | Подп. и дата | Инв. № подл.

Е110-0038-УКК.22.1334-РД-01-03.01.150-СЦБ-021_0_0_RU_IFC.dwg

Формат А3

26042024830218 11

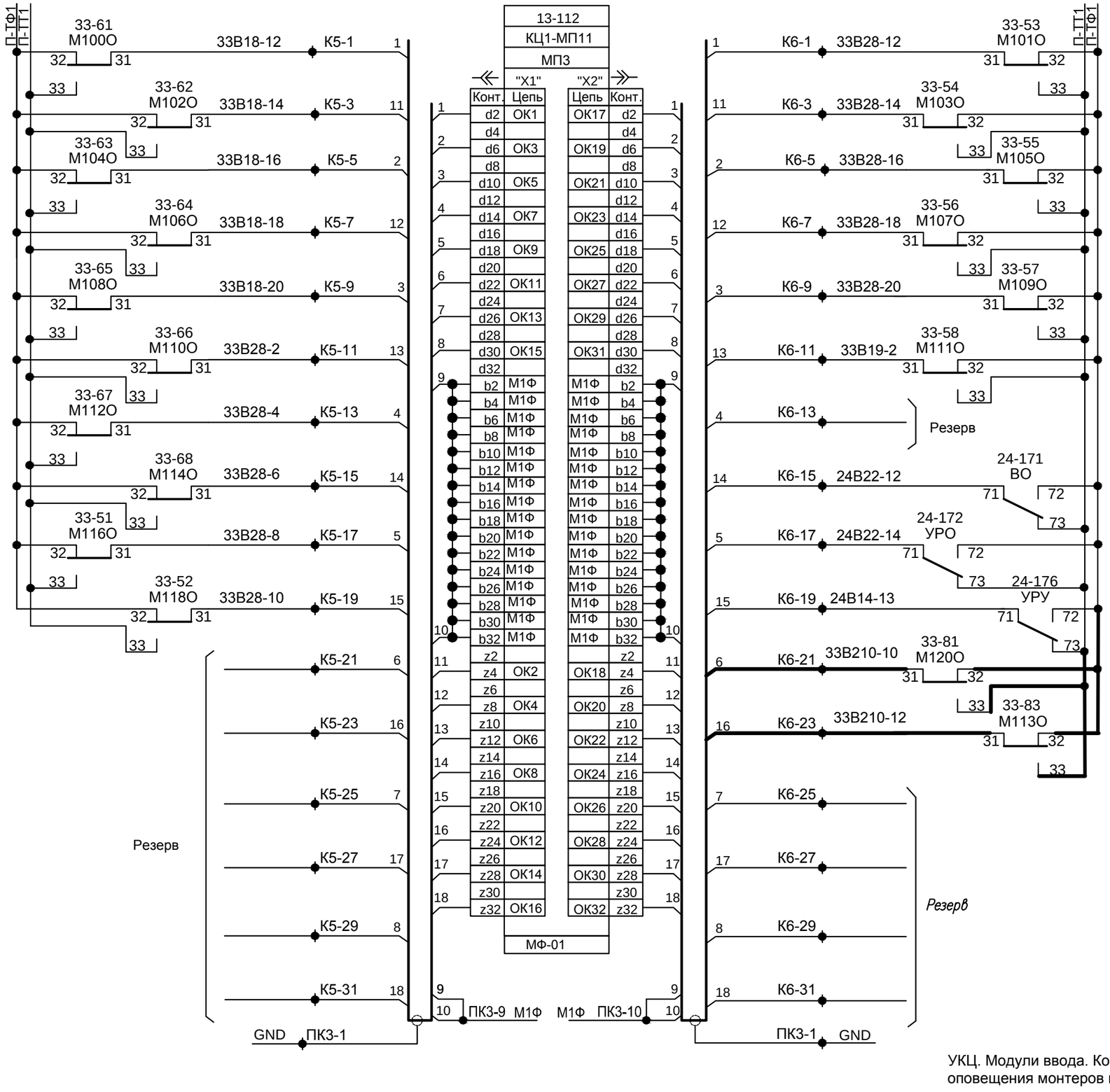

УКЦ. Модули ввода. Контроль огневых реле, оповещения монтеров пути

Лист 6 выдается взамен листа 6 черт.1549/1-НП-СЦБ2.21
Утолщенным показано вновь проектируемое

Парк "Г" станции "Палашеры"

Изм.	Кол.уч.	Лист	№ док.	Подп.	Дата	Е110-0038-УКК.22.1334-РД-01-03.01.150-СЦБ-021	Лист 6

Взам. инв. №
Подп. и дата
Инв. № подл.

260420248302181

Е110-0038-УКК.22.1334-РД-01-03.01.150-СЦБ-021_0_0_RU_IFC.dwg

Формат А3

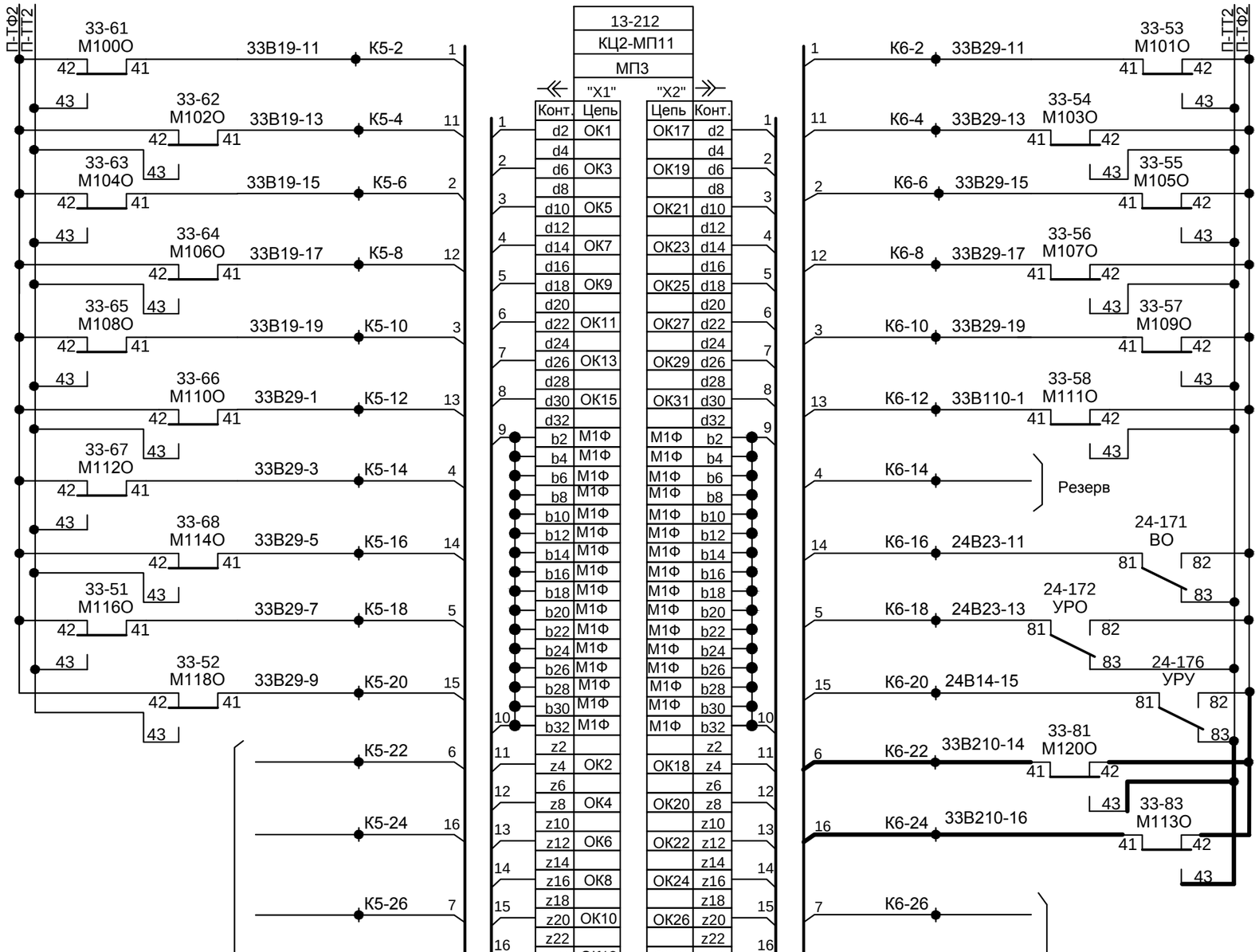

УКЦ. Модули ввода. Контроль огневых реле, оповещения монтеров пути

Лист 7 выдается взамен листа 7 черт.1549/1-НП-СЦБ2.21
Утолщенным показано вновь проектируемое

Парк "Г" станции "Палашеры"

Изм.	Кол.уч.	Лист	№ док.	Подп.	Дата	Е110-0038-УКК.22.1334-РД-01-03.01.150-СЦБ-021	Лист 7

Взам. инв. №
Подп. и дата
Инв. № подл.

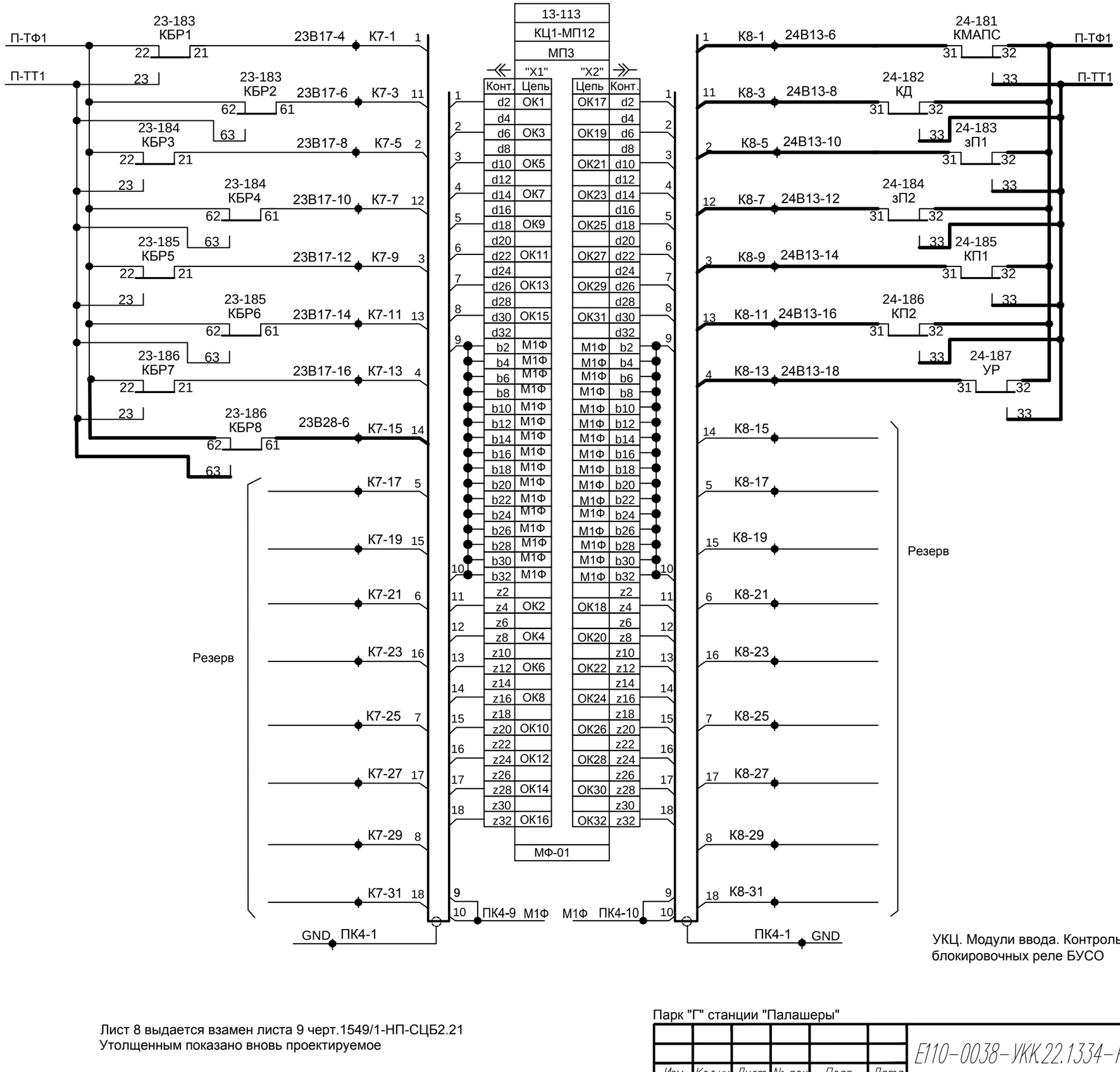

УКЦ. Модули ввода. Контроль контрольно-блокировочных реле БУСО

Лист 8 выдается взамен листа 9 черт.1549/1-НП-СЦБ2.21
Утолщенным показано вновь проектируемое

Парк "Г" станции "Палашеры"

Изм.	Кол.уч.	Лист	№ док.	Подп.	Дата	Е110-0038-УКК.22.1334-РД-01-03.01.150-СЦБ-021	Лист 9/8

Взам. инв. №
Подп. и дата
Инв. № подл.

2604202483021811

Е110-0038-УКК.22.1334-РД-01-03.01.150-СЦБ-021_0_0_RU_IFC.dwg

Формат А3

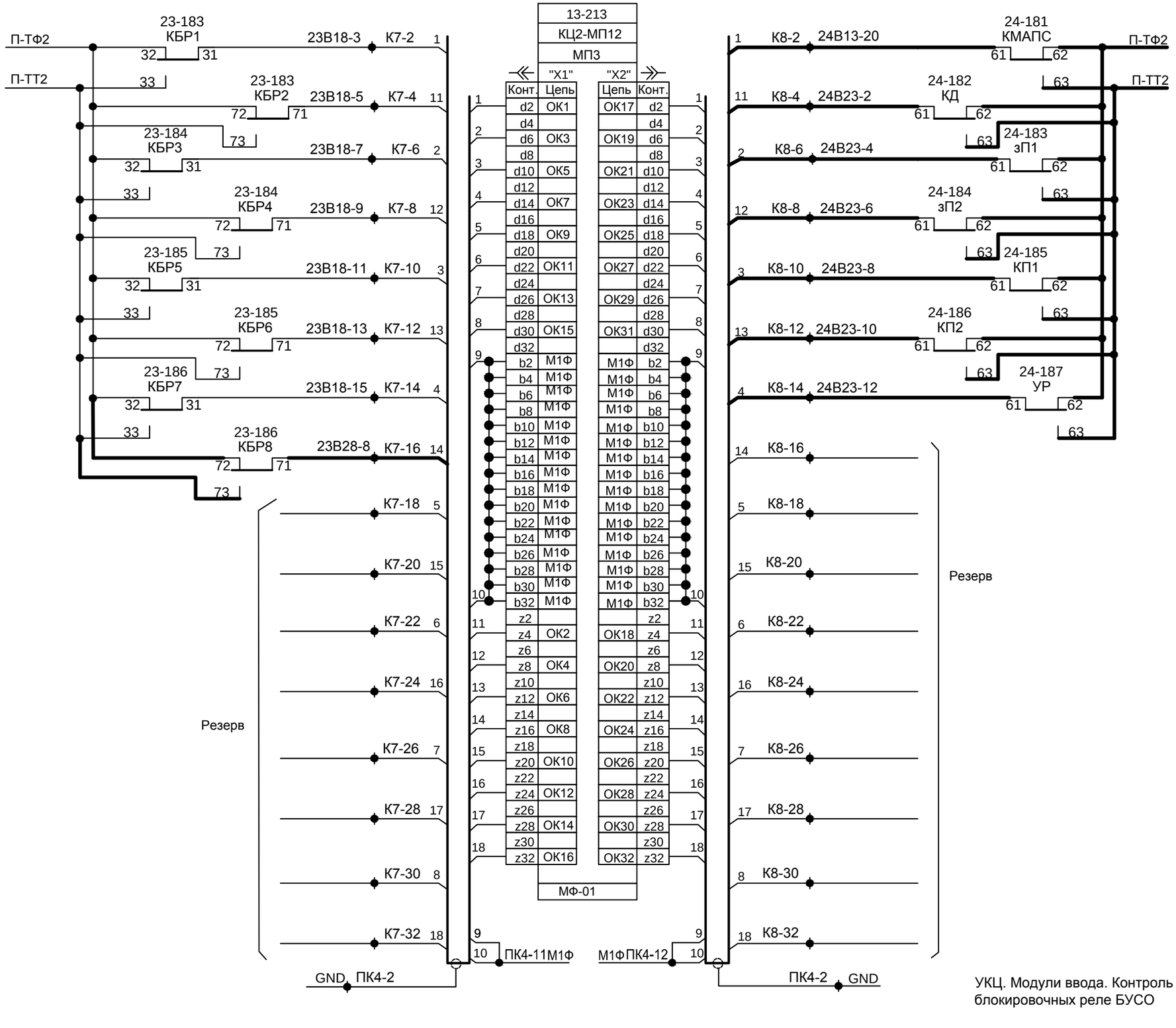

УКЦ. Модули ввода. Контроль контрольно-блокировочных реле БУСО

Лист 9 выдается взамен листа 10 черт.1549/1-НП-СЦБ2.21
Утолщенным показано вновь проектируемое

Парк "Г" станции "Палашеры"

Изм.	Кол.уч.	Лист	№ док.	Подп.	Дата	Е110-0038-УКК.22.1334-РД-01-03.01.150-СЦБ-021	Лист 10/9

Взам. инв. №
Подп. и дата
Инв. № подл.

2604202483021811

Содержание

Наименование схемы	Лист
Содержание	1
УКЦ. Подключение модулей вывода МФ1 к БУСО1, формирователи тестовых сигналов	2
УКЦ. Подключение модуля вывода МФ2 к БУСО2	3
УКЦ. Подключение интерфейсных реле к БУСО1	4/2
УКЦ. Подключение интерфейсных реле к БУСО2	5/3
УКЦ. Подключение модуля релейного вывода	6-7/4
УКЦ. Включение контрольно-блокировочных реле	8/5

Лист 1 выдается взамен листа 1 черт.1549/1-НП-СЦБ2.22
Утолщенным показано вновь проектируемое

Согласовано

Взам. инв. №

Подп. и дата

Инв. № подл.

Изм.	Кол.уч.	Лист	№ док.	Подп.	Дата
Разработал		Хромина			03.24
Проверил		Шаньгин			03.24
Н. контр.		Горянский			03.24

Е110-0038-УКК.22.1334-РД-01-03.01.150-СЦБ-022

«Реконструкция объекта «Усольский калийный комбинат. Соединительный железнодорожный путь и объекты железнодорожного транспорта станции Палашеры. Объекты необщего пользования»

Устройства СЦБ.
Парк "Г" станции "Палашеры"

Стадия	Лист	Листов
Р	1	8/5

Подключение УКЦ.
Модули вывода, БУСО

ЗАО «ВОСТСИБТРАНСПРОЕКТ»

25032024853099 13

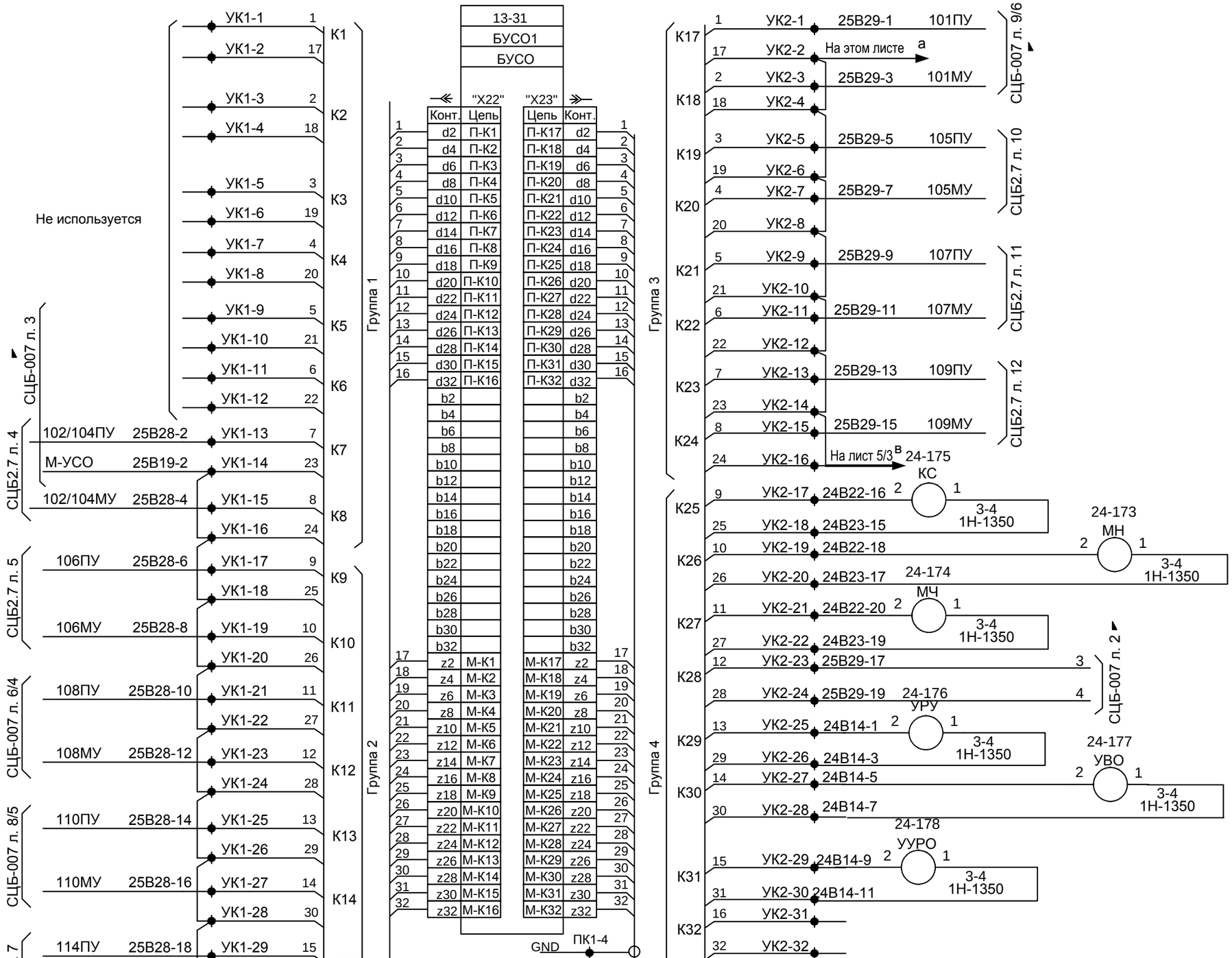

УКЦ. Модули вывода, БУСО.
Подключение интерфейсных реле к БУСО1

Лист 2 выдается взамен листа 4 черт.1549/1-НП-СЦБ2.22
◣ знаком и утолщенным показано вновь проектируемое

Парк "Г" станции "Палашеры"

Изм.	Кол.уч.	Лист	№ док.	Подп.	Дата	Е110-0038-УКК.22.1334-РД-01-03.01.150-СЦБ-022	Лист 4/2

Взам. инв. № | Подп. и дата | Инв. № подл.

2503202485309913

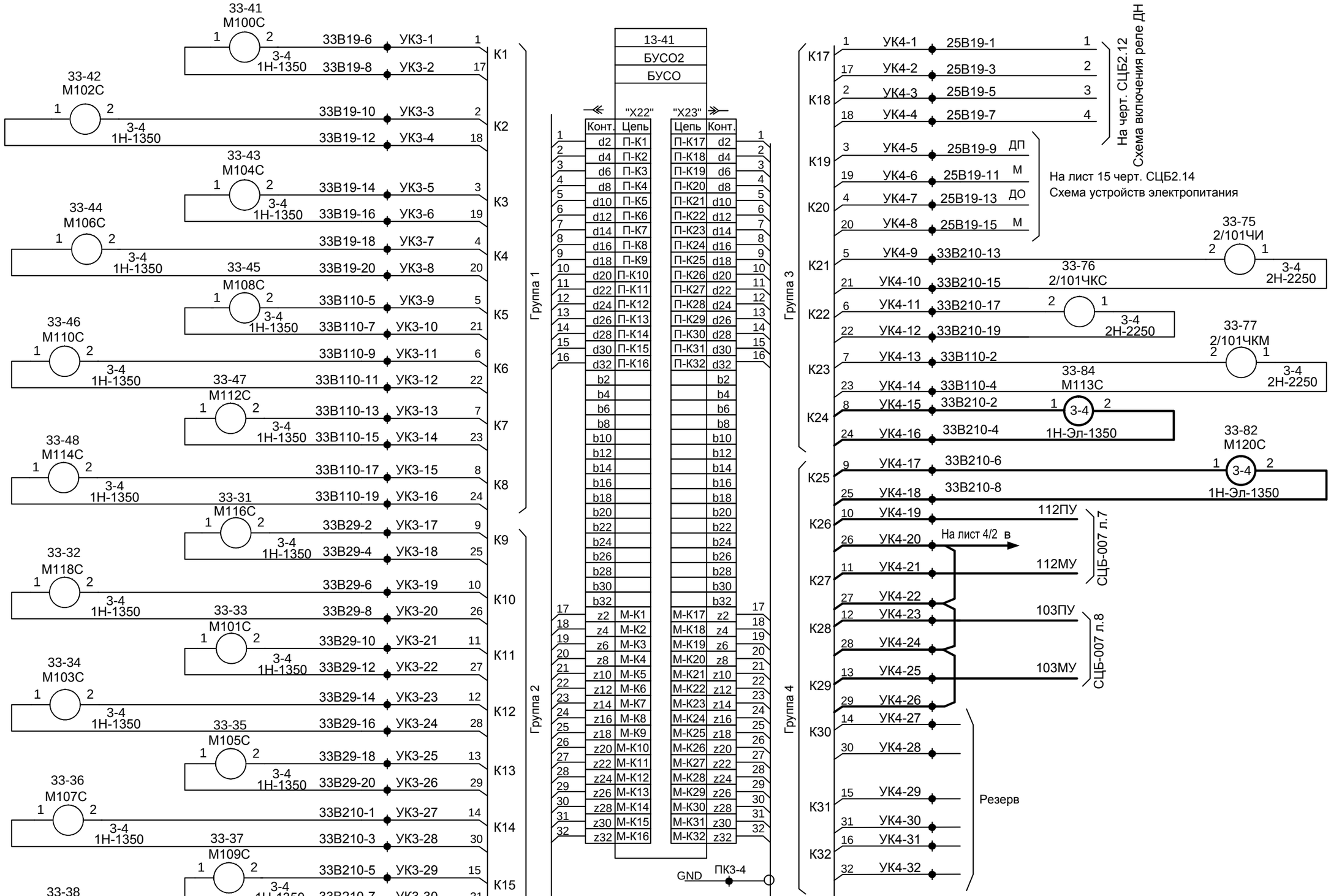

УКЦ. Модули вывода, БУСО.
Подключение интерфейсных реле к БУСО2

Лист 3 выдается взамен листа 5 черт.1549/1-НП-СЦБ2.22
Утолщенным показано вновь проектируемое

Парк "Г" станции "Палашеры"

Изм.	Кол.уч.	Лист	№ док.	Подп.	Дата	Е110-0038-УКК.22.1334-РД-01-03.01.150-СЦБ-022	Лист 5/3

Взам. инв. № | Подп. и дата | Инв. № подл.

Е110-0038-УКК.22.1334-РД-01-03.01.150-СЦБ-022_0_0_RU_IFC.dwg

Формат А3

25032024853099 13

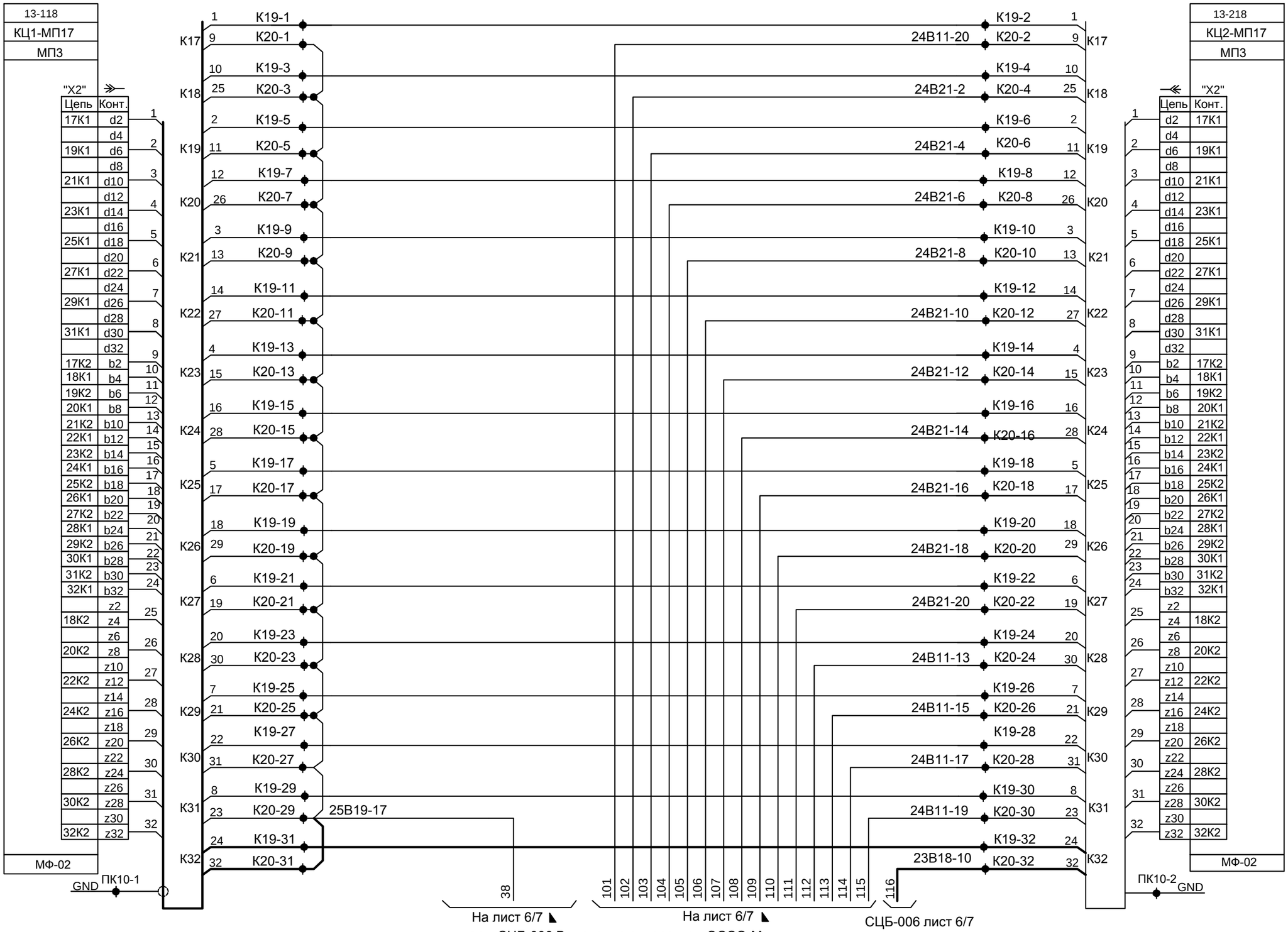

черт. СЦБ-006 Включение аппаратуры ЭССО-М

УКЦ. Модули вывода, БУСО.
Подключение модуля релейного вывода

Лист 4 выдается взамен листа 7 черт.1549/1-НП-СЦБ2.22
◣ знаком и утолщенным показано вновь проектируемое

Парк "Г" станции "Палашеры"

Изм.	Кол.уч.	Лист	№ док.	Подп.	Дата	Е110-0038-УКК.22.1334-РД-01-03.01.150-СЦБ-022	Лист 7/4

Взам. инв. № | Подп. и дата | Инв. № подл.

25032024853009913

Е110-0038-УКК.22.1334-РД-01-03.01.150-СЦБ-022_0_0_RU_IFC.dwg

Формат А3

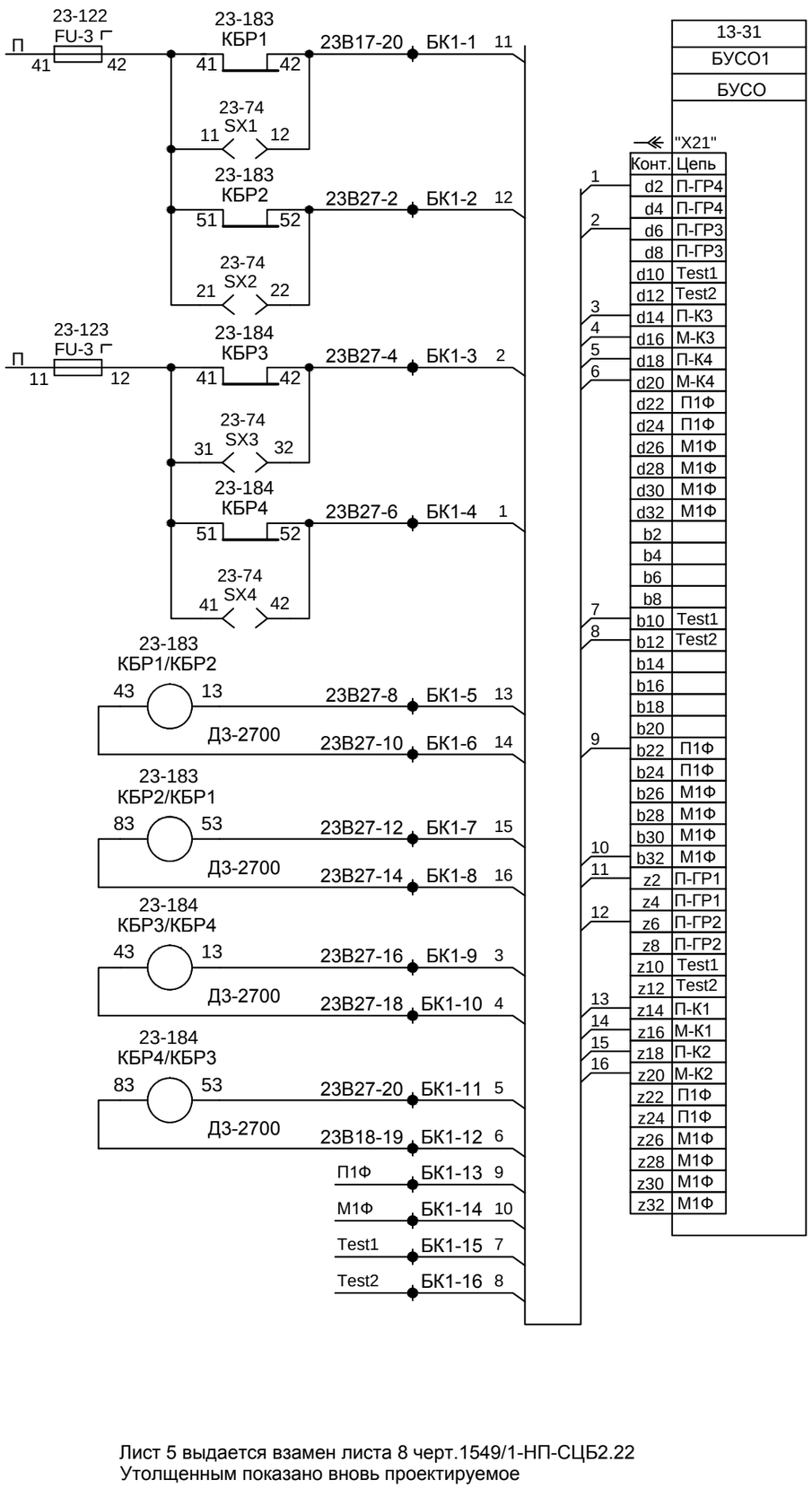

13-31
БУСО1
БУСО

"X21"

	Конт.	Цепь
1	d2	П-ГР4
	d4	П-ГР4
2	d6	П-ГР3
	d8	П-ГР3
	d10	Test1
	d12	Test2
3	d14	П-К3
4	d16	М-К3
5	d18	П-К4
6	d20	М-К4
	d22	П1Ф
	d24	П1Ф
	d26	М1Ф
	d28	М1Ф
	d30	М1Ф
	d32	М1Ф
	b2	
	b4	
	b6	
	b8	
7	b10	Test1
8	b12	Test2
	b14	
	b16	
	b18	
	b20	
9	b22	П1Ф
	b24	П1Ф
	b26	М1Ф
	b28	М1Ф
	b30	М1Ф
10	b32	М1Ф
11	z2	П-ГР1
	z4	П-ГР1
12	z6	П-ГР2
	z8	П-ГР2
	z10	Test1
	z12	Test2
13	z14	П-К1
14	z16	М-К1
15	z18	П-К2
16	z20	М-К2
	z22	П1Ф
	z24	П1Ф
	z26	М1Ф
	z28	М1Ф
	z30	М1Ф
	z32	М1Ф

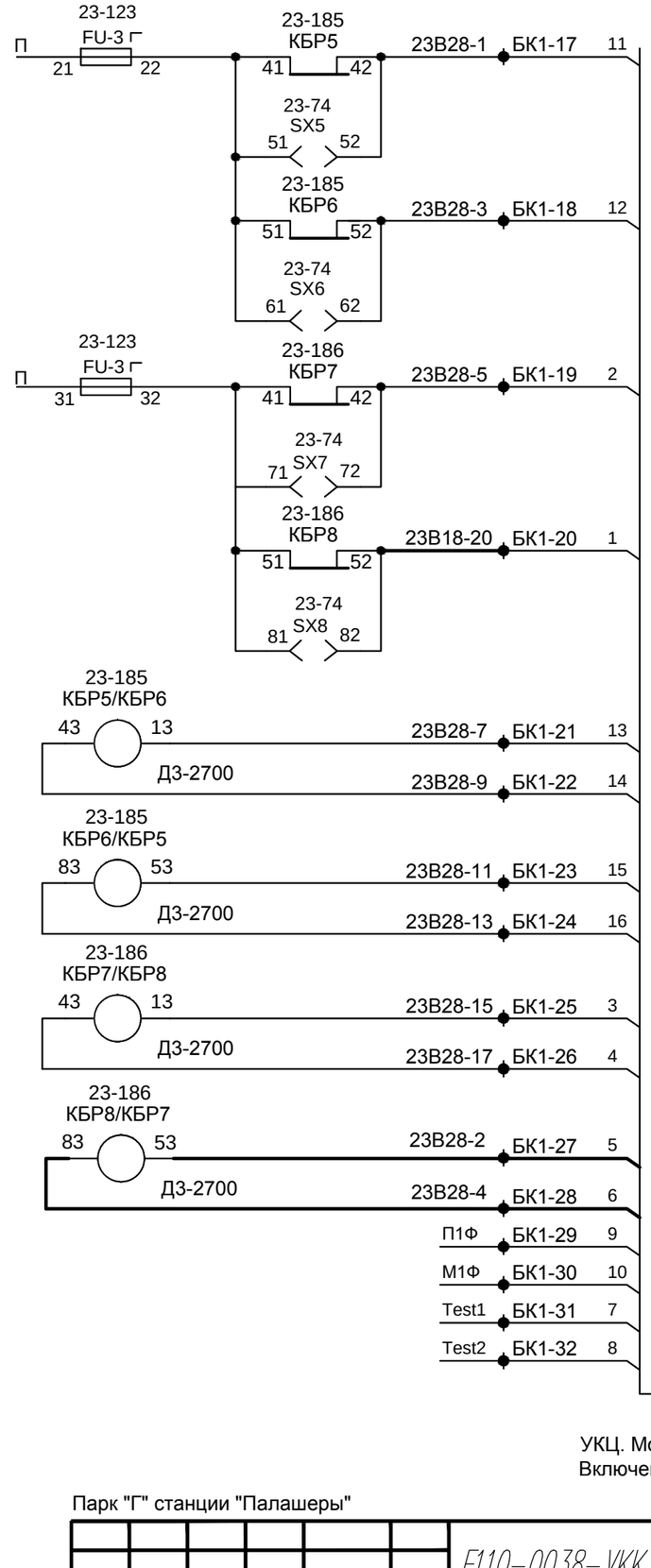

13-41
БУСО2
БУСО

"X21"

	Конт.	Цепь
1	d2	П-ГР4
	d4	П-ГР4
2	d6	П-ГР3
	d8	П-ГР3
	d10	Test1
	d12	Test2
3	d14	П-К3
4	d16	М-К3
5	d18	П-К4
6	d20	М-К4
	d22	П1Ф
	d24	П1Ф
	d26	М1Ф
	d28	М1Ф
	d30	М1Ф
	d32	М1Ф
	b2	
	b4	
	b6	
	b8	
7	b10	Test1
8	b12	Test2
	b14	
	b16	
	b18	
	b20	
9	b22	П1Ф
	b24	П1Ф
	b26	М1Ф
	b28	М1Ф
	b30	М1Ф
10	b32	М1Ф
11	z2	П-ГР1
	z4	П-ГР1
12	z6	П-ГР2
	z8	П-ГР2
	z10	Test1
	z12	Test2
13	z14	П-К1
14	z16	М-К1
15	z18	П-К2
16	z20	М-К2
	z22	П1Ф
	z24	П1Ф
	z26	М1Ф
	z28	М1Ф
	z30	М1Ф
	z32	М1Ф

УКЦ. Модули вывода, БУСО.
Включение контрольно-блокировочных реле

Парк "Г" станции "Палашеры"

Лист 5 выдается взамен листа 8 черт.1549/1-НП-СЦБ2.22
Утолщенным показано вновь проектируемое

Изм.	Кол.уч.	Лист	№ док.	Подп.	Дата	Е110-0038-УКК.22.1334-РД-01-03.01.150-СЦБ-022	Лист 8/5

Взам. инв. № | Подп. и дата | Инв. № подл.

25032024853009 13

Е110-0038-УКК.22.1334-РД-01-03.01.150-СЦБ-022_0_0_RU_IFC.dwg

Формат А3

Спецификация кабеля					
Поз.	Обозначение	Наименование	Ед. изм.	Кол.	Примеч.
1	ТУ 16.К71-377-2007	Кабель СБПнг(А)-HF 1х2х0,9	м	25	
2	ТУ 16.К71-377-2007	Кабель СБПнг(А)-HF 2х2х0,9	м	5	
3	ТУ 16.К71-377-2007	Кабель СБПнг(А)-HF 3х2х0,9	м	10	
4	ТУ 16.К71-377-2007	Кабель СБПнг(А)-HF 4х2х0,9	м	15	
5	ТУ 16.К71-377-2007	Кабель СБПнг(А)-HF 7х2х0,9	м	35	
Итого кабель СБПнг(А)-HF			м	90	
6	ГОСТ 31995-2012	Кабель СБВГнгЭ 3х2х0,9	м	25	
7	ГОСТ 31995-2012	Кабель СБВГнгЭ 4х2х0,9	м	10	
8	ГОСТ 31995-2012	Кабель СБВГнгЭ 7х2х0,9	м	10	
Итого кабель СБВГнгЭ			м	45	
9	ТУ 3500-077-21059747-2011	Кабель КГВВнг(А)-LS 1х2,5 мм2	м	10	
Итого кабель КГВВнг(А)-LS			м	10	
ИТОГО			м	145	

NN п/п	Направление укладки кабеля			Сечение и марка кабеля	Длина кабеля, м
	от		до		
1	2	3	4	5	6
1	Стативы	ст.23	ст.24	СБПнг(А)-HF 1х2х0,9	4
2			ст.24	СБПнг(А)-HF 2х2х0,9	4
3			ст.24	2КГВВнг(А)-LS 1х2,5 мм2	8
4			ст.25	СБПнг(А)-HF 7х2х0,9	5
5			ст.К34	СБПнг(А)-HF 3х2х0,9	6
6			ст.13 (УКЦ)	СБВГнгЭ 3х2х0,9	5
7		ст.24	ст.К34	2СБПнг(А)-HF 1х2х0,9	14
8			ст.13 (УКЦ)	СБВГнгЭ 3х2х0,9	6
9			ст.13 (УКЦ)	СБВГнгЭ 7х2х0,9	6
10		ст.25	ст.К34	2СБПнг(А)-HF 7х2х0,9	16
11			ст.13 (УКЦ)	СБВГнгЭ 3х2х0,9	7
12		ст.33	ст.13 (УКЦ)	СБВГнгЭ 4х2х0,9	7
13			ст.К34	СБПнг(А)-HF 1х2х0,9	4
14			ст.К34	СБПнг(А)-HF 4х2х0,9	4
15			ст.13 (УКЦ)	СБВГнгЭ 3х2х0,9	7
16		ст.К34	Пульт	СБПнг(А)-HF 7х2х0,9	10
17			Пульт	СБПнг(А)-HF 4х2х0,9	10

Согласовано

Взам. инв. №

Подп. и дата

Инв. № подл.

Изм.	Кол.уч.	Лист	№ док.	Подп.	Дата
Разработал		Хромина			03.24
Проверил		Шаньгин			03.24
Н. контр.		Горянский			03.24

Е110-0038-УКК.22.1334-РД-01-03.01.150-СЦБ-028

Реконструкция объекта "Усольский калийный комбинат. Соединительный железнодорожный путь и объекты железнодорожного транспорта станции Палашеры. Объекты необщего пользования"

Устройства СЦБ.
Парк "Г" станции "Палашеры"

Стадия	Лист	Листов
Р		1

Внутрипостовая кабельная сеть

ЗАО «ВОСТСИБТРАНСПРОЕКТ»

260420248640611

ПОЗ.	ОБОЗНАЧЕНИЕ	НАИМЕНОВАНИЕ	КОЛ.	ПРИМЕЧАНИЕ
1	16878-91-00-19	СУББЛОК ИСОЕЦ-20	7	
2	16878-91-00-20	СУББЛОК ИСОЕЦ-21	4	
3	16878-91-00-21	СУББЛОК ИСОЕЦ-22	17(2)	
4	16878-91-00-25	СУББЛОК ИСОЕЦ-26	1	
5	16878-91-00-26	СУББЛОК ИСОЕЦ-27	3	
6	16878-91-00-27	СУББЛОК ИСОЕЦ-28	11(2)	
7	16878-01-06	ЗАГЛУШКА	428	
8	16878-01-07-19	МАСКА 20	28(2)	
9	16878-01-07-20	МАСКА 21	4	
10	16878-01-07-51	МАСКА 52	11(2)	
11	57-07-00	ШИНА	2	
12		ВНЕШНИЙ ВИД	5	
13		МОНТАЖНЫЕ СХЕМЫ	14	
14	ТУ25-7504.198-2007	Амперметр цифровой ЩПО2М-П-200/5А-4,0-24ВН-RS-3-0.5	1	*
15	14815-06-00	Звонок постоянного тока на 24В с подкладкой.	1	
16	24169-00-00	Клемма двухрядная для пайки на 20 лепестков ПП-20	8	
17	24209-00-00	Панель клеммная двухрядная на 14 зажимов	2	
18	24210-00-00	Панель клеммная на 3 зажима	1	
19	393-00-00	КНОПКА ТИП КМД 1ФТ	22(4)	головка кнопок : Ж -11(2) , З -11(2)
20	387-00-00А	КНОПКА ТИП КМДФ	2	2Ф -1 , 1ФТ -1
21	387-00-00А	КНОПКА ТИП КМДП	13(2)	1Ф - 13(2)
22	387-00-00А	КНОПКА ТИП КМДФП	2	1Т-2
23	DH11-A341-600E	Переключатель 2-х позиционный	1	головка кнопки : красная *
24	16878-09-00	БЛОК КНОПКИ ТИП КМД	2	1Ф -2
25	16878-08-00-01	БЛОК КНОПКИ ТИП КМДФ	2	1ФТ -1 , 1Т -1
26	16878-08-00-02	БЛОК КНОПКИ ТИП КМДФ/П	1	1Ф -1
27	ОЖО.467.173 ТУ	С2-33Н-0,5АИ-2,7кОм±10%	9	

Лист 1 - спецификация

Лист 2 - горизонтальная панель

Листы 3-6 - наклонная панель

* - Устанавливается на месте строительства

1200

ППНБМ-1200

ППНБМ-1200 N17415-00-00

Лист 1 выдается взамен листа 1 черт.1549/1-НП-СЦБ2.30

Утолщенным показано вновь проектируемое

Согласовано

Взам. инв. №

Подп. и дата

Инв. № подл.

Изм.	Кол.уч.	Лист	№ док.	Подп.	Дата
Разработал		Хромина			03.24
Проверил		Шаньгин			03.24
Н. контр.		Горянский			03.24

Е110-0038-УКК.22.1334-РД-01-03.01.150-СЦБ-030

«Реконструкция объекта «Усольский калийный комбинат. Соединительный железнодорожный путь и объекты железнодорожного транспорта станции Палашеры. Объекты необщего пользования»

Устройства СЦБ. Парк "Г" станции "Палашеры"

Стадия	Лист	Листов
Р	1	4

Внешний вид, спецификация резервного пульта управления

ЗАО «ВОСТСИБТРАНСПРОЕКТ»

2604202490729806

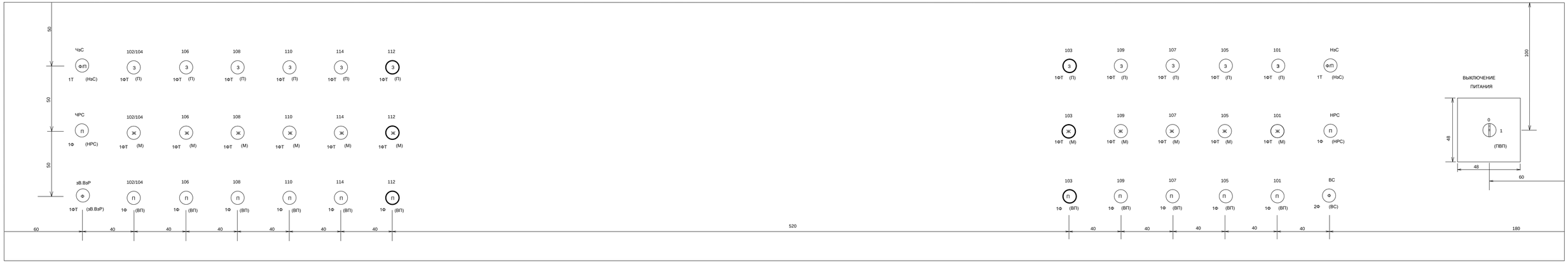

1. Надписи над кнопками выполнять на расстоянии 10мм от оси кнопки по ГОСТ 26020-80-ПР3 шрифтом-4
2. Слово "запас" не гравировать.
3. Цвет головок кнопок:
   а) маневровые с белой головкой;
   б) поездные с зеленой головкой;
   в) остальные кнопки с черной головкой, кроме указанных особо.
4. В скобках указаны названия на монтажных схемах

Лист 2 выдается взамен листа 2 черт.1549/1-НП-СЦБ2.30
Утолщенным показано вновь проектируемое

Пульт-табло
горизонтальная панель
Внешний вид

Парк "Г" станции "Палашеры"

Изм.	Кол.уч.	Лист	№ док.	Подп.	Дата	Е110-0038-ЖК.22.1334-РД-01-03.01.150-СЦБ-030	Лист 2

Е110-0038-ЖК.22.1334-РД-01-03.01.150-СЦБ-030_0_0_RU_IFC.dwg

Формат А4х

90.04.01.60/22906

Взам. инв. №

Подп. и дата

Инв. № подл.

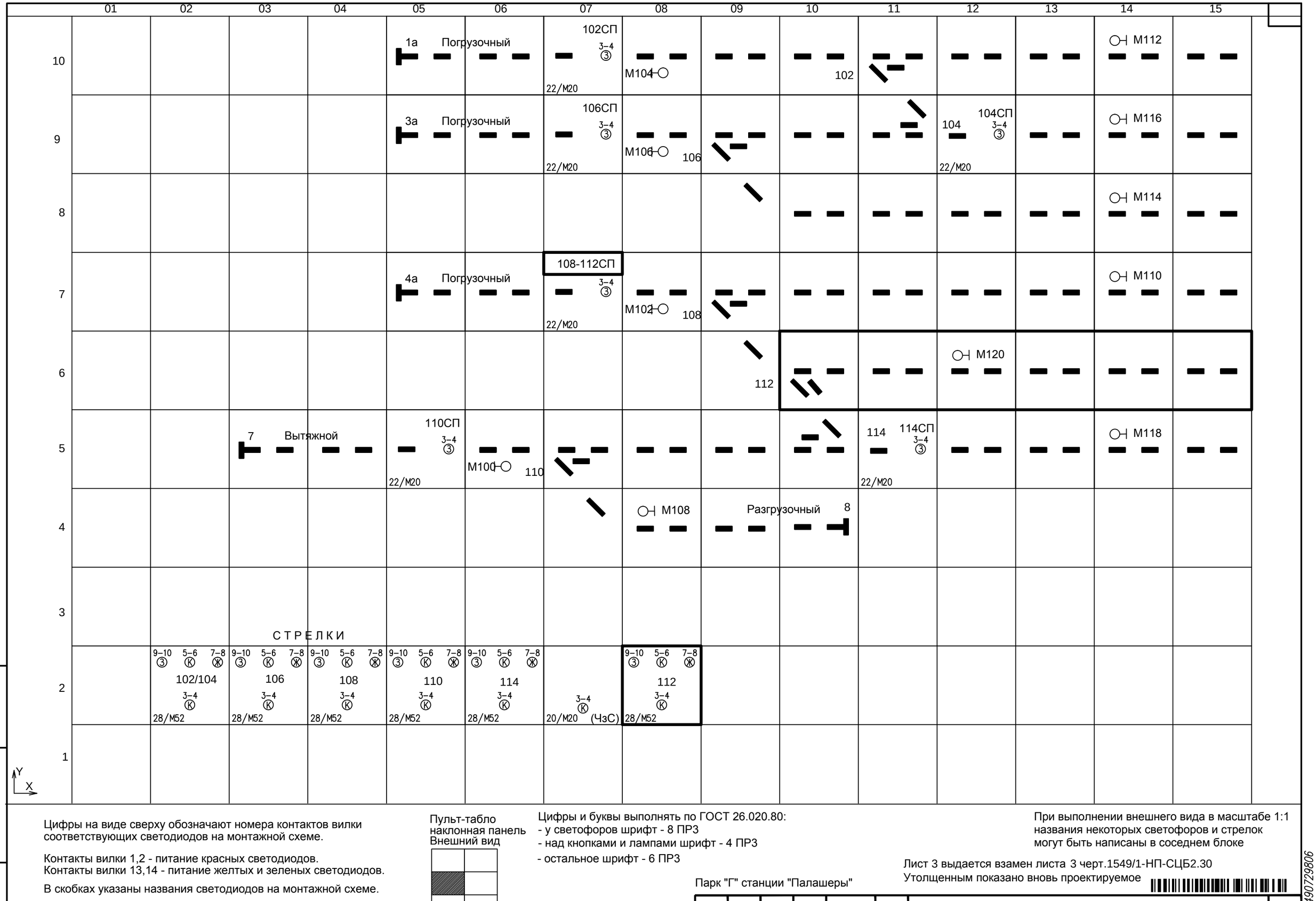

Цифры на виде сверху обозначают номера контактов вилки соответствующих светодиодов на монтажной схеме.

Контакты вилки 1,2 - питание красных светодиодов.
Контакты вилки 13,14 - питание желтых и зеленых светодиодов.

В скобках указаны названия светодиодов на монтажной схеме.

1/М1 - в числителе код субблока, в знаменателе код маски.

Пульт-табло
наклонная панель
Внешний вид

Цифры и буквы выполнять по ГОСТ 26.020.80:
- у светофоров шрифт - 8 ПР3
- над кнопками и лампами шрифт - 4 ПР3
- остальное шрифт - 6 ПР3

При выполнении внешнего вида в масштабе 1:1 названия некоторых светофоров и стрелок могут быть написаны в соседнем блоке

Лист 3 выдается взамен листа 3 черт.1549/1-НП-СЦБ2.30
Утолщенным показано вновь проектируемое

Парк "Г" станции "Палашеры"

Изм.	Кол.уч.	Лист	№ док.	Подп.	Дата	Е110-0038-УКК.22.1334-РД-01-03.01.150-СЦБ-030	Лист 3

Взам. инв. № | Подп. и дата | Инв. № подл.

Е110-0038-УКК.22.1334-РД-01-03.01.150-СЦБ-030_0_0_RU_IFC.dwg

Формат А3

260420249072980б

	16	17	18	19	20	21	22	23	24	25	26	27	28	29	30
10		1П 3–4 ③ 22/М20			М109		109		105	105-109СП 3–4 ③ 22/М20		101	101-103СП 3–4 ③ 22/М20	М101	2/101П 3–4 ③ 22/М20
9		2П 3–4 ③ 22/М20			М111			107СП 3–4 ③ 22/М20							
8		3П 3–4 ③ 22/М20			М105			107							
7		4П 3–4 ③ 22/М20			М107					103					
6		5Г 3–4 ③ 22/М20			М113							Т 3–4 Ⓚ 20/М20	26/М21 РЭ 5–6 ③ 3–4 Ⓚ		
5		6П 3–4 ③ 22/М20			М103							ДП (ДП) 1Ф	ДО (ДО) 1Ф		
4															
3											СТРЕЛКИ				
2									9–10 ③ 5–6 Ⓚ 7–8 Ⓚ 103 3–4 Ⓚ 28/М52	3–4 Ⓚ 20/М20 (НзС)	9–10 ③ 5–6 Ⓚ 7–8 Ⓚ 109 3–4 Ⓚ 28/М52	9–10 ③ 5–6 Ⓚ 7–8 Ⓚ 107 3–4 Ⓚ 28/М52	9–10 ③ 5–6 Ⓚ 7–8 Ⓚ 105 3–4 Ⓚ 28/М52	9–10 ③ 5–6 Ⓚ 7–8 Ⓚ 101 3–4 Ⓚ 28/М52	
1															

Y
X

Цифры на виде сверху обозначают номера контактов вилки соответствующих светодиодов на монтажной схеме.

Контакты вилки 1,2 - питание красных светодиодов.
Контакты вилки 13,14 - питание желтых и зеленых светодиодов.

В скобках указаны названия светодиодов на монтажной схеме.

1/М1 - в числителе код субблока, в знаменателе код маски.

Выводы 3-4 блоков 28/М52 не монтировать

Пульт-табло
наклонная панель
Внешний вид

Цифры и буквы выполнять по ГОСТ 26.020.80:
- у светофоров шрифт - 8 ПР3
- над кнопками и лампами шрифт - 4 ПР3
- остальное шрифт - 6 ПР3

При выполнении внешнего вида в масштабе 1:1 названия некоторых светофоров и стрелок могут быть написаны в соседнем блоке

Лист 4 выдается взамен листа 4 черт.1549/1-НП-СЦБ2.30

Утолщенным показано вновь проектируемое

Парк "Г" станции "Палашеры"

Изм.	Кол.уч.	Лист	№ док.	Подп.	Дата	Е110-0038-УКК.22.1334-РД-01-03.01.150-СЦБ-030	Лист 4

Взам. инв. № | Подп. и дата | Инв. № подл.

Е110-0038-УКК.22.1334-РД-01-03.01.150-СЦБ-030_0_0_RU_IFC.dwg

Формат А3

26042024907298 06

Дин-рейка WAGO 210-118 и устройства защиты
AVSR-33DC-ud (15шт.),VA-40AC-bd(1шт.) -
устанавливаются на месте строительства

Лист 2 - горизонтальная панель
Листы 3-9 - монтажная таблица
Листы 10-11, 7 - клеммные панели
Листы 12/8 - Дин-рейка WAGO 210-118
с защитными устройствами AVSR 33DC-ud,VA-40AC-bd
Лист 13/9 - пульт сброса ложной занятости 0ПСЛ3
Лист 14/10 - шины питания,звонки

Лист 1 выдается взамен листа 1 черт.1549/1-НП-СЦБ2.31
◣ знаком показано вновь проектируемое

Согласовано

Взам. инв. №

Подп. и дата

Инв. № подл.

Изм.	Кол.уч.	Лист	№ док.	Подп.	Дата	Е110-0038-УКК.22.1334-РД-01-03.01.150-СЦБ-031			
						«Реконструкция объекта «Усольский калийный комбинат. Соединительный железнодорожный путь и объекты железнодорожного транспорта станции Палашеры. Объекты необщего пользования»			
Разработал		Хромина			03.24	Устройства СЦБ. Парк "Г" станции "Палашеры"	Стадия	Лист	Листов
Проверил		Шаньгин			03.24		Р	1	14/10
Н. контр.		Горянский			03.24	Монтажные схемы резервного пульта управления	ЗАО «ВОСТСИБТРАНСПРОЕКТ»		

260420249100441 9

Пульт-табло
горизонтальная панель
Монтажная схема

Лист 2 выдается взамен листа 2 черт.1549/1-НП-СЦБ2.31
Утолщенным показано вновь проектируемое

Парк "Г" станции "Палашеры"

Изм.	Кол.уч.	Лист	№ док.	Подп.	Дата	Е110-0038-ИКК22.1334-РД-01-03.01.150-СЦБ-031	Лист 2

Е110-0038-ИКК22.1334-РД-01-03.01.150-СЦБ-031_0_0_RU_IFC.dwg

Формат А4х

Взам. инв. №

Подп. и дата

Инв. № подл.

20240201104419

Субблок с вилкой			Адрес соединения на:	
Имя	Место X-Y	Конт. вилки	Контакт вилки,нижнюю клемму	Шину питания
1	2	3	4	5
Стр.102/104 К Ж з	022 (28)	1		М5-1
		2	13	М5
		3		
		4		
		5	П12-18	
		6		
		7	П12-16	
		8		
		9	П12-14	
		10		
		11		
		12		
		13	2	М5
		14	032-1	М5
Стр.106 К Ж з	032 (28)	1	022-14	М5
		2	13	М5
		3		
		4		
		5	П22-4	
		6		
		7	П22-2	
		8		
		9	П12-20	
		10		
		11		
		12		
		13	2	М5
		14	042-1	М5

Субблок с вилкой			Адрес соединения на:	
Имя	Место X-Y	Конт. вилки	Контакт вилки,нижнюю клемму	Шину питания
1	2	3	4	5
Стр.108 К Ж з	042 (28)	1	032-14	М5
		2	13	М5
		3		
		4		
		5	П22-10	
		6		
		7	П22-8	
		8		
		9	П22-6	
		10		
		11		
		12		
		13	2	М5
		14	052-1	М5
Стр.110 К Ж з	052 (28)	1	042-14	М5
		2	13	М5
		3		
		4		
		5	П22-16	
		6		
		7	П22-14	
		8		
		9	П22-12	
		10		
		11		
		12		
		13	2	М5
		14	062-1	М5

Субблок с вилкой			Адрес соединения на:	
Имя	Место X-Y	Конт. вилки	Контакт вилки,нижнюю клемму	Шину питания
1	2	3	4	5
Стр.114 К Ж з	062 (28)	1	052-14	М5
		2	13	М5
		3		
		4		
		5	П12-12	
		6		
		7	П12-10	
		8		
		9	П12-8	
		10		
		11		
		12		
		13	2	М5
		14	072-1	М5
ЧзС К	072 (20)	1	062-14	М5
		2	082-1	М5
		3	П21-11	
		4		
		5		
		6		
		7		
		8		
		9		
		10		
		11		
		12		
		13		
		14		

Субблок с вилкой			Адрес соединения на:	
Имя	Место X-Y	Конт. вилки	Контакт вилки,нижнюю клемму	Шину питания
1	2	3	4	5
Стр.112 К Ж з	082 (28)	1	072-2	М5
		2	13	М5
		3		
		4		
		5	П15-11	
		6		
		7	П15-9	
		8		
		9	П15-7	
		10		
		11		
		12		
		13	2	М5
		14	242-1	М5
Стр.103 К Ж з	242 (28)	1	082-14	М5
		2	13	М5
		3		
		4		
		5	П15-17	
		6		
		7	П15-15	
		8		
		9	П15-13	
		10		
		11		
		12		
		13	2	М5
		14	252-1	М5

Субблоки и перемычки монтировать проводом НВ-02IV-500 ГОСТ 17515-72.
Между кнопками провод НВ-0,35I-500 ГОСТ 17515-72.

Лист 3 выдается взамен листа 3 черт.1549/1-НП-СЦБ2.31
Утолщенным показано вновь проектируемое

Пульт-табло
Монтажная схема

Ряд 2

Парк "Г" станции "Палашеры"

Изм.	Кол.уч.	Лист	№ док.	Подп.	Дата	Е110-0038-УКК.22.1334-РД-01-03.01.150-СЦБ-031	Лист 3

Взам. инв. № | Подп. и дата | Инв. № подл.

2604202491004419

Субблок с вилкой			Адрес соединения на:	
Имя	Место X-Y	Конт. вилки	Контакт вилки,нижнюю клемму	Шину питания
1	2	3	4	5
НзС К	252 (20)	1	242-14	М5
		2	262-1	М5
		3	П21-13	
		4		
		5		
		6		
		7		
		8		
		9		
		10		
		11		
		12		
		13		
		14		
Стр.109 К Ж з	262 (28)	1	252-2	М5
		2	13	М5
		3		
		4		
		5	П12-5	
		6		
		7	П12-3	
		8		
		9	П12-1	
		10		
		11		
		12		
		13	2	М5
		14	272-1	М5

Субблок с вилкой			Адрес соединения на:	
Имя	Место X-Y	Конт. вилки	Контакт вилки,нижнюю клемму	Шину питания
1	2	3	4	5
Стр.107 К Ж з	272 (28)	1	262-14	М5
		2	13	М5
		3		
		4		
		5	П12-11	
		6		
		7	П12-9	
		8		
		9	П12-7	
		10		
		11		
		12		
		13	2	М5
		14	282-1	М5
Стр.105 К Ж з	282 (28)	1	272-14	М5
		2	13	М5
		3		
		4		
		5	П12-17	
		6		
		7	П12-15	
		8		
		9	П12-13	
		10		
		11		
		12		
		13	2	М5
		14	292-1	М5

Субблок с вилкой			Адрес соединения на:	
Имя	Место X-Y	Конт. вилки	Контакт вилки,нижнюю клемму	Шину питания
1	2	3	4	5
Стр.101 К Ж з	292 (28)	1	282-14	М5
		2	13	М5
		3		
		4		
		5	П22-3	
		6		
		7	П22-1	
		8		
		9	П12-19	
		10		
		11		
		12		
		13	2	М5
		14		М5-2
		1		
		2		
		3		
		4		
		5		
		6		
		7		
		8		
		9		
		10		
		11		
		12		
		13		
		14		

Субблок с вилкой			Адрес соединения на:	
Имя	Место X-Y	Конт. вилки	Контакт вилки,нижнюю клемму	Шину питания
1	2	3	4	5
110СП з	055 (22)	1		
		2		
		3	П23-1	
		4		
		5		
		6		
		7		
		8		
		9		
		10		
		11		
		12		
		13		М5-3
		14	115-13	М5
114СП з	115 (22)	1		
		2		
		3	П23-3	
		4		
		5		
		6		
		7		
		8		
		9		
		10		
		11		
		12		
		13	055-14	М5
		14	175-13	М5

Субблоки и перемычки монтировать проводом НВ-02IV-500 ГОСТ 17515-72.
Между кнопками провод НВ-0,35I-500 ГОСТ 17515-72.

Лист 4 выдается взамен листа 4 черт.1549/1-НП-СЦБ2.31
Утолщенным показано вновь проектируемое

Пульт-табло
Монтажная схема

Ряд 2,5

Парк "Г" станции "Палашеры"

Изм.	Кол.уч.	Лист	№ док.	Подп.	Дата	Е110-0038-УКК.22.1334-РД-01-03.01.150-СЦБ-031	Лист 4

Взам. инв. № | Подп. и дата | Инв. № подл.

2604202491004419

Субблок с вилкой			Адрес соединения на:	
Имя	Место X-Y	Конт. вилки	Контакт вилки,нижнюю клемму	Шину питания
1	2	3	4	5
6П 3	175 (22)	1		
		2		
		3	П23-5	
		4		
		5		
		6		
		7		
		8		
		9		
		10		
		11		
		12		
		13	115-14	М5
		14		М5-4
ДП	275	12	П11-1	
		11		ТП-5
ДО	285	12	П21-1	
		11		ТП-6

Субблок с вилкой			Адрес соединения на:	
Имя	Место X-Y	Конт. вилки	Контакт вилки,нижнюю клемму	Шину питания
1	2	3	4	5
5Г 3	176 (22)	1		
		2		
		3	П15-19	
		4		
		5		
		6		
		7		
		8		
		9		
		10		
		11		
		12		
		13		М5-5
		14	276-1	М5
Т К	276 (20)	1	176-14	М5
		2	286-1	М5
		3	П21-3	
		4		
		5		
		6		
		7		
		8		
		9		
		10		
		11		
		12		
		13		
		14		

Субблок с вилкой			Адрес соединения на:	
Имя	Место X-Y	Конт. вилки	Контакт вилки,нижнюю клемму	Шину питания
1	2	3	4	5
РЭ К з	286 (26)	1	276-2	М5
		2	13	М5
		3	П21-5	
		4		
		5	П21-7	
		6		
		7		
		8		
		9		
		10		
		11		
		12		
		13	2	М5
		14		М5-6
108-112СП з	077 (22)	1		
		2		
		3	П23-7	
		4		
		5		
		6		
		7		
		8		
		9		
		10		
		11		
		12		
		13		М5-7
		14	177-13	М5

Субблок с вилкой			Адрес соединения на:	
Имя	Место X-Y	Конт. вилки	Контакт вилки,нижнюю клемму	Шину питания
1	2	3	4	5
4П 3	177 (22)	1		
		2		
		3	П23-9	
		4		
		5		
		6		
		7		
		8		
		9		
		10		
		11		
		12		
		13	077-14	М5
		14		М5-8
ЗП З	178 (22)	1		
		2		
		3	П23-11	
		4		
		5		
		6		
		7		
		8		
		9		
		10		
		11		
		12		
		13		М5-9
		14		М5

Пульт-табло
Монтажная схема

Ряд 6,7,8

Субблоки и перемычки монтировать проводом НВ-02IV-500 ГОСТ 17515-72.
Между кнопками провод НВ-0,35I-500 ГОСТ 17515-72.

Лист 5 выдается взамен листа 5 черт.1549/1-НП-СЦБ2.31
Утолщенным показано вновь проектируемое

Парк "Г" станции "Палашеры"

Изм.	Кол. уч.	Лист	№ док.	Подп.	Дата	Е110-0038-УКК.22.1334-РД-01-03.01.150-СЦБ-031	Лист 5

Взам. инв. № | Подп. и дата | Инв. № подл.

Е110-0038-УКК.22.1334-РД-01-03.01.150-СЦБ-031_0_0_RU_IFC.dwg

Формат А3

260420249100441 9

Субблок с вилкой			Адрес соединения на:	
Имя	Место X-Y	Конт. вилки	Контакт вилки,нижнюю клемму	Шину питания
1	2	3	4	5
101-103СП 3	2810 (22)	1		
		2		
		3	П13-1	
		4		
		5		
		6		
		7		
		8		
		9		
		10		
		11		
		12		
		13	2510-14	М5
		14	3010-13	М5
2/101П 3	3010 (22)	1		
		2		
		3	П13-11	
		4		
		5		
		6		
		7		
		8		
		9		
		10		
		11		
		12		
		13	2810-14	М5
		14		М5-13

Субблок с вилкой			Адрес соединения на:	
Имя	Место X-Y	Конт. вилки	Контакт вилки,нижнюю клемму	Шину питания
1	2	3	4	5
РСВ	0211	11		ТП-2
		12	П11-9	
		13	0814-11	
		1		
		2		
		3		
		4		
		5		
		6		
		7		
		8		
		9		
		10		
		11		
		12		
		13		
		14		

Субблок с вилкой			Адрес соединения на:	
Имя	Место X-Y	Конт. вилки	Контакт вилки,нижнюю клемму	Шину питания
1	2	3	4	5
Авт.ДН Ж	0212 (21)	1		
		2		
		3	П11-13	
		4		
		5		
		6		
		7		
		8		
		9		
		10		
		11		
		12		
		13		М5-14
		14	0312-13	М5
Ручн.ДН Ж	0312 (21)	1		
		2		
		3	П11-15	
		4		
		5		
		6		
		7		
		8		
		9		
		10		
		11		
		12		
		13	0212-14	М5
		14		М5-15

Субблок с вилкой			Адрес соединения на:	
Имя	Место X-Y	Конт. вилки	Контакт вилки,нижнюю клемму	Шину питания
1	2	3	4	5
		1		
		2		
		3		
		4		
		5		
		6		
		7		
		8		
		9		
		10		
		11		
		12		
		13		
		14		
		1		
		2		
		3		
		4		
		5		
		6		
		7		
		8		
		9		
		10		
		11		
		12		
		13		
		14		

Субблоки и перемычки монтировать проводом НВ-02IV-500 ГОСТ 17515-72.
Между кнопками провод НВ-0,35I-500 ГОСТ 17515-72.

Пульт-табло
Монтажная схема

Ряд 10,11,12

Парк "Г" станции "Палашеры"

Лист 6 выдается взамен листа 7 черт.1549/1-НП-СЦБ2.31
Утолщенным показано вновь проектируемое

Изм.	Кол.уч.	Лист	№ док.	Подп.	Дата	Е110-0038-УКК.22.1334-РД-01-03.01.150-СЦБ-031	Лист 7/6

Взам. инв. № | Подп. и дата | Инв. № подл.

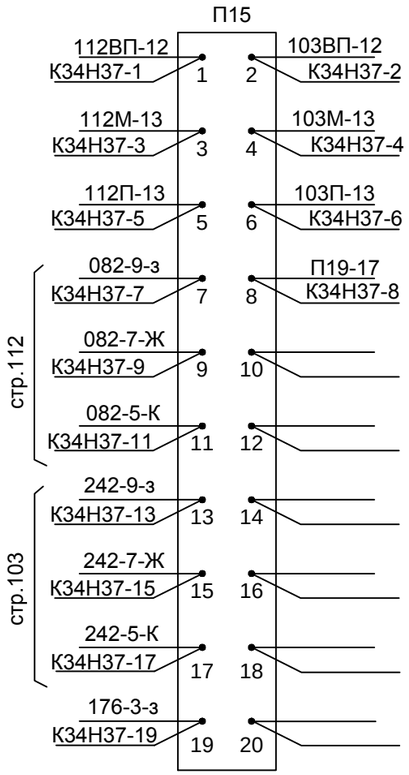

Лист выдается вновь

Парк "Г" станции "Палашеры"

Изм.	Кол.уч.	Лист	№ док.	Подп.	Дата	Е110-0038-УКК.22.1334-РД-01-03.01.150-СЦБ-031	Лист 7

Взам. инв. № | Подп. и дата | Инв. № подл.

Е110-0038-УКК.22.1334-РД-01-03.01.150-СЦБ-031_0_0_RU_IFC.dwg

Формат А3

26042024910044 19

1			
Уз1 (AVSR-33DC-ud)			
Модуль А2	Модуль А1		
Конт.	Конт.	Адрес	
	1вх	П11-20	
	2вх	2-2вх	17-2вх
	3вых	2-3вых	17-3вых
	4вых	ОПСЛЗ-1	
6	6		
7	7		
8	8		

2			
Уз2 (AVSR-33DC-ud)			
Модуль А2	Модуль А1		
Конт.	Конт.	Адрес	
	1вх	П21-2	
	2вх	1-2вх	3-2вх
	3вых	1-3вых	3-3вых
	4вых	ОПСЛЗ-3	
6	6		
7	7		
8	8		

3			
Уз3 (AVSR-33DC-ud)			
Модуль А2	Модуль А1		
Конт.	Конт.	Адрес	
	1вх	П21-4	
	2вх	2-2вх	4-2вх
	3вых	2-3вых	4-3вых
	4вых	ОПСЛЗ-5	
6	6		
7	7		
8	8		

4			
Уз4 (AVSR-33DC-ud)			
Модуль А2	Модуль А1		
Конт.	Конт.	Адрес	
	1вх	П21-6	
	2вх	3-2вх	5-2вх
	3вых	3-3вых	5-3вых
	4вых	ОПСЛЗ-7	
6	6		
7	7		
8	8		

5			
Уз5 (AVSR-33DC-ud)			
Модуль А2	Модуль А1		
Конт.	Конт.	Адрес	
	1вх	П21-8	
	2вх	4-2вх	6-2вх
	3вых	4-3вых	6-3вых
	4вых	ОПСЛЗ-9	
6	6		
7	7		
8	8		

6			
Уз6 (AVSR-33DC-ud)			
Модуль А2	Модуль А1		
Конт.	Конт.	Адрес	
	1вх	П21-10	
	2вх	5-2вх	7-2вх
	3вых	5-3вых	7-3вых
	4вых	ОПСЛЗ-11	
6	6		
7	7		
8	8		

7			
Уз7 (AVSR-33DC-ud)			
Модуль А2	Модуль А1		
Конт.	Конт.	Адрес	
	1вх	П21-12	
	2вх	6-2вх	8-2вх
	3вых	6-3вых	8-3вых
	4вых	ОПСЛЗ-13	
6	6		
7	7		
8	8		

8			
Уз8 (AVSR-33DC-ud)			
Модуль А2	Модуль А1		
Конт.	Конт.	Адрес	
	1вх	П21-14	
	2вх	7-2вх	9-2вх
	3вых	7-3вых	9-3вых
	4вых	ОПСЛЗ-15	
6	6		
7	7		
8	8		

9			
Уз9 (AVSR-33DC-ud)			
Модуль А2	Модуль А1		
Конт.	Конт.	Адрес	
	1вх	П21-16	
	2вх	8-2вх	10-2вх
	3вых	8-3вых	10-3вых
	4вых	ОПСЛЗ-17	
6	6		
7	7		
8	8		

10			
Уз10 (AVSR-33DC-ud)			
Модуль А2	Модуль А1		
Конт.	Конт.	Адрес	
	1вх	П21-18	
	2вх	9-2вх	11-2вх
	3вых	9-3вых	11-3вых
	4вых	ОПСЛЗ-19	
6	6		
7	7		
8	8		

11			
Уз11 (AVSR-33DC-ud)			
Модуль А2	Модуль А1		
Конт.	Конт.	Адрес	
	1вх	П21-20	
	2вх	10-2вх	12-2вх
	3вых	10-3вых	12-3вых
	4вых	ОПСЛЗ-21	
6	6		
7	7		
8	8		

12			
Уз12 (AVSR-33DC-ud)			
Модуль А2	Модуль А1		
Конт.	Конт.	Адрес	
	1вх	П13-13	
	2вх	11-2вх	13-2вх
	3вых	11-3вых	13-3вых
	4вых	ОПСЛЗ-23	
6	6		
7	7		
8	8		

13			
Уз13 (AVSR-33DC-ud)			
Модуль А2	Модуль А1		
Конт.	Конт.	Адрес	
	1вх	П13-15	
	2вх	12-2вх	14-2вх
	3вых	12-3вых	14-3вых
	4вых	ОПСЛЗ-25	
6	6		
7	7		
8	8		

14			
Уз14 (AVSR-33DC-ud)			
Модуль А2	Модуль А1		
Конт.	Конт.	Адрес	
	1вх	П13-17	
	2вх	13-2вх	15-2вх
	3вых	13-3вых	15-3вых
	4вых	ОПСЛЗ-26	
6	6		
7	7		
8	8		

15			
Уз15 (AVSR-33DC-ud)			
Модуль А2	Модуль А1		
Конт.	Конт.	Адрес	
	1вх	П13-19	
	2вх	14-2вх	П11-3
	3вых	14-3вых	ОПСЛЗ-50
	4вых	ОПСЛЗ-28	
6	6		
7	7		
8	8		

16			
Уз52 (VA-40AC-bd)			
Модуль А2	Модуль А1		
Конт.	Конт.	Адрес	
	1вх	П116-1	ОПСЛЗ-Х1_3
	2вх	П215-7	ОПСЛЗ-Х1_4
6	6		
7	7		
8	8		

17			
Уз17 (AVSR-33DC-ud)			
Модуль А2	Модуль А1		
Конт.	Конт.	Адрес	
	1вх	П15-8	
	2вх	1-2вх	
	3вых	1-3вых	
	4вых	ОПСЛЗ-30	
6	6		
7	7		
8	8		

Дин-рейка WAGO 210-118 устанавливается
на места П19-П114 клеммных колодок

Пульт-табло

Парк "Г" станции "Палашеры"

Лист 8 выдается взамен листа 12 черт.1549/1-НП-СЦБ2.31
Утолщенным показано вновь проектируемое

Изм.	Кол.уч.	Лист	№ док.	Подп.	Дата	Е110-0038-УКК.22.1334-РД-01-03.01.150-СЦБ-031	Лист 12/8

Взам. инв. №
Подп. и дата
Инв. № подл.

260420249100441 9

0ПСЛ3

ПСЛ3-25

N конт.	Адрес
1	П19-1-4вых
3	П19-2-4вых
5	П19-3-4вых
7	П19-4-4вых
9	П19-5-4вых
11	П19-6-4вых
13	П19-7-4вых
15	П19-8-4вых
17	П19-9-4вых
19	П19-10-4вых
21	П19-11-4вых
23	П19-12-4вых
25	П19-13-4вых
26	П19-14-4вых
28	П19-15-4вых
30	П19-17-4вых
32	
34	
36	
38	
40	
42	
44	
46	
48	
50	П19-15-3вых
X3	

N конт.	Адрес
1	П115-6 ***
2	
3	П19-16-1вх
4	П19-16-2вх
X1	

*** - ПуГВ -1х1,5мм²

Пульт-табло

Парк "Г" станции "Палашеры"

Лист 9 выдается взамен листа 13 черт.1549/1-НП-СЦБ2.31
Утолщенным показано вновь проектируемое

Изм.	Кол.уч.	Лист	№ док.	Подп.	Дата	Е110-0038-УКК.22.1334-РД-01-03.01.150-СЦБ-031	Лист 13/9

Взам. инв. № | Подп. и дата | Инв. № подл.

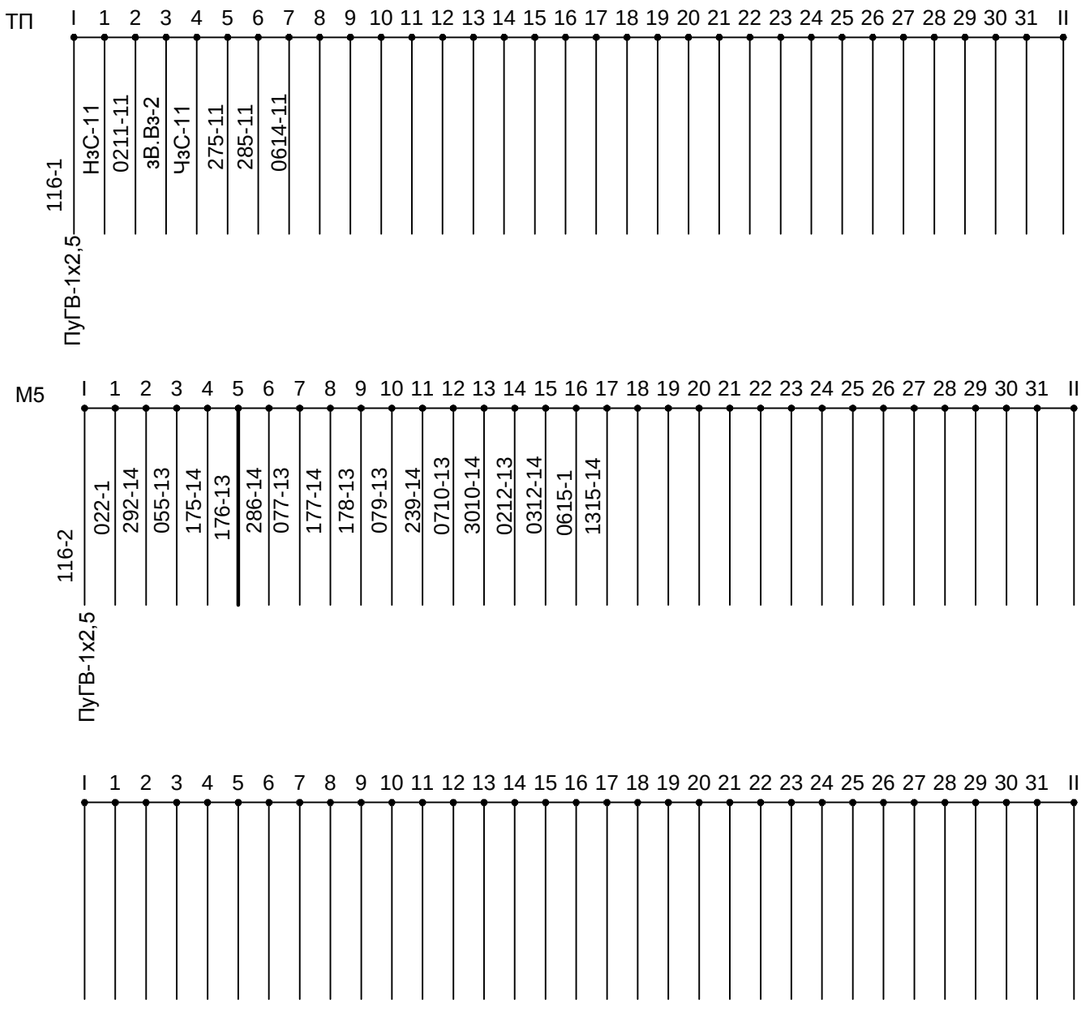

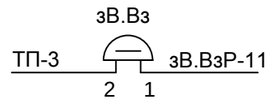

Пульт-табло
Клеммные панели
Вид с монтажной стороны

Лист 10 выдается взамен листа 14 черт.1549/1-НП-СЦБ2.31
Утолщенным показано вновь проектируемое

Парк "Г" станции "Палашеры"

Изм.	Кол.уч.	Лист	№ док.	Подп.	Дата	Е110-0038-УКК.22.1334-РД-01-03.01.150-СЦБ-031	Лист 14/10

Взам. инв. №
Подп. и дата
Инв. № подл.

2604202491004419

Вид с лицевой стороны поворотной рамы

S1

Полка \ Устан. место	1	2	3	4	5	6	7	8	9	10	11	12	13	14	15	16	17	18	19	20
				АВ1		АВ2		АВ3		АВ4		АВ5		АВ6		АВ7				
				10А C60N-2P-10A-C		10А C60N-2P-10A-C		10А C60N-1P-10A-C		2А C60N-1P-2A-C		2А C60N-1P-2A-C		2А C60N-1P-2A-C		2А C60N-1P-2A-C				
Панель вентиляционная ПВ ЭРИО .651212.002																				
1	КЦ1																			
	МЦП	МФ1	МФ2	МФ3	МФ4	МФ5	МФ6	МФ7	МФ8	МФ9	МФ10	МФ11	МФ12	МФ13	МФ14	МФ15	МФ16	МФ17	МФ18	МБП
	МЦП	МФ-03	МФ-03							МФ-01	МФ-01	МФ-01	МФ-01				МФ-01	МФ-02	МПИ	БПС
2	КЦ2																			
	МЦП	МФ1	МФ2	МФ3	МФ4	МФ5	МФ6	МФ7	МФ8	МФ9	МФ10	МФ11	МФ12	МФ13	МФ14	МФ15	МФ16	МФ17	МФ18	МБП
	МЦП	МФ-03	МФ-03							МФ-01	МФ-01	МФ-01	МФ-01				МФ-01	МФ-02	МПИ	БПС
3	БУСО1																			
	УСО1	УСО2	УСО3	УСО4	УСО5	УСО6	УСО7	УСО8	УСО9	УСО10	УСО11	УСО12	УСО13	УСО14	УСО15	УСО16	УСО17	УСО18	УСО19	УСО20
	МП	МП	МП	УСО-БР-03	УСО-БР-03	УСО-БР-03	УСО-БР-03	УСО-БР-03	УСО-БР-03	УСО-БР-03	УСО-БР-03	УСО-БР-03	УСО-БР-03	УСО-БР-03	УСО-БР-03	УСО-БР-03	УСО-БР-03	УСО-БР-03	УСО-БР-03	УСО-БР-03
4	БУСО2																			
	УСО1	УСО2	УСО3	УСО4	УСО5	УСО6	УСО7	УСО8	УСО9	УСО10	УСО11	УСО12	УСО13	УСО14	УСО15	УСО16	УСО17	УСО18	УСО19	УСО20
	УСО-БР-03	УСО-БР-03	УСО-БР-03	УСО-БР-03	УСО-БР-03	УСО-БР-03	УСО-БР-03	УСО-БР-03	УСО-БР-03	УСО-БР-03	УСО-БР-03	УСО-БР-03	УСО-БР-03	УСО-БР-03	УСО-БР-03	УСО-БР-03				
5																				
6																				
7																				
8																				
9																				
10																				

Комплектация

Лист 1 выдается взамен листа 1 черт.1549/1-НП-СЦБ2.33
Утолщенным показано вновь проектируемое

Согласовано

Взам. инв. №

Подп. и дата

Инв. № подл.

Изм.	Кол.уч.	Лист	№ док.	Подп.	Дата
Разработал		Хромина			03.24
Проверил		Шаньгин			03.24
Н. контр.		Горянский			03.24

Е110-0038-УКК.22.1334-РД-01-03.01.150-СЦБ-033

«Реконструкция объекта «Усольский калийный комбинат. Соединительный железнодорожный путь и объекты железнодорожного транспорта станции Палашеры. Объекты необщего пользования»

Устройства СЦБ. Парк "Г" станции "Палашеры"

Стадия	Лист	Листов
Р	1	25/6

Статив 13. Монтажная схема УКЦ

ЗАО «ВОСТСИБТРАНСПРОЕКТ»

26042024914548 77

Спецификация УКЦ ЭРИО.421457.001-02

Наименование	Обозначение	Коли-чество	Примечание
Основное оборудование			
Шкаф управления ШУ КЦ	ЭРИО.301446.001-04	1	
Контроллер централизации КЦ 1 в составе :	ЭРИО .426487.003		
Блок монтажный	КСПД.301446.008-01	1	
Модуль центрального процессора МЦП	ЭРИО .426471.001	1	
Модуль функциональный МФ -01	ЭРИО .426433.001	5	
Модуль функциональный МФ -02	ЭРИО .426435.001	1	
Модуль функциональный МФ -03	ЭРИО .426436.002	2	
Модуль последовательного интерфейса МПИ	ЭРИО .426441.001	1	
Блок питания сетевой БПС	ЭРИО .436617.001	1	
Модуль переходной модуля последовательного интерфейса МП МПИ	ЭРИО .469155.001	1	
Модуль переходной МП 3	ЭРИО .469155.002	8	
Модуль переходной модуля центрального процессора МП МЦП 4	ЭРИО .467911.001	1	
Панель -заглушка	КСПД .741138.008	18	
Панель задняя БПС	КСПД .301412.009	1	
Контроллер централизации КЦ 2 в составе :	ЭРИО .426487.003		
Блок монтажный	КСПД .301446.008- 01	1	
Модуль центрального процессора МЦП	ЭРИО .426471.001	1	
Модуль функциональный МФ -01	ЭРИО .426433.001	5	
Модуль функциональный МФ -02	ЭРИО .426435.001	1	
Модуль функциональный МФ -03	ЭРИО .426436.002	2	
Модуль последовательного интерфейса МПИ	ЭРИО .426441.001	1	
Блок питания сетевой БПС	ЭРИО .436617.001	1	
Модуль переходной модуля последовательного интерфейса МП МПИ	ЭРИО .469155.001	1	
Модуль переходной МП 3	ЭРИО .469155.002	8	
Модуль переходной модуля центрального процессора МП МЦП 4	ЭРИО .467911.001	1	
Панель -заглушка	КСПД .741138.008	18	
Панель задняя БПС	КСПД .301412.009	1	
БУСО 1 в составе :	ЕРКФ .421419.002		
Кассета УСО	ЕРКФ .301243.002	1	
Модуль УСО -БР-03	ЕРКФ .421416.001	15	
Модуль пассивный	ЕРКФ .421416.002	5	
Панель -заглушка кассеты УСО	ЕРКФ .301412.012	-	
БУСО 2 в составе :	ЕРКФ .421419.002		
Кассета УСО	ЕРКФ .301243.002	1	
Модуль УСО -БР-03	ЕРКФ .421416.001	16 (1)	
Модуль пассивный	ЕРКФ .421416.002	-	
Панель -заглушка кассеты УСО	ЕРКФ .301412.012	4	
БУСО 3 в составе :	ЕРКФ .421419.002		
Кассета УСО	ЕРКФ .301243.002	-	
Модуль УСО -БР-03	ЕРКФ .421416.001	-	
Модуль пассивный	ЕРКФ .421416.002	-	
Панель -заглушка кассеты УСО	ЕРКФ .301412.012	-	

Продолжение спецификации

Наименование	Обозначение	Коли-чество	Примечание
БУСО 4 в составе :	ЕРКФ .421419.002		
Кассета УСО	ЕРКФ .301243.002	-	
Модуль УСО -БР-03	ЕРКФ .421416.001	-	
Модуль пассивный	ЕРКФ .421416.002	-	
Панель -заглушка кассеты УСО	ЕРКФ .301412.012	-	
БУСО 5 в составе :	ЕРКФ .421419.002		
Кассета УСО	ЕРКФ .301243.002	-	
Модуль УСО -БР-03	ЕРКФ .421416.001	-	
Модуль пассивный	ЕРКФ .421416.002	-	
Панель -заглушка кассеты УСО	ЕРКФ .301412.012	-	
БУСО 6 в составе :	ЕРКФ .421419.002		
Кассета УСО	ЕРКФ .301243.002	-	
Модуль УСО -БР-03	ЕРКФ .421416.001	-	
Модуль пассивный	ЕРКФ .421416.002	-	
Панель -заглушка кассеты УСО	ЕРКФ .301412.012	-	
БУСО 7 в составе :	ЕРКФ .421419.002		
Кассета УСО	ЕРКФ .301243.002	-	
Модуль УСО -БР-03	ЕРКФ .421416.001	-	
Модуль пассивный	ЕРКФ .421416.002	-	
Панель -заглушка кассеты УСО	ЕРКФ .301412.012	-	
БУСО 8 в составе :	ЕРКФ .421419.002		
Кассета УСО	ЕРКФ .301243.002	-	
Модуль УСО -БР-03	ЕРКФ .421416.001	-	
Модуль пассивный	ЕРКФ .421416.002	-	
Панель -заглушка кассеты УСО	ЕРКФ .301412.012	-	
Запасное оборудование			
Модуль УСО -БР-03	ЕРКФ .421416.001	3	
Модуль пассивный	ЕРКФ .421416.002	1	
Модуль центрального процессора МЦП	ЭРИО .426471.001	2	
Модуль функциональный МФ -01	ЭРИО .426433.001	1	
Модуль функциональный МФ -02	ЭРИО .426435.001	1	
Модуль функциональный МФ -03	ЭРИО .426436.002	1	
Модуль последовательного интерфейса МПИ	ЭРИО .426441.001	1	
Блок питания сетевой БПС	ЭРИО .436617.001	1	
Модуль переходной модуля последовательного интерфейса МП МПИ	ЭРИО .469155.001	1	
Модуль переходной МП 3	ЭРИО .469155.002	2	
Модуль переходной модуля центрального процессора МП МЦП 4	ЭРИО .467911.001	1	
Панель задняя БПС	КСПД .301412.009	1	

Взам. инв. №

Подп. и дата

Инв. № подл.

Лист 2 выдается взамен листа 2 черт.1549/1-НП-СЦБ2.33
Утолщенным показано вновь проектируемое

Статив 13. УКЦ.
Спецификация

Парк "Г" станции "Палашеры"

Изм.	Кол.уч.	Лист	№ док.	Подп.	Дата	Е110-0038-УКК.22.1334-РД-01-03.01.150-СЦБ-033	Лист 2

Е110-0038-УКК.22.1334-РД-01-03.01.150-СЦБ-033_0_0_RU_IFC.dwg

Формат А3

26042024914548 77

Клеммные колодки

К4		К3		К2		К1		УК2		УК1	
1 111-X2-d2	2 211-X2-d2	1 111-X1-d2	2 211-X1-d2	1 110-X2-d2	2 210-X2-d2	1 110-X1-d2	2 210-X1-d2	1 31-X23-d2	2 31-X23-z2	1 31-X22-d2	2 31-X22-z2
24B12-18	24B13-17	24B12-2	24B13-1	25B27-14	25B28-13	25B17-2	25B18-1	25B29-1	УК1-32		
3 111-X2-z4	4 211-X2-z4	3 111-X1-z4	4 211-X1-z4	3 110-X2-z4	4 210-X2-z4	3 110-X1-z4	4 210-X1-z4	3 31-X23-d4	4 31-X23-z4	3 31-X22-d4	4 31-X22-z4
24B12-20	24B13-19	24B12-4	24B13-3	25B27-16	25B28-15	25B17-4	25B18-3	25B29-3			
5 111-X2-d6	6 211-X2-d6	5 111-X1-d6	6 211-X1-d6	5 110-X2-d6	6 210-X2-d6	5 110-X1-d6	6 210-X1-d6	5 31-X23-d6	6 31-X23-z6	5 31-X22-d6	6 31-X22-z6
24B22-2	24B23-1	24B12-6	24B13-5	25B27-18	25B28-17	25B17-6	25B18-5	25B29-5			
7 111-X2-z8	8 211-X2-z8	7 111-X1-z8	8 211-X1-z8	7 110-X2-z8	8 210-X2-z8	7 110-X1-z8	8 210-X1-z8	7 31-X23-d8	8 31-X23-z8	7 31-X22-d8	8 31-X22-z8
24B22-4	24B23-3	24B12-8	24B13-7	25B19-12	25B19-20	25B17-8	25B18-7	25B29-7			
9 111-X2-d10	10 211-X2-d10	9 111-X1-d10	10 211-X1-d10	9 110-X2-d10	10 210-X2-d10	9 110-X1-d10	10 210-X1-d10	9 31-X23-d10	10 31-X23-z10	9 31-X22-d10	10 31-X22-z10
24B22-6	24B23-5	24B12-10	24B13-9	25B18-2	25B18-4	25B17-10	25B18-9	25B29-9			
11 111-X2-z12	12 211-X2-z12	11 111-X1-z12	12 211-X1-z12	11 110-X2-z12	12 210-X2-z12	11 110-X1-z12	12 210-X1-z12	11 31-X23-d12	12 31-X23-z12	11 31-X22-d12	12 31-X22-z12
24B22-8	24B23-7	24B12-12	24B13-11	33B18-2	33B19-1	25B17-12	25B18-11	25B29-11			
13 111-X2-d14	14 211-X2-d14	13 111-X1-d14	14 211-X1-d14	13 110-X2-d14	14 210-X2-d14	13 110-X1-d14	14 210-X1-d14	13 31-X23-d14	14 31-X23-z14	13 31-X22-d14	14 31-X22-z14
24B22-10	24B23-9	24B12-14	24B13-13	33B18-4	33B19-3	25B17-14	25B18-13	25B29-13		25B28-2	25B19-2 М-УСО
15 111-X2-z16	16 211-X2-z16	15 111-X1-z16	16 211-X1-z16	15 110-X2-z16	16 210-X2-z16	15 110-X1-z16	16 210-X1-z16	15 31-X23-d16	16 31-X23-z16	15 31-X22-d16	16 31-X22-z16
		24B12-16	24B13-15	25B19-14	25B29-2	25B17-16	25B18-15	25B29-15	УК4-20	25B28-4	
17 111-X2-d18	18 211-X2-d18	17 111-X1-d18	18 211-X1-d18	17 110-X2-d18	18 210-X2-d18	17 110-X1-d18	18 210-X1-d18	17 31-X23-d18	18 31-X23-z18	17 31-X22-d18	18 31-X22-z18
		24B13-2	24B13-4	33B18-8	33B19-7	25B17-18	25B18-17	24B22-16	24B23-15	25B28-6	
19 111-X2-z20	20 211-X2-z20	19 111-X1-z20	20 211-X1-z20	19 110-X2-z20	20 210-X2-z20	19 110-X1-z20	20 210-X1-z20	19 31-X23-d20	20 31-X23-z20	19 31-X22-d20	20 31-X22-z20
				33B18-10	33B19-9	25B17-20	25B18-19	24B22-18	24B23-17	25B28-8	
21 111-X2-d22	22 211-X2-d22	21 111-X1-d22	22 211-X1-d22	21 110-X2-d22	22 210-X2-d22	21 110-X1-d22	22 210-X1-d22	21 31-X23-d22	22 31-X23-z22	21 31-X22-d22	22 31-X22-z22
				25B19-16	25B29-4	25B27-2	25B28-1	24B22-20	24B23-19	25B28-10	
23 111-X2-z24	24 211-X2-z24	23 111-X1-z24	24 211-X1-z24	23 110-X2-z24	24 210-X2-z24	23 110-X1-z24	24 210-X1-z24	23 31-X23-d24	24 31-X23-z24	23 31-X22-d24	24 31-X22-z24
				25B19-18	25B29-6	25B27-4	25B28-3	25B29-17	25B29-19	25B28-12	
25 111-X2-d26	26 211-X2-d26	25 111-X1-d26	26 211-X1-d26	25 110-X2-d26	26 210-X2-d26	25 110-X1-d26	26 210-X1-d26	25 31-X23-d26	26 31-X23-z26	25 31-X22-d26	26 31-X22-z26
						25B27-6	25B28-5	24B14-1	24B14-3	25B28-14	
27 111-X2-z28	28 211-X2-z28	27 111-X1-z28	28 211-X1-z28	27 110-X2-z28	28 210-X2-z28	27 110-X1-z28	28 210-X1-z28	27 31-X23-d28	28 31-X23-z28	27 31-X22-d28	28 31-X22-z28
						25B27-8	25B28-7	24B14-5	24B14-7	25B28-16	
29 111-X2-d30	30 211-X2-d30	29 111-X1-d30	30 211-X1-d30	29 110-X2-d30	30 210-X2-d30	29 110-X1-d30	30 210-X1-d30	29 31-X23-d30	30 31-X23-z30	29 31-X22-d30	30 31-X22-z30
						25B27-10	25B28-9	24B14-9	24B14-11	25B28-18	
31 111-X2-z32	32 211-X2-z32	31 111-X1-z32	32 211-X1-z32	31 110-X2-z32	32 210-X2-z32	31 110-X1-z32	32 210-X1-z32	31 31-X23-d32	32 31-X23-z32	31 31-X22-d32	32 31-X22-z32
						25B27-12	25B28-11			25B28-20	УК2-2

Статив 13. УКЦ

Лист 3 выдается взамен листа 19 черт.1549/1-НП-СЦБ2.33
Утолщенным показано вновь проектируемое

Парк "Г" станции "Палашеры"

Изм.	Кол.уч.	Лист	№ док.	Подп.	Дата	Е110-0038-УКК.22.1334-РД-01-03.01.150-СЦБ-033	Лист 19/3

Взам. инв. № | Подп. и дата | Инв. № подл.

260420249145487

Клеммные колодки

К8		К7		К6		К5		УК4		УК3	
113-X2-d2 1	2 213-X2-d2	113-X1-d2 1	2 213-X1-d2	112-X2-d2 1	2 212-X2-d2	112-X1-d2 1	2 212-X1-d2	41-X23-d2 1	2 41-X23-z2	41-X22-d2 1	2 41-X22-z2
24B13-6	24B13-20	23B17-4	23B18-3	33B28-12	33B29-11	33B18-12	33B19-11	25B19-1	25B19-3	33B19-6	33B19-8
113-X2-z4 3	4 213-X2-z4	113-X1-z4 3	4 213-X1-z4	112-X2-z4 3	4 212-X2-z4	112-X1-z4 3	4 212-X1-z4	41-X23-d4 3	4 41-X23-z4	41-X22-d4 3	4 41-X22-z4
24B13-8	24B23-2	23B17-6	23B18-5	33B28-14	33B29-13	33B18-14	33B19-13	25B19-5	25B19-7	33B19-10	33B19-12
113-X2-d6 5	6 213-X2-d6	113-X1-d6 5	6 213-X1-d6	112-X2-d6 5	6 212-X2-d6	112-X1-d6 5	6 212-X1-d6	41-X23-d6 5	6 41-X23-z6	41-X22-d6 5	6 41-X22-z6
24B13-10	24B23-4	23B17-8	23B18-7	33B28-16	33B29-15	33B18-16	33B19-15	25B19-9	25B19-11	33B19-14	33B19-16
113-X2-z8 7	8 213-X2-z8	113-X1-z8 7	8 213-X1-z8	112-X2-z8 7	8 212-X2-z8	112-X1-z8 7	8 212-X1-z8	41-X23-d8 7	8 41-X23-z8	41-X22-d8 7	8 41-X22-z8
24B13-12	24B23-6	23B17-10	23B18-9	33B28-18	33B29-17	33B18-18	33B19-17	25B19-13	25B19-15	33B19-18	33B19-20
113-X2-d10 9	10 213-X2-d10	113-X1-d10 9	10 213-X1-d10	112-X2-d10 9	10 212-X2-d10	112-X1-d10 9	10 212-X1-d10	41-X23-d10 9	10 41-X23-z10	41-X22-d10 9	10 41-X22-z10
24B13-14	24B23-8	23B17-12	23B18-11	33B28-20	33B29-19	33B18-20	33B19-19	33B210-13	33B210-15	33B110-5	33B110-7
113-X2-z12 11	12 213-X2-z12	113-X1-z12 11	12 213-X1-z12	112-X2-z12 11	12 212-X2-z12	112-X1-z12 11	12 212-X1-z12	41-X23-d12 11	12 41-X23-z12	41-X22-d12 11	12 41-X22-z12
24B13-16	24B23-10	23B17-14	23B18-13	33B19-2	33B110-1	33B28-2	33B29-1	33B210-17	33B210-19	33B110-9	33B110-11
113-X2-d14 13	14 213-X2-d14	113-X1-d14 13	14 213-X1-d14	112-X2-d14 13	14 212-X2-d14	112-X1-d14 13	14 212-X1-d14	41-X23-d14 13	14 41-X23-z14	41-X22-d14 13	14 41-X22-z14
24B13-18	24B23-12	23B17-16	23B18-15			33B28-4	33B29-3	33B110-2	33B110-4	33B110-13	33B110-15
113-X2-z16 15	16 213-X2-z16	113-X1-z16 15	16 213-X1-z16	112-X2-z16 15	16 212-X2-z16	112-X1-z16 15	16 212-X1-z16	41-X23-d16 15	16 41-X23-z16	41-X22-d16 15	16 41-X22-z16
		23B28-6	23B28-8	24B22-12	24B23-11	33B28-6	33B29-5	33B210-2	33B210-4	33B110-17	33B110-19
113-X2-d18 17	18 213-X2-d18	113-X1-d18 17	18 213-X1-d18	112-X2-d18 17	18 212-X2-d18	112-X1-d18 17	18 212-X1-d18	41-X23-d18 17	18 41-X23-z18	41-X22-d18 17	18 41-X22-z18
				24B22-14	24B23-13	33B28-8	33B29-7	33B210-6	33B210-8	33B29-2	33B29-4
113-X2-z20 19	20 213-X2-z20	113-X1-z20 19	20 213-X1-z20	112-X2-z20 19	20 212-X2-z20	112-X1-z20 19	20 212-X1-z20	41-X23-d20 19	20 41-X23-z20	41-X22-d20 19	20 41-X22-z20
				24B14-13	24B14-15	33B28-10	33B29-9	25B19-4	УК2-16	33B29-6	33B29-8
113-X2-d22 21	22 213-X2-d22	113-X1-d22 21	22 213-X1-d22	112-X2-d22 21	22 212-X2-d22	112-X1-d22 21	22 212-X1-d22	41-X23-d22 21	22 41-X23-z22	41-X22-d22 21	22 41-X22-z22
								25B19-6		33B29-10	33B29-12
113-X2-z24 23	24 213-X2-z24	113-X1-z24 23	24 213-X1-z24	112-X2-z24 23	24 212-X2-z24	112-X1-z24 23	24 212-X1-z24	41-X23-d24 23	24 41-X23-z24	41-X22-d24 23	24 41-X22-z24
								25B19-8		33B29-14	33B29-16
113-X2-d26 25	26 213-X2-d26	113-X1-d26 25	26 213-X1-d26	112-X2-d26 25	26 212-X2-d26	112-X1-d26 25	26 212-X1-d26	41-X23-d26 25	26 41-X23-z26	41-X22-d26 25	26 41-X22-z26
								25B19-10		33B29-18	33B29-20
113-X2-z28 27	28 213-X2-z28	113-X1-z28 27	28 213-X1-z28	112-X2-z28 27	28 212-X2-z28	112-X1-z28 27	28 212-X1-z28	41-X23-d28 27	28 41-X23-z28	41-X22-d28 27	28 41-X22-z28
										33B210-1	33B210-3
113-X2-d30 29	30 213-X2-d30	113-X1-d30 29	30 213-X1-d30	112-X2-d30 29	30 212-X2-d30	112-X1-d30 29	30 212-X1-d30	41-X23-d30 29	30 41-X23-z30	41-X22-d30 29	30 41-X22-z30
										33B210-5	33B210-7
113-X2-z32 31	32 213-X2-z32	113-X1-z32 31	32 213-X1-z32	112-X2-z32 31	32 212-X2-z32	112-X1-z32 31	32 212-X1-z32	41-X23-d32 31	32 41-X23-z32	41-X22-d32 31	32 41-X22-z32
										33B210-9	33B210-11

Статив 13. УКЦ

Лист 4 выдается взамен листа 20 черт.1549/1-НП-СЦБ2.33
Утолщенным показано вновь проектируемое

Взам. инв. №
Подп. и дата
Инв. № подл.

Парк "Г" станции "Палашеры"

Изм.	Кол.уч.	Лист	№ док.	Подп.	Дата	Е110-0038-УКК.22.1334-РД-01-03.01.150-СЦБ-033	Лист 20/4

Клеммные колодки

К20				К19				К18				К17				УК10		УК9	
118-X2-b2	1	2	218-X2-b2	118-X2-d2	1	2	218-X2-d2	118-X1-b2	1	2	218-X1-b2	118-X1-d2	1	2	218-X1-d2	1	2	1	2
			24B11-20					23B18-1			33B110-10								
118-X2-z4	3	4	218-X2-z4	118-X2-b4	3	4	218-X2-b4	118-X1-z4	3	4	218-X1-z4	118-X1-b4	3	4	218-X1-b4	3	4	3	4
			24B21-2								33B110-12								
118-X2-b6	5	6	218-X2-b6	118-X2-d6	5	6	218-X2-d6	118-X1-b6	5	6	218-X1-b6	118-X1-d6	5	6	218-X1-d6	5	6	5	6
			24B21-4								33B110-14								
118-X2-z8	7	8	218-X2-z8	118-X2-b8	7	8	218-X2-b8	118-X1-z8	7	8	218-X1-z8	118-X1-b8	7	8	218-X1-b8	7	8	7	8
			24B21-6								33B110-16								
118-X2-b10	9	10	218-X2-b10	118-X2-d10	9	10	218-X2-d10	118-X1-b10	9	10	218-X1-b10	118-X1-d10	9	10	218-X1-d10	9	10	9	10
			24B21-8								33B110-18								
118-X2-z12	11	12	218-X2-z12	118-X2-b12	11	12	218-X2-b12	118-X1-z12	11	12	218-X1-z12	118-X1-b12	11	12	218-X1-b12	11	12	11	12
			24B21-10								25B19-19								
118-X2-b14	13	14	218-X2-b14	118-X2-d14	13	14	218-X2-d14	118-X1-b14	13	14	218-X1-b14	118-X1-d14	13	14	218-X1-d14	13	14	13	14
			24B21-12																
118-X2-z16	15	16	218-X2-z16	118-X2-b16	15	16	218-X2-b16	118-X1-z16	15	16	218-X1-z16	118-X1-b16	15	16	218-X1-b16	15	16	15	16
			24B21-14																
118-X2-b18	17	18	218-X2-b18	118-X2-d18	17	18	218-X2-d18	118-X1-b18	17	18	218-X1-b18	118-X1-d18	17	18	218-X1-d18	17	18	17	18
			24B21-16																
118-X2-z20	19	20	218-X2-z20	118-X2-b20	19	20	218-X2-b20	118-X1-z20	19	20	218-X1-z20	118-X1-b20	19	20	218-X1-b20	19	20	19	20
			24B21-18																
118-X2-b22	21	22	218-X2-b22	118-X2-d22	21	22	218-X2-d22	118-X1-b22	21	22	218-X1-b22	118-X1-d22	21	22	218-X1-d22	21	22	21	22
			24B21-20																
118-X2-z24	23	24	218-X2-z24	118-X2-b24	23	24	218-X2-b24	118-X1-z24	23	24	218-X1-z24	118-X1-b24	23	24	218-X1-b24	23	24	23	24
			24B11-13																
118-X2-b26	25	26	218-X2-b26	118-X2-d26	25	26	218-X2-d26	118-X1-b26	25	26	218-X1-b26	118-X1-d26	25	26	218-X1-d26	25	26	25	26
			24B11-15																
118-X2-z28	27	28	218-X2-z28	118-X2-b28	27	28	218-X2-b28	118-X1-z28	27	28	218-X1-z28	118-X1-b28	27	28	218-X1-b28	27	28	27	28
			24B11-17																
118-X2-b30	29	30	218-X2-b30	118-X2-d30	29	30	218-X2-d30	118-X1-b30	29	30	218-X1-b30	118-X1-d30	29	30	218-X1-d30	29	30	29	30
25B19-17			24B11-19																
118-X2-z32	31	32	218-X2-z32	118-X2-b32	31	32	218-X2-b32	118-X1-z32	31	32	218-X1-z32	118-X1-b32	31	32	218-X1-b32	31	32	31	32
			23B18-10																

Статив 13. УКЦ

Лист 5 выдается взамен листа 22 черт.1549/1-НП-СЦБ2.33
Утолщенным показано вновь проектируемое

Парк "Г" станции "Палашеры"

Изм.	Кол.уч.	Лист	№ док.	Подп.	Дата	Е110-0038-УКК.22.1334-РД-01-03.01.150-СЦБ-033	Лист 22/5

Взам. инв. № | Подп. и дата | Инв. № подл.

Е110-0038-УКК.22.1334-РД-01-03.01.150-СЦБ-033_0_0_RU_IFC.dwg

Формат А3

260420249145487 7

Клеммные колодки

	БК4		БК3		БК2		БК1		УК16		УК15	
1							31-X21-z2 23B17-20	31-X21-z6 23B27-2				
2												
3							31-X21-d6 23B27-4	31-X21-d2 23B27-6				
4												
5							31-X21-z14 23B27-8	31-X21-z16 23B27-10				
6												
7							31-X21-z18 23B27-12	31-X21-z20 23B27-14				
8												
9							31-X21-d14 23B27-16	31-X21-d16 23B27-18				
10												
11							31-X21-d18 23B27-20	31-X21-d20 23B18-19				
12												
13							31-X21-b22 ПК15-5 П1Ф	31-X21-b32 ПК15-9 М1Ф				
14												
15	ВК2-9 Test1	ВК2-10 Test2	ВК2-7 Test1	ВК2-8 Test2	ВК2-5 Test1	ВК2-6 Test2	31-X21-b10 ВК2-3 Test1	31-X21-b12 ВК2-4 Test2				
16												
17							41-X21-z2 23B28-1	41-X21-z6 23B28-3				
18												
19							41-X21-d6 23B28-5	41-X21-d2 23B18-20				
20												
21							41-X21-z14 23B28-7	41-X21-z16 23B28-9				
22												
23							41-X21-z18 23B28-11	41-X21-z20 23B28-13				
24												
25							41-X21-d14 23B28-15	41-X21-d16 23B28-17				
26												
27							41-X21-d18 23B28-2	41-X21-d20 23B28-4				
28												
29							41-X21-b22 ПК15-6 П1Ф	41-X21-b32 ПК15-10 М1Ф				
30												
31	ВК2-9 Test1	ВК2-10 Test2	ВК2-7 Test1	ВК2-8 Test2	ВК2-5 Test1	ВК2-6 Test2	41-X21-b10 ВК2-3 Test1	41-X21-b12 ВК2-4 Test2				
32												

Статив 13. УКЦ

Лист 6 выдается взамен листа 23 черт.1549/1-НП-СЦБ2.33
Утолщенным показано вновь проектируемое

Парк "Г" станции "Палашеры"

Изм.	Кол.уч.	Лист	№ док.	Подп.	Дата	Е110-0038-УКК.22.1334-РД-01-03.01.150-СЦБ-033	Лист 23/6

Взам. инв. № | Подп. и дата | Инв. № подл.

Е110-0038-УКК.22.1334-РД-01-03.01.150-СЦБ-033_0_0_RU_IFC.dwg

Формат А3

26042024914548 77

Боков

	В11,В21	1	2	3	4	5	6	7	8	
В31										
21										
20										
19 М		101ФК ФК-75	105ФК ФК-75	107ФК ФК-75	109ФК ФК-75	102/104ФК ФК-75	106ФК ФК-75	108ФК ФК-75	110ФК ФК-75	15846-50
18 П		КПА 1Н-1350	КПП 2Н-2250	КБР1,КБР2 Д3-2700	КБР3,КБР4 Д3-2700	КБР5,КБР6 Д3-2700	КБР7,КБР8 Д3-2700		ВРП 2Н-2250	15846-48
17										
16		9Д,10Д,12Д,Д,ОД КД209А 14881-00-00	1ОКЛ 2ОКЛ **	КПзВ зПТ-24М	ВСФ АПШ-24	ВСФ1 АПШ-24	114ФК ФК-75	БП *** MR160D-27S06-UM		15846-50
15		РП14-30 ХТ1	на жгуте		3УРП УРПМ1-2			на жгуте	РП14-30 ХТ2	36151-101
14										
13		РП14-30 ХТ1	на жгуте		2УРП УРПМ1-2			на жгуте	РП14-30 ХТ2	36151-101
12 К		FU1 0,5 FU2 23П FU3 3	24П FU1 3 25П FU3 5 П FU2 10 П FU4 3	П FU1 3 П FU2 3 П FU3 3 П FU4 1	П FU1 1 П FU2 1 ПП FU3 1 П FU4 1	П FU1 0,5 П FU2 1 FU3 ПМ FU4 1	FU1 стр.101 FU2 3 стр.105 FU3 3 стр.107 FU4 3	стр.109 FU1 3 стр.102/104 FU2 3 стр.106 FU3 3 стр.108 FU4 3	стр.110 FU1 3 стр.114 FU2 3 FU3 10	15110-00 стойка 15846-06
11										
10 К		FU1 1 FU2 FU3	С1Ф FU1 3 С2Ф FU2 3 С1Ф FU3 3 С2Ф FU4 3	П FU1 3 М FU2 3 ПХ2 FU3 1 ПХ2 FU4 1	С3Ф FU1 5 С3Ф FU2 5 FU3 ПХЭ3 FU4 1	ПХЭ2 FU1 1 ПХЭ1 FU2 1 FU3 Пл FU4 0,5	FU1 стр.101 FU2 3 стр.105 FU3 3 стр.107 FU4 3	стр.109 FU1 3 стр.102/104 FU2 3 стр.106 FU3 3 стр.108 FU4 3	стр.110 FU1 3 стр.114 FU2 3 FU3 3	15110-00 стойка 15846-06
9 К		FU1 2 ПХКС FU2 1 ПХКС FU3 0,5	ПХКС FU1 1 ПП FU2 2 ПМ FU3 2 FU4	ПХЭ FU1 3 ОХЭ FU2 3 FU3 3 FU4 0,3	ПХС FU1 0,3 С1Ф FU2 3 С2Ф FU3 3 FU4	А FU1 10 В FU2 10 С FU3 10 FU4	FU1 стр.101 FU2 5 стр.105 FU3 5 стр.107 FU4 5	стр.109 FU1 5 стр.102/104 FU2 5 стр.106 FU3 5 стр.108 FU4 5	стр.110 FU1 5 стр.114 FU2 5 FU3 5	15110-00 стойка 15846-06
8										
7		112ФК ФК-75	103ФК ФК-75		15846-71 1 КБР1 5 КБР5 2 КБР2 6 КБР6 3 КБР3 7 КБР7 4 КБР4 8 КБР8	R1-R2 РР 0,6-5 14880-00-00		R1-R2 РР 40-0,5;РР100-0,3 14880-00-00		15846-50
6										
5										
4		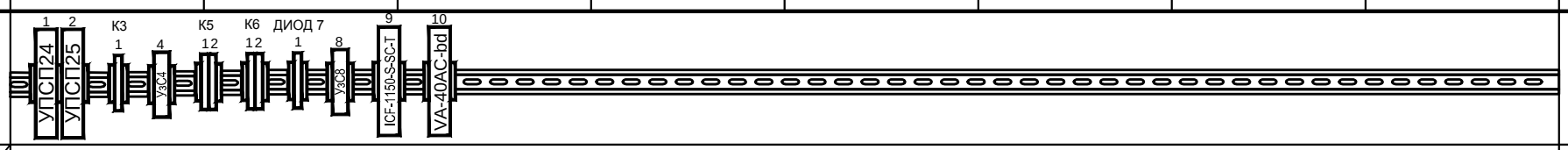								DIN-рейка WAGO 210-118
3										ЕРКФ.301532.015
2		11								
1		БР2								
		КБР								
		ПЛР1	заг. заг. заг. заг. заг. заг. заг. заг. заг. заг. заг. заг. заг. заг. заг.							ПЛИ

Статив релейный 16695-00-00 тип СР-ЭЦИ-2580

Занятые клеммы по типам:

На 2 зажима (М8):

Верхние клеммы: В13

На 8 зажимов:

Верхние клеммы: В11,В21,В24,В31,В34

Боковые клеммы: Б5,Б6,Б7

ПП-20 на 20 лепестков:

Верхние клеммы:

В14,В16,В17,В18

В25,В26,В27,В28

Боковые клеммы:

Б1

**	Л1	Л4	Л7	Л10
	Л2	Л5	Л8	Л11
	Л3	Л6	Л9	Л12

51032-05-00

Установлены клеммные колодки по типам:
- на одну проходную клемму ST 2,5-QUATTRO
4 полка: К5 (2 шт.); К6 (2 шт.)
- на одну проходную клемму ST 2,5-QUATTRO-PE
4 полка: К3 (1 шт.)
- на клемму STTB 2,5-DIO/U-O
4 полка: (1 шт.)

Защитные устройства по типам:
AVSR-33DC-ud установлены на местах:
44УзС4, 48УзС8
Для установки приборов на полках 4 используются DIN-рейки усиленные

Примечание:

1. Шины питания на 30 лепестков чертеж №15117-00-00;
2. Монтировать проводом МГШВ-0,5 мм².

*** - устанавливается на месте строительства.

Лист 1 выдается взамен листа 1 черт.1549/1-НП-СЦБ2.34
Утолщенным показано вновь проектируемое

Комплектация

Изм.	Кол.уч.	Лист	№ док.	Подп.	Дата
Разработал		Хромина			03.24
Проверил		Шаньгин			03.24
Н. контр.		Горянский			03.24

Е110-0038-УКК.22.1334-РД-01-03.01.150-СЦБ-034

«Реконструкция объекта «Усольский калийный комбинат. Соединительный железнодорожный путь и объекты железнодорожного транспорта станции Палашеры. Объекты необщего пользования»

Устройства СЦБ. Парк "Г" станции "Палашеры"

Стадия	Лист	Листов
Р	1	14/13

Монтажная схема статива 23

ЗАО «ВОСТСИБТРАНСПРОЕКТ»

Согласовано

Взам. инв. №

Подп. и дата

Инв. № подл.

260420249274093 5

1

КБР

БР2 | Адрес в шине Modbus - 0001

№ конт	Адрес
1	4К5-2-3 0,75мм² П24
2	
3	4К6-2-3 0,75мм² М24
4	
5	
X17	

№ конт	Адрес
1	Земля ***
X18	

№ конт	Адрес
1	
2	
X19	

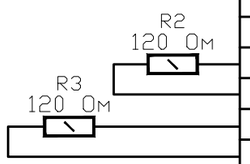

№ конт	Адрес
1	
2	
3	
4	
5	
6	
7	
8	
9	Б1-15
10	Б1-13
11	
12	Б1-11
13	Б1-9
14	
15	
16	
17	
18	
X16	

№ конт	Адрес
1	
2	
3	
4	
5	
6	
7	
8	
9	
10	
11	
12	
13	
14	
15	
16	
17	
18	
19	
20	
X15	

№ конт	Адрес
1	
2	
3	
4	
5	
6	
7	
8	
9	
10	
11	
12	
13	
14	
15	
16	
17	
18	
19	
20	
X14	

№ конт	Адрес
1	
2	
3	
4	
5	
6	
7	
8	
9	
10	
11	
12	
13	
14	
15	
16	
17	
18	
19	
20	
X13	

№ конт	Адрес
1	
2	
3	
4	
5	
6	
7	
8	
9	
10	
11	
12	
13	
14	
15	
16	
17	
18	
19	
20	
X12	

№ конт	Адрес
1	
2	
3	
4	
5	
6	
7	
8	
9	
10	
11	
12	
13	
14	
15	
16	
17	
18	
19	
20	
X11	

№ конт	Адрес
1	
2	
3	
4	
5	
6	
7	
8	
9	
10	
11	
12	
13	
14	
15	
16	
17	
18	
19	
20	
X10	

№ конт	Адрес
1	
2	
3	
4	
5	
6	
7	
8	
9	
10	
11	
12	
13	
14	
15	
16	
17	
18	
19	
20	
X9	

№ конт	Адрес
1	
2	
3	
4	
5	
6	
7	
8	
9	
10	
11	
12	
13	
14	
15	
16	
17	
18	
19	
20	
X8	

№ конт	Адрес
1	
2	
3	
4	
5	
6	
7	
8	
9	
10	
11	
12	
13	
14	
15	
16	
17	
18	
19	
20	
X7	

№ конт	Адрес
1	
2	
3	
4	
5	
6	
7	
8	
9	
10	
11	
12	
13	
14	
15	
16	
17	
18	
19	
20	
X6	

№ конт	Адрес
1	
2	
3	
4	
5	
6	
7	
8	
9	
10	
11	
12	
13	
14	
15	
16	
17	
18	
19	
20	
X5	

№ конт	Адрес
1	
2	
3	
4	
5	
6	
7	
8	
9	
10	
11	
12	
13	
14	
15	
16	
17	
18	
19	
20	
X4	

№ конт	Адрес
1	
2	
3	
4	
5	
6	
7	
8	
9	
10	
11	
12	
13	
14	
15	
16	
17	
18	
19	
20	
X3	

№ конт	Адрес
1	
2	
3	
4	
5	
6	
7	
8	
9	
10	
11	
12	
13	
14	
15	
16	
17	
18	
19	
20	
X2	

№ конт	Адрес
1	
2	
3	
4	
5	
6	
7	
8	
9	
10	
11	
12	
13	
14	
15	
16	
17	
18	
19	
20	
X1	

№ конт	Адрес
1	41-Х3-1
2	41-Х3-2
3	42-Х3-1
4	42-Х3-2
5	
6	
7	
8	
9	Б1-2
10	18Ш-25 П
11	
12	Б1-4
13	19Ш-22 М
14	
15	
16	
17	
18	
19	
20	
X1	

Вид с монтажной стороны

- парная скрутка проводов, жил

Лист выдается вновь

Полка 1
Статив 23

Парк "Г" станции "Палашеры"

Изм.	Кол.уч.	Лист	№ док.	Подп.	Дата	Е110-0038-УКК.22.1334-РД-01-03.01.150-СЦБ-034	Лист 2

Взам. инв. № | Подп. и дата | Инв. № подл.

2604202492740935

Е110-0038-УКК.22.1334-РД-01-03.01.150-СЦБ-034_0_0_RU_IFC.dwg

Формат А3

1	
УПСП24	УПСП
№ конт	Адрес
1	К5-1-3
2	
3	К6-1-3
4	
X1	
№ конт	Адрес
1	К3-1-1***
2	В18-2
3	
4	В18-4
X2	
№ конт	Адрес
1	11-X1-1
2	11-X1-2
3	
4	
X3	
№ конт	Адрес
1	
2	
3	
4	
X4	

2	
УПСП25	УПСП
№ конт	Адрес
1	К5-1-4
2	
3	К6-1-4
4	
X1	
№ конт	Адрес
1	К3-1-2***
2	В18-6
3	
4	В18-8
X2	
№ конт	Адрес
1	11-X1-3
2	11-X1-4
3	
4	
X3	
№ конт	Адрес
1	
2	
3	
4	
X4	

К3-1		
ST 2,5-QUATTRO-PE		
№ конт	Адрес	
1	24-X2-1***	⏚
2	25-X2-1***	
3		
4		

4		
УзС4(AVSR-33DC-ud)		
Конт.	Адрес	
1	14-1	
2	В11-19	
3	61-X15-16	
4	61-X15-15	

К5-1	
ST 2,5-QUATTRO	
№ конт	Адрес
1	Б6-2 *
2	
3	1-X1-1
4	2-X1-1

X1

К5-2	
ST 2,5-QUATTRO	
№ конт	Адрес
1	
2	
3	11-X17-1 0,75мм²
4	

К6-1	
ST 2,5-QUATTRO	
№ конт	Адрес
1	Б6-4 *
2	
3	1-X1-3
4	2-X1-3

X2

К6-2	
ST 2,5-QUATTRO	
№ конт	Адрес
1	
2	
3	11-X17-3 0,75мм²
4	

7-1		
STTB 2,5-DIO/U-O		
№ конт	Адрес	VD15
11	11-X1-12	
12	Б1-4	
21	11-X1-9	
22	Б1-2	

8		
УзС8 (AVSR-33DC-ud)		
Конт.	Адрес	
1	124-12 П1	
2	В23-10	
3	11-X1-16	
4	11-X1-15	

9		
ПИ		
ICF-1150-S-SC-T		
Цепь	№ конт	Адрес
GND	1	экран
DATA-	2	В26-5
DATA+	3	В26-7
	4	
	5	
+U	1	105-42
-U	2	103-22 Мл
GND	3	
Tx	1	аппаратура связи, оптический кросс
Rx	2	аппаратура связи, оптический кросс

10	
Модуль	
VA-40AC-bd	
№ конт	Адрес
1	103-12; В26-1 Пл
2	103-22; В26-3 Мл

x_1 , x_2 - перемычки FBS 10-5

* - монтировать проводом сечением 2,5 мм²

*** - монтировать проводом 1,5 мм²

- парная скрутка проводов, жил

Лист выдается вновь

Полка 4
Статив 23

Парк "Г" станции "Палашеры"

Изм.	Кол.уч.	Лист	№ док.	Подп.	Дата	Е110-0038-УКК.22.1334-РД-01-03.01.150-СЦБ-034	Лист 3

Взам. инв. № | Подп. и дата | Инв. № подл.

2604202492740935

Е110-0038-УКК.22.1334-РД-01-03.01.150-СЦБ-034_0_0_RU_IFC.dwg

Формат А3

8			7			6			5			4			3			2			1		
NN конт.			NN конт.			NN конт.			NN конт.			NN конт.	Измерительная панель		NN конт.			NN конт.	103ФК		NN конт.	112ФК	
				РР 40-0,5						РР 0,6-5			КБР1										
			11	91-32					11	94-22		11	183-41										
			12	151-1a0					12	131-1b2		12	183-42										
				РР 100-0,3						РР 0,6-5			КБР2										
			21	94-12					21	94-32		21	183-51					*12	102-32		*12	102-12	
			22	151-2a4	188-41				22	131-2b2		22	183-52					*11	102-42		*11	102-22	
													КБР3					*13	104-22		*13	104-12	
												31	184-41										
												32	184-42										
													КБР4										
												41	184-51					32	B16-15		32	B16-5	
												42	184-52					31	B16-17		31	B16-7	
													КБР					33	B16-19		33	B16-9	
												51	185-41										
												52	185-42										
													КБР6										
												61	185-51					52	B16-11		52	B16-1	
												62	185-52										
													КБР7					53	B16-13		53	B16-3	
												71	186-41										
												72	186-42										
													КБР8										
												81	186-51					72			72		
												82	186-52					71			71		
																		73			73		

* - монтировать проводом 2.5 мм²

Взам. инв. №

Подп. и дата

Инв. № подл.

Полка 7
Статив 23

Лист 4 выдается взамен листа 2 черт.1549/1-НП-СЦБ2.34
Утолщенным показано вновь проектируемое

Парк "Г" станции "Палашеры"

Изм.	Кол.уч.	Лист	№ док.	Подп.	Дата	Е110-0038-УКК.22.1334-РД-01-03.01.150-СЦБ-034	Лист 2/4

2604202492740935

8			7			6			5			4			3			2			1		
NN конт.	FU3,FU2,FU1		NN конт.	FU4,FU3,FU2,FU1		NN конт.	FU4,FU3,FU2,FU1		NN конт.	FU4,FU3,FU2,FU1		NN конт.	FU4,FU3,FU2,FU1		NN конт.	FU4,FU3,FU2,FU1		NN конт.	FU4,FU3,FU2,FU1		NN конт.	FU3,FU2,FU1	
стр.110		5	стр.109		5				А		10	ПХС		0,3				ПХКС		1			
*11	7-41 21	СЗФ	*11	6-41 21	СЗФ	11			*11	В11-3		*11	В21-5	ПХС	11*	В21-2	ПХЭ	11	1-31 Б7-8	ПХКС	11		
*12	198-13		*12	194-13		12			12	105-11		12	77-21		***12	Б1-20		12	В25-13	151-1а2	12		
стр.114		5	стр.102/104		5	стр.101		5	В		10	С1Ф		3				ПП		2	ПХКС		1
*21	11 104-21	СЗФ	*21	11 31	СЗФ	*21	31 131-1с9	СЗФ	*21	В11-5		*21	128-21 102-31	С1Ф	21*	В21-4	ОХЭ	21	В21-6	ПП	21	31	ПХКС
*22	166-13		*22	195-13		*22	191-13		22	105-21		22	75-11		***22	Б1-18		22	181-2 103-33	КПБ	22	151-1а1	В17-1
			стр.106		5	стр.105		5	С		10	С2Ф		3				ПМ		2	2ПХКС		0,5
31			*31	21 41	СЗФ	*31	21 41	СЗФ	*31	В11-7		*31	108-21 102-42	С2Ф	31			31	В21-8	ПМ	31	21 2-11	ПХКС
32			*32	196-13		*32	192-13		32	В28-20		32	75-21		32			32	181-1 10КЛ-2	КМБ	32	77-11	
			стр.108		5	стр.107		5															
			*41	31 8-11	СЗФ	*41	31 7-11	СЗФ	41			41			41			41					
			*42	197-13		*42	193-13		42			42			42			42					

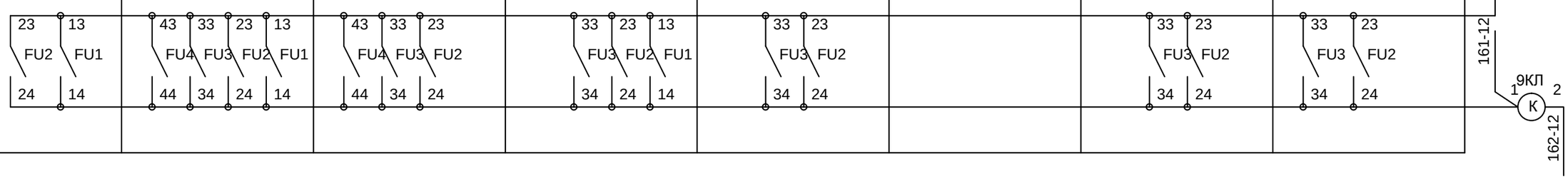

* - монтировать проводом 2,5 мм²
*** - монтировать проводом 1,5 мм²

Полка 9
Статив 23

Лист 5 выдается взамен листа 3 черт.1549/1-НП-СЦБ2.34
Утолщенным показано вновь проектируемое

Парк "Г" станции "Палашеры"

Изм.	Кол.уч.	Лист	№ док.	Подп.	Дата	Е110-0038-УКК.22.1334-РД-01-03.01.150-СЦБ-034	Лист 3/5

Взам. инв. № | Подп. и дата | Инв. № подл.

8			7			6			5			4			3			2			1		
NN конт.	FU3,FU2,FU1		NN конт.	FU4,FU3,FU2,FU1		NN конт.	FU4,FU3,FU2,FU1		NN конт.	FU4,FU3,FU2,FU1		NN конт.	FU4,FU3,FU2,FU1		NN конт.	FU4,FU3,FU2,FU1		NN конт.	FU4,FU3,FU2,FU1		NN конт.	FU3,FU2,FU1	
стр.110		3	стр.109		3				ПХЭ2		1	СЗФ		5	П		3	С1Ф		3			
*11	7-41 21	С2Ф	*11	6-41 21	С2Ф	11			11	4-41	95-12	*11	21	СЗФ	11	Б5-4	П	*11	31	С1Ф	11		
*12	131-2а4	198-11	*12	131-2а9	194-11	12			12	В28-12		12	71-13		12	5-41 410-1	Пл	12	71-12	131-1а0	12		
стр.114		3	стр.102/104		3	стр.101		3	ПХЭ1		1	СЗФ		5	М		3	С2Ф		3			
*21	11 94-31	С2Ф	*21	11 31	С2Ф	*21	31 165-81	С2Ф	21	95-22	В28-14	*21	11 98-21	СЗФ	21	Б5-6	М	*21	41	С2Ф	21		
*22	131-2а5	166-11	*22	131-2а1	195-11	*22	131-2а6	191-11	22	В28-16		22	72-13		22	410-2 49-U-2	Мл	22	71-11	131-2а0	22		
			стр.106		3	стр.105		3							ПХ2		1	С1Ф		3			
31			*31	21 41	С2Ф	*31	21 41	С2Ф	31			31			31	41	ПХ2	*31	11 94-21	С1Ф	31		
32			*32	131-2а2	196-11	*32	131-2а7	192-11	32			32			32	Б1-14		32	72-12	131-1b1	32		
			стр.108		3	стр.107		3	Пл		0,5	ПХЭ3		1	ПХ2		1	С2Ф		3			
			*41	31 8-11	С2Ф	*41	31 7-11	С2Ф	41	3-12	Пл	41	5-11		41	31 В34-4	ПХ2	*41	21 104-31	С2Ф			
			*42	131-2а3	197-11	*42	131-2а8	193-11	42	49-+U-1		42	В28-18		42	В17-9		42	72-11	131-2b1			

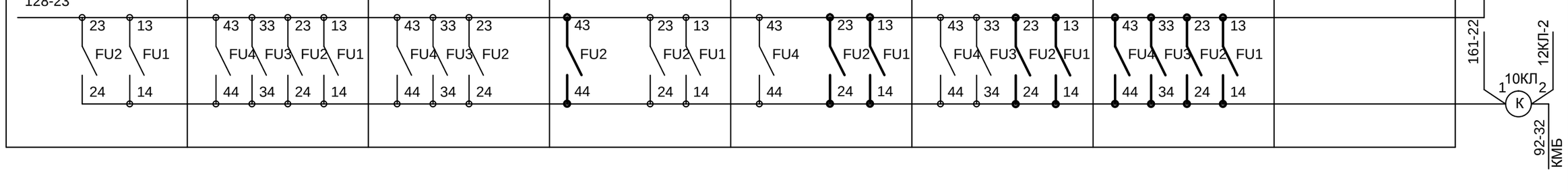

* - монтировать проводом 2.5 мм²

Взам. инв. №

Подп. и дата

Инв. № подл.

Полка 10
Статив 23

Лист 6 выдается взамен листа 4 черт.1549/1-НП-СЦБ2.34
Утолщенным показано вновь проектируемое

Парк "Г" станции "Палашеры"

Изм.	Кол.уч.	Лист	№ док.	Подп.	Дата	Е110-0038-УКК.22.1334-РД-01-03.01.150-СЦБ-034	Лист 4/6

Е110-0038-УКК.22.1334-РД-01-03.01.150-СЦБ-034_0_0_RU_IFC.dwg

Формат А3

2604202492740935

8			7			6			5			4			3			2			1		
NN конт.	FU3,FU2,FU1		NN конт.	FU4,FU3,FU2,FU1		NN конт.	FU4,FU3,FU2,FU1		NN конт.	FU4,FU3,FU2,FU1		NN конт.	FU4,FU3,FU2,FU1		NN конт.	FU4,FU3,FU2,FU1		NN конт.	FU4,FU3,FU2,FU1		NN конт.	FU3,FU2,FU1	
стр.110		3	стр.109		3				П		0,5	П		1	П		3	24П		3			
*11	7-41 21	С1Ф	*11	6-41 21	С1Ф	11			*11	4-41	21	*11	3-41	21	**11	2-41	21	**11	1-31	21	11		
*12	131-1а4	198-12	*12	131-1а9	194-12	12			12	Б1-10		12	Б1-16 48-1	П1	12	184-51	184-41	12	* Б5-4	В25-16	12		
стр.114		3	стр.102/104		3	стр.101		3	П		1	П		1	П		3	25П		5			
*21	11 94-21	С1Ф	*21	11 31	С1Ф	*21	31 165-21	С1Ф	*21	11		*21	11	31	**21	11	31	**21	11	31	21		
*22	131-1а5	166-12	*22	131-1а1	195-12	*22	131-1а6	191-12	22	В18-1		22	В17-15		22	185-51	185-41	22	* Б5-5	В25-14	22		
			стр.106		3	стр.105		3				ПП		1	П		3	П		10	23П		3
31			*31	21 41	С1Ф	*31	21 41	С1Ф	31			*31	21	41	31	** 21	* 41	**31	21	41	**31	2-11	В13-1
32			*32	131-1а2	196-12	*32	131-1а7	192-12	32			32	В25-15	ППС	32	186-51	186-41	*32	167-3		32	* Б5-3	В25-18
			стр.108		3	стр.107		3	ПМ		1	П_ШТК		1	П		1	П		3			
			*41	31 8-11	С1Ф	*41	31 7-11	С1Ф	41	167-2 *	В13-3 М	*41	31	5-11	*41	31	4-11	**41	31	3-11			
			*42	131-1а3	197-12	*42	131-1а8	193-12	42	В17-3	МПС	42	В25-1		42	В28-10	ПА1	42	183-51	183-41			

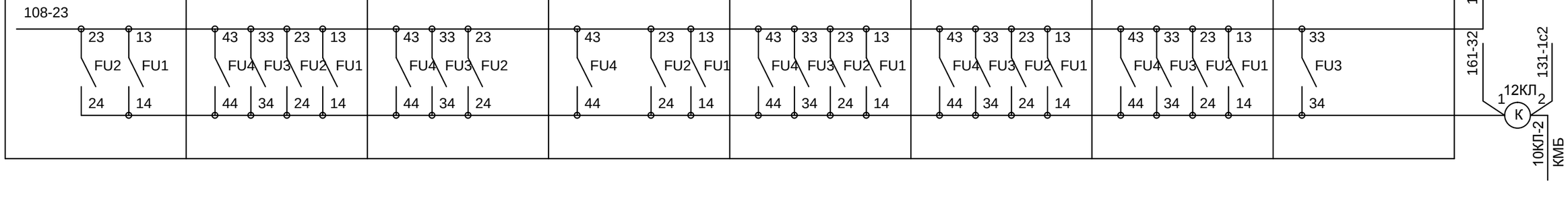

* - монтировать проводом 2.5 мм²
** - монтировать проводом 6 мм²
*4 - монтировать проводом1 мм²

Полка 12
Статив 23

Лист 7 выдается взамен листа 5 черт.1549/1-НП-СЦБ2.34
Утолщенным показано вновь проектируемое

Парк "Г" станции "Палашеры"

Изм.	Кол.уч.	Лист	№ док.	Подп.	Дата	Е110-0038-УКК.22.1334-РД-01-03.01.150-СЦБ-034	Лист 5/7

Взам. инв. № | Подп. и дата | Инв. № подл.

Е110-0038-УКК.22.1334-РД-01-03.01.150-СЦБ-034_0_0_RU_IFC.dwg

Формат А3

260420249274093 5

Расположение розеток РП14 на УРП с монтажной стороны

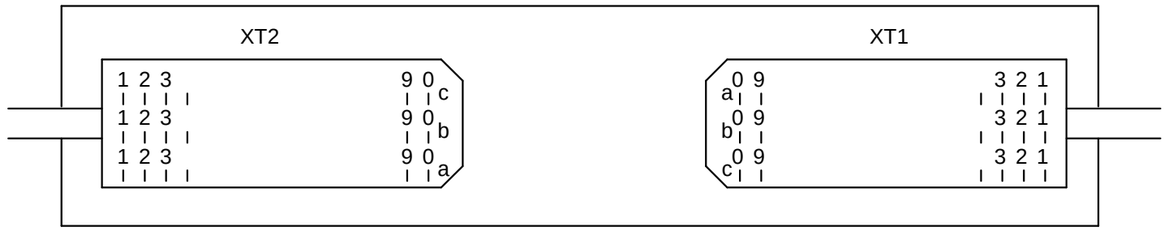

L жгута 200 мм

2УРП					
NN конт.	XT2		NN конт.	XT1	
a1	107-22		a1	127-22	
a2	107-32		a2	127-32	
a3	107-42		a3	127-42	
a4	108-12		a4	128-12	
a5	108-22		a5	128-22	
a6	106-22		a6	126-22	
a7	106-32		a7	126-32	
a8	106-42		a8	126-42	
a9	107-12		a9	127-12	
a0	102-22		a0	102-12	
b1	102-43		b1	102-32	
b2	75-22	2b3	b2	75-12	1b3
b3	2b2	2b4	b3	1b2	1b4
b4	2b3	2b5	b4	1b3	1b5
b5	2b4	2b6	b5	1b4	1b6
b6	2b5		b6	1b5	
b7			b7		
b8			b8	164-21	
b9	19Ш-28	М	b9	19Ш-30	М
b0	2c0		b0		
c1	В25-20	151-2c1	c1		
c2	Б6-6 151-2c2	ОХ2	c2	12КЛ-2 151-1c2	КМБ
c3			c3	18Ш-30	П
c4			c4	19Ш-29	М
c5			c5	В25-12	
c6			c6		
c7		Земля	c7		Земля
c8			c8		
c9	1c9 164-81	СЗФ	c9	2c9 96-21	СЗФ
c0	2b0		c0		

Полка 13

Статив 23

Лист 8 выдается взамен листа 6 черт.1549/1-НП-СЦБ2.34
Утолщенным показано вновь проектируемое

Парк "Г" станции "Палашеры"

Изм.	Кол.уч.	Лист	№ док.	Подп.	Дата	Е110-0038-УКК.22.1334-РД-01-03.01.150-СЦБ-034	Лист 6/8

Взам. инв. № | Подп. и дата | Инв. № подл.

8			7			6			5			4			3			2			1		
NN конт.			NN конт.	БП		NN конт.	114ФК		NN конт.	ВСФ1		NN конт.	ВСФ		NN конт.			NN конт.			NN конт.		
			*2	125-41	М				1	4-1	В17-7	1	5-1			КПзВ			1ОКЛ			9Д	
			*7	В34-2	М5				2			2			11	181-61		11	1-51		11(-)	21	151-1с5
			*5	Б6-3	П5				3			3			12	181-71		12	9КЛ-2	181-81	12(+)	9КЛ-1	
			*3	122-32					4	4-4	В17-5	4	5-4						2ОКЛ			10Д	
						*12	128-22											21	В25-10		21(-)	11	31
						*11	108-22											22	151-1с2	КМБ	22(+)	10КЛ-1	
						*13	98-22		13			13										12Д	
									22			22									31(-)	21	42
									*21	23 126-21	С1Ф	21	131-1b8								32(+)	12КЛ-1	
									*23	21	С1Ф	23										Д	
						32	В14-8														41(-)	151-1с6	181-72
						31	В14-4														42(+)	31	52
						33	В14-2		33			33										ОД	
									42			42									51(-)	2-11	
									*41	43		41	151-1b8	КПБ							52(+)	42	В25-12
									*43	41	В11-4	43											
						52	В14-18														61(-)		
																					62(+)		
						53	В14-6		53			53											
									62			62											
									*61	63		*61	63										
									*63	61	В11-6	*63	61	В11-8									
						72																	
						71																	
						73			73			73											
									82			82											
									*81	83 106-21	С2Ф	*81	83 131-2с9	С3Ф									
									*83	81	С2Ф	*83	81	С3Ф									

* - монтировать проводом 2.5 мм²

Полка 16
Статив 23

Лист 9 выдается взамен листа 8 черт.1549/1-НП-СЦБ2.34

Парк "Г" станции "Палашеры"

Изм.	Кол.уч.	Лист	№ док.	Подп.	Дата	Е110-0038-УКК.22.1334-РД-01-03.01.150-СЦБ-034	Лист 8/9

Взам. инв. № | Подп. и дата | Инв. № подл.

Е110-0038-УКК.22.1334-РД-01-03.01.150-СЦБ-034_0_0_RU_IFC.dwg

Формат А3

26042024927409 35

8			7			6			5			4			3			2			1		
NN конт.	ВРП		NN конт.			NN конт.	КБР7,КБР8		NN конт.	КБР5,КБР6		NN конт.	КБР3,КБР4		NN конт.	КБР1,КБР2		NN конт.	КПП		NN конт.	КПА	
1	19Ш-23	М																1	1-61		1	92-32 82	КМБ
2	151-2с6																	2	1-71		2	92-22 32	КПБ
3	4																	3	4		3	4	
4	3																	4	3		4	3	
						12			12			12			12						12		
						11			11			11			11						11		
						13	В28-15		13	В28-7		13	В27-16		13	В27-8					13		
						22	5-62 Б1-5	П-ТФ1	22	4-62 62	П-ТФ1	22	3-62 62	П-ТФ1	22	62 6-62	П-ТФ1				22		
						21	В17-16		21	В17-12		21	В17-8		21	В17-4					21		
						23	5-63 Б1-1	П-ТТ1	23	4-63 63	П-ТТ1	23	3-63 63	П-ТТ1	23	63 6-63	П-ТТ1				23		
32						32	5-72 Б1-7	П-ТФ2	32	4-72 72	П-ТФ2	32	3-72 72	П-ТФ2	32	72 6-72	П-ТФ2	32	В17-2		32	2 В14-1	КПБ
31						31	В18-15		31	В18-11		31	В18-7		31	В18-3		31	Ш-26	П	31	91-23	
33						33	5-73 Б1-3	П-ТТ2	33	4-73 73	П-ТТ2	33	3-73 73	П-ТТ2	33	73 6-73	П-ТТ2	33			33	Ш-28	П
42	151-2b7					42	74-72	В28-5	42	74-52	В28-1	42	74-32	В27-4	42	74-12	В17-20	42			42		
41	77-22					41	123-32	74-71	41	74-51	123-22	41	74-31	123-12	41	74-11	122-42	41			41		
43						43	В28-17		43	В28-9		43	В27-18		43	В27-10		43					
52						52	74-82	В18-20	52	74-62	В28-3	52	74-42	В27-6	52	74-22	В27-2	52			52		
51	151-2b0					51	123-32	74-81	51	123-22	74-61	51	123-12	74-41	51	122-42	74-21	51			51		
53	151-2с0					53	В28-2		53	В28-11		53	В27-20		53	В27-12		53					
62						62	3-22	П-ТФ1	62	22 6-22	П-ТФ1	62	22 5-22	П-ТФ1	62	22 4-22	П-ТФ1	62			62	82 В14-3	КМБ
61						61	В28-6		61	В17-14		61	В17-10		61	В17-6		61			61	2-1	163-11
63						63	3-23	П-ТТ1	63	23 6-23	П-ТТ1	63	23 5-23	П-ТТ1	63	23 4-23	П-ТТ1	63			63	19Ш-25	М
						72	3-32	П-ТФ2	72	32 6-32	П-ТФ2	72	32 5-32	П-ТФ2	72	32 4-32	П-ТФ2				72	161-41	
						71	В28-8		71	В18-13		71	В18-9		71	В18-5					71	2-2	163-12
						73	3-33	П-ТТ2	73	33 6-33	П-ТТ2	73	33 5-33	П-ТТ2	73	33 4-33	П-ТТ2				73	Ш-27	П
						82			82			82			82						82	62 1	КМБ
						81			81			81			81						81	162-12	
						83	В28-4		83	В28-13		83	В18-19		83	В27-14					83	19Ш-24	М

*4 - монтировать проводом 1 мм²

18Ш-П

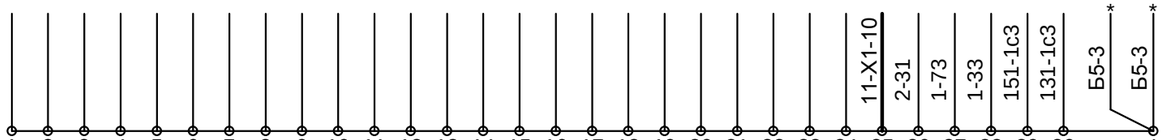

Лист 10 выдается взамен листа 9 черт.1549/1-НП-СЦБ2.34
Утолщенным показано вновь проектируемое

Полка 18
Статив 23

Парк "Г" станции "Палашеры"

Изм.	Кол.уч.	Лист	№ док.	Подп.	Дата	Е110-0038-УКК.22.1334-РД-01-03.01.150-СЦБ-034	Лист 9/10

Взам. инв. № | Подп. и дата | Инв. № подл.

Е110-0038-УКК.22.1334-РД-01-03.01.150-СЦБ-034_0_0_RU_IFC.dwg

Формат А3

260420492740935

8			7			6			5			4			3			2			1		
NN конт.	110ФК		NN конт.	108ФК		NN конт.	106ФК		NN конт.	102/104ФК		NN конт.	109ФК		NN конт.	107ФК		NN конт.	105ФК		NN конт.	101ФК	
*12	128-12		*12	127-42		*12	127-32		*12	127-22		*12	127-12		*12	126-42		*12	126-32		*12	126-22	
*11	108-12		*11	107-42		*11	107-32		*11	107-22		*11	107-12		*11	106-42		*11	106-32		*11	106-22	
*13	98-12		*13	97-42		*13	97-32		*13	97-22		*13	97-12		*13	96-42		*13	96-32		*13	96-22	
32	B16-18		32	B14-16		32	B26-8		32	B26-16		32	B27-1		32	B27-9		32	B25-17		32	B16-6	
31	B16-14		31	B14-12		31	B26-4		31	B26-12		31	B17-17		31	B27-5		31	B27-17		31	B16-2	
33	B16-12		33	B14-10		33	B26-2		33	B26-10		33	B17-13		33	B27-3		33	B27-15		33	B25-19	
52	B16-20		52	B14-20		52	B26-18		52	B26-20		52	B27-11		52	B27-13		52	B16-8		52	B16-10	
53	B16-16		53	B14-14		53	B26-6		53	B26-14		53	B17-19		53	B27-7		53	B27-19		53	B16-4	
72			72			72			72			72			72			72			72		
71			71			71			71			71			71			71			71		
73			73			73			73			73			73			73			73		

* - монтировать проводом 2.5 мм²

19Ш-М

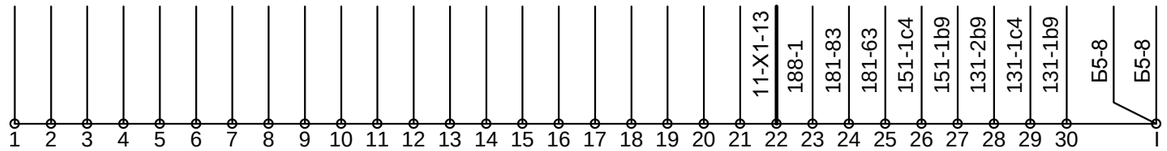

Лист 11 выдается взамен листа 10 черт.1549/1-НП-СЦБ2.34
Утолщенным показано вновь проектируемое

Полка 19
Статив 23

Парк "Г" станции "Палашеры"

Изм.	Кол.уч.	Лист	№ док.	Подп.	Дата	Е110-0038-УКК.22.1334-РД-01-03.01.150-СЦБ-034	Лист 10/11

Взам. инв. № | Подп. и дата | Инв. № подл.

Е110-0038-УКК.22.1334-РД-01-03.01.150-СЦБ-034_0_0_RU_IFC.dwg

Формат А3

260420249274093 5

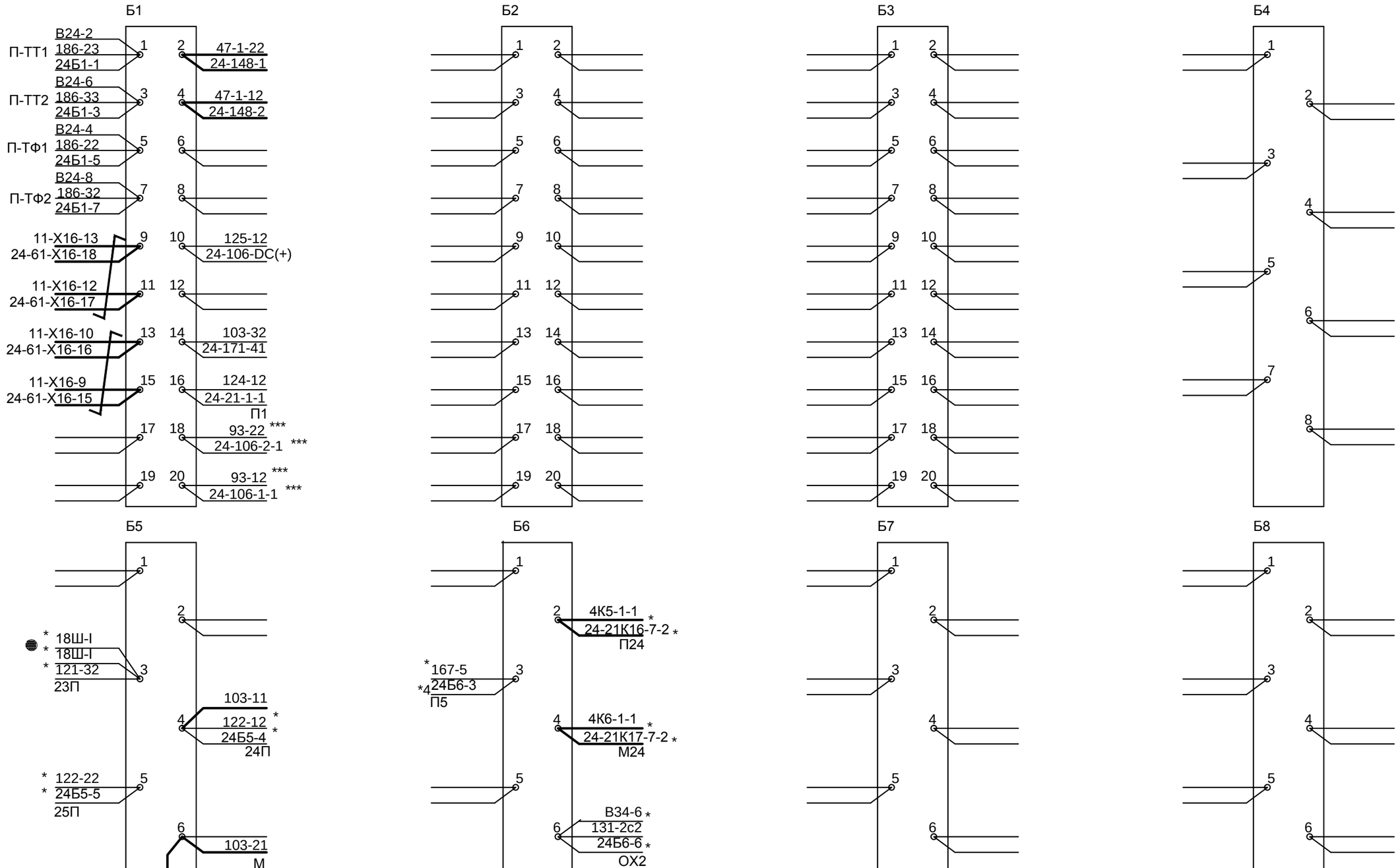

- парная скрутка проводов, жил

* - монтировать проводом 2.5 мм²
** - монтировать проводом 6 мм²
*4 - монтировать проводом 1 мм²
*** - монтировать проводом 1,5 мм²

● - подсоединить с "внешней" стороны клеммной панели; при проверке правильности монтажа - отключать

24	23
	Б

Питания стативов ряда и переходы на 24 ст.

Боковые клеммные панели
Статив 23

Лист 12 выдается взамен листа 11 черт.1549/1-НП-СЦБ2.34
Утолщенным показано вновь проектируемое

Парк "Г" станции "Палашеры"

Изм.	Кол.уч.	Лист	№ док.	Подп.	Дата	Е110-0038-УКК.22.1334-РД-01-03.01.150-СЦБ-034	Лист 11/12

Взам. инв. №
Подп. и дата
Инв. № подл.

2604202492740935

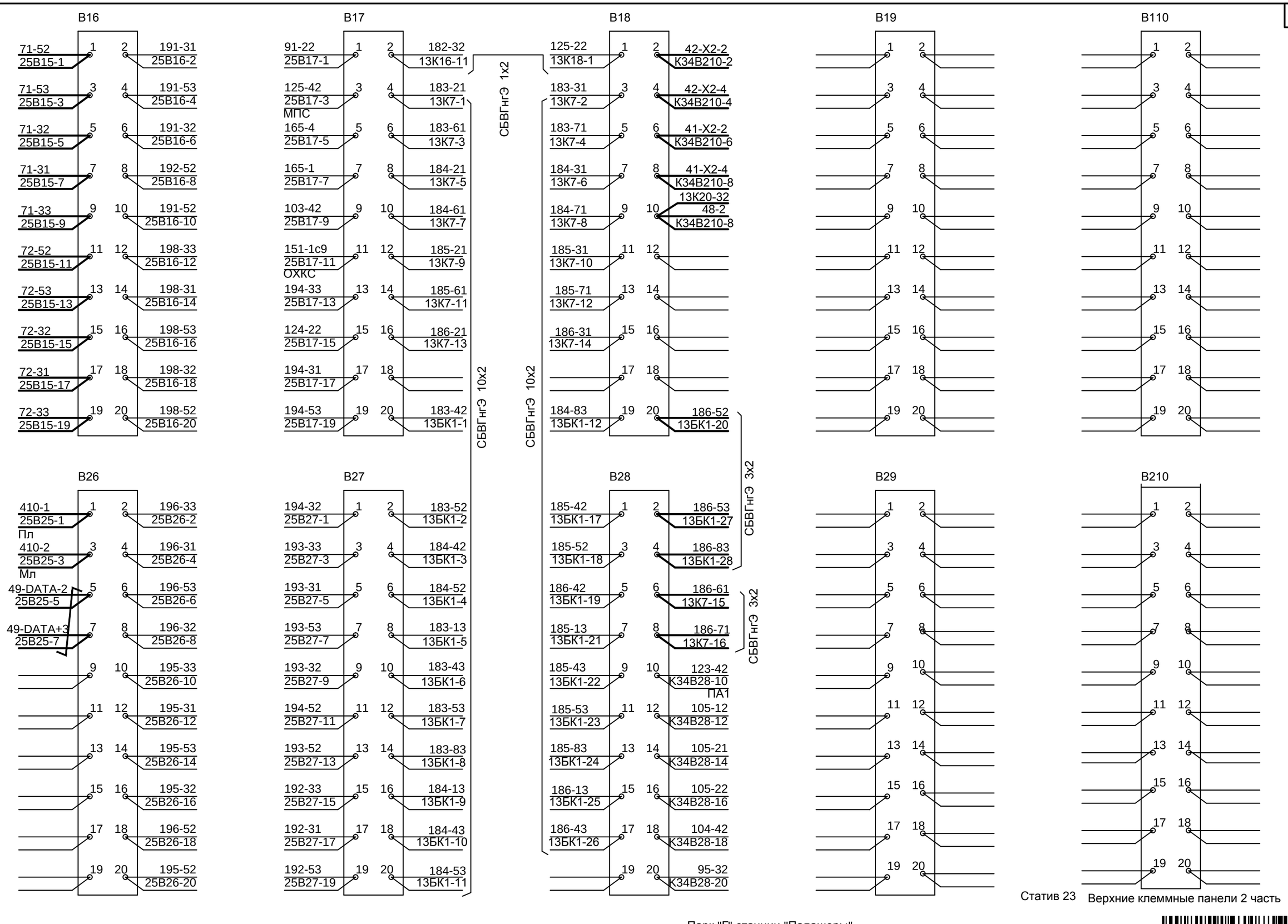

Статив 23 Верхние клеммные панели 2 часть

Лист 13 выдается взамен листа 13 черт.1549/1-НП-СЦБ2.34
Утолщенным показано вновь проектируемое

- парная скрутка проводов, жил

Парк "Г" станции "Палашеры"

Изм.	Кол.уч.	Лист	№ док.	Подп.	Дата	Е110-0038-УКК.22.1334-РД-01-03.01.150-СЦБ-034	Лист 13

Взам. инв. № | Подп. и дата | Инв. № подл.

Е110-0038-УКК.22.1334-РД-01-03.01.150-СЦБ-034_0_0_RU_IFC.dwg

Формат А3

260420249274093 5

В11,В21

22	УПСП1 … УПСП23 (1–23); К24 (1–6)								DIN-рейка WAGO 210-118
21	УзС1 … УзС15 (1–15); К16 (1–10); К17 (1–10); К18 (12)								DIN-рейка WAGO 210-118
20	1	2	3	4	5	6	7	8	
19									
18 П	КМАПС ПЛЗУ-Эл-2700/4500	КД ПЛЗУ-Эл-2700/4500	зП1 ПЛЗУ-Эл-2700/4500	зП2 ПЛЗУ-Эл-2700/4500	КП1 ПЛЗУ-Эл-2700/4500	КП2 ПЛЗУ-Эл-2700/4500	УР ПЛЗУ-Эл-2700/4500		51032-03
17	ВО 1Н-1350	УРО 1Н-1350	МН 1Н-1350	МЧ 1Н-1350	КС 1Н-1350	УРУ 1Н-1350	УВО 1Н-1350	УУРО 1Н-1350	
16 М	102СПЭ 1Н-1350	104СПЭ 1Н-1350	106СПЭ 1Н-1350	108-112СПЭ 1Н-1350	110СПЭ 1Н-1350	114СПЭ 1Н-1350	2/101ПЭ 1Н-1350	5ГЭ1 1Н-Эл-1350	
15 П	101-103СПЭ 1Н-1350	105-109СПЭ 1Н-1350	107СПЭ 1Н-1350	1ПЭ 1Н-1350	2ПЭ 1Н-1350	3ПЭ 1Н-1350	4ПЭ 1Н-1350	6ПЭ 1Н-1350	51032-03
14	102СПЭ1 1Н-1350	104СПЭ1 1Н-1350	106СПЭ1 1Н-1350	108-112СПЭ1 1Н-1350	110СПЭ1 1Н-1350	114СПЭ1 1Н-1350	2/101ПЭ1 1Н-1350	5ГЭ 1Н-Эл-1350	
13 М	101-103СПЭ1 1Н-1350	105-109СПЭ1 1Н-1350	107СПЭ1 1Н-1350	1ПЭ1 1Н-1350	2ПЭ1 1Н-1350	3ПЭ1 1Н-1350	4ПЭ1 1Н-1350	6ПЭ1 1Н-1350	
12									
11									
10	С СИО-9	ИП1 ИПС-8		С1-С2-1.0 К75-24-1000В 15846-120-00-02		К1 (12), Уз1 (3), БП, ДИОДЫ (1–15)			15846-50
9									
8									ЕРКФ.301532.015
7	61 БР1 КБР					62 ПТ1			
6	ПЛР1, ПЛР2, ПЛР3, ПЛР4, ПЛР5, ПЛР6, ПЛР7, ПЛР8, ПЛР9, ПЛР10, ПЛР11, ПЛР12, ПЛР13, ПЛР14, ПЛР15, ПЛИ								
5									ЕРКФ.301532.015
4									
3									
2	11 УБП Daker DK 3 100 50					12 ТР1 ОСМ1-1УЗ 220/5-22-220/2			
1									

Установлены клеммные колодки по типам:
- на одну проходную клемму ST 6-TWIN
10 полка: К1 (2 шт.)
- на одну проходную клемму ST 2,5-QUATTRO
21 полка: К16 (10 шт.); К17 (10 шт.)
- на одну проходную клемму ST 2,5-3L
21 полка: К18 (2 шт.)
- на одну проходную клемму ST 2,5-QUATTRO-PE
22 полка: К24 (6 шт.)
- на клемму STTB 2,5-DIO/U-O
10 полка: (15 шт.)

Защитные устройства по типам:
VA-260AC-bd установлены на местах: 1063Уз1
AVSR-33DC-ud установлены на местах: 21УзС1-21УзС15

Для установки приборов на полках 10, 21, 22 используются DIN-рейки усиленные

Занятые клеммы по типам:
На 8 зажимов:
Боковые клеммы Б5,Б6,Б7
ПП-20 на 20 лепестков:
Верхние клеммы:
В11,В12,В13,В14,В15
В21,В22,В23,В24,В25
Боковые клеммы Б1

Статив релейный 16695-00-00 тип СР-ЭЦИ-2580

Примечание:

1. Шины питания на 30 лепестков чертеж 15117-00-00;
2. Монтировать проводом МГШВ-0,5 мм²;

Лист 1 выдается взамен листа 1 черт.1549/1-НП-СЦБ2.35
Утолщенным показано вновь проектируемое

Комплектация

Изм.	Кол.уч.	Лист	№ док.	Подп.	Дата	Е110–0038–УКК.22.1334–РД–01–03.01.150–СЦБ–035			
						«Реконструкция объекта «Усольский калийный комбинат. Соединительный железнодорожный путь и объекты железнодорожного транспорта станции Палашеры. Объекты необщего пользования»			
Разработал		Хромина			03.24	Устройства СЦБ. Парк "Г" станции "Палашеры"	Стадия	Лист	Листов
Проверил		Шаньгин			03.24		Р	1	18/11
Н. контр.		Горянский			03.24	Монтажная схема статива 24	ЗАО «ВОСТСИБТРАНСПРОЕКТ»		

Согласовано

Взам. инв. №

Подп. и дата

Инв. № подл.

2503202483507434

1

КБР

БР1 | Адрес в шине Modbus - 0001

№ конт	Адрес
1	21К16-7-3 0,75мм² П24
2	
3	21К17-7-3 0,75мм² М24
4	
5	
X17	

№ конт	Адрес
1	Земля ***
X18	

№ конт	Адрес
1	
2	
X19	

№ конт	Адрес
1	
2	
3	
4	
5	
6	
7	
8	
9	2-СОМ3-9
10	2-СОМ3-6
11	
12	21К18-1-22
13	21К18-1-12
14	
15	23Б1-15
16	23Б1-13
17	23Б1-11
18	23Б1-9
X16	

№ конт	Адрес
1	2222-Х3-3
2	2222-Х3-4
3	2223-Х3-1
4	2223-Х3-2
5	
6	
7	
8	
9	108-15-21
10	18Ш-16 П
11	
12	108-15-11
13	16Ш-16 М
14	
15	2115-4
16	2115-3
17	
18	
19	
20	
X15	

№ конт	Адрес
1	2214-Х3-3
2	2214-Х3-4
3	2220-Х3-3
4	2220-Х3-4
5	
6	
7	
8	
9	108-14-21
10	18Ш-17 П
11	
12	108-14-11
13	16Ш-17 М
14	
15	2114-4
16	2114-3
17	
18	
19	
20	
X14	

№ конт	Адрес
1	228-Х3-3
2	228-Х3-4
3	2217-Х3-3
4	2217-Х3-4
5	
6	
7	
8	
9	108-13-21
10	18Ш-18 П
11	
12	108-13-11
13	16Ш-18 М
14	
15	2113-4
16	2113-3
17	
18	
19	
20	
X13	

№ конт	Адрес
1	2212-Х3-3
2	2212-Х3-4
3	2218-Х3-3
4	2218-Х3-4
5	
6	
7	
8	
9	108-12-21
10	18Ш-19 П
11	
12	108-12-11
13	16Ш-19 М
14	
15	2112-4
16	2112-3
17	
18	
19	
20	
X12	

№ конт	Адрес
1	2213-Х3-3
2	2213-Х3-4
3	2216-Х3-3
4	2216-Х3-4
5	
6	
7	
8	
9	108-11-21
10	18Ш-20 П
11	
12	108-11-11
13	16Ш-20 М
14	
15	2111-4
16	2111-3
17	
18	
19	
20	
X11	

№ конт	Адрес
1	2210-Х3-3
2	2210-Х3-4
3	2215-Х3-3
4	2215-Х3-4
5	
6	
7	
8	
9	108-10-21
10	18Ш-21 П
11	
12	108-10-11
13	16Ш-21 М
14	
15	2110-4
16	2110-3
17	
18	
19	
20	
X10	

№ конт	Адрес
1	2219-Х3-3
2	2219-Х3-4
3	2218-Х3-1
4	2218-Х3-2
5	2217-Х3-1
6	2217-Х3-2
7	
8	
9	108-9-21
10	18Ш-22 П
11	
12	108-9-11
13	16Ш-22 М
14	
15	219-4
16	219-3
17	
18	
19	
20	
X9	

№ конт	Адрес
1	2221-Х3-3
2	2221-Х3-4
3	2215-Х3-1
4	2215-Х3-2
5	2216-Х3-1
6	2216-Х3-2
7	2219-Х3-1
8	2219-Х3-2
9	108-8-21
10	18Ш-23 П
11	
12	108-8-11
13	16Ш-23 М
14	
15	218-4
16	218-3
17	
18	
19	
20	
X8	

№ конт	Адрес
1	2222-Х3-1
2	2222-Х3-2
3	2221-Х3-1
4	2221-Х3-2
5	2220-Х3-1
6	2220-Х3-2
7	
8	
9	108-7-21
10	18Ш-24 П
11	
12	108-7-11
13	16Ш-24 М
14	
15	217-4
16	217-3
17	
18	
19	
20	
X7	

№ конт	Адрес
1	2214-Х3-1
2	2214-Х3-2
3	229-Х3-3
4	229-Х3-4
5	2211-Х3-3
6	2211-Х3-4
7	
8	
9	108-6-21
10	18Ш-25 П
11	
12	108-6-11
13	16Ш-25 М
14	
15	216-4
16	216-3
17	
18	
19	
20	
X6	

№ конт	Адрес
1	221-Х3-1
2	221-Х3-2
3	229-Х3-1
4	229-Х3-2
5	227-Х3-1
6	227-Х3-2
7	
8	
9	108-5-21
10	18Ш-26 П
11	
12	108-5-11
13	16Ш-26 М
14	
15	215-4
16	215-3
17	
18	
19	
20	
X5	

№ конт	Адрес
1	222-Х3-1
2	222-Х3-2
3	228-Х3-1
4	228-Х3-2
5	2211-Х3-1
6	2211-Х3-2
7	
8	
9	108-4-21
10	18Ш-27 П
11	
12	108-4-11
13	16Ш-27 М
14	
15	214-4
16	214-3
17	
18	
19	
20	
X4	

№ конт	Адрес
1	224-Х3-1
2	224-Х3-2
3	226-Х3-3
4	226-Х3-4
5	2212-Х3-1
6	2212-Х3-2
7	
8	
9	108-3-21
10	18Ш-28 П
11	
12	108-3-11
13	16Ш-28 М
14	
15	213-4
16	213-3
17	
18	
19	
20	
X3	

№ конт	Адрес
1	2213-Х3-1
2	2213-Х3-2
3	226-Х3-1
4	226-Х3-2
5	225-Х3-3
6	225-Х3-4
7	
8	
9	108-2-21
10	18Ш-29 П
11	
12	108-2-11
13	16Ш-29 М
14	
15	212-4
16	212-3
17	
18	
19	
20	
X2	

№ конт	Адрес
1	223-Х3-1
2	223-Х3-2
3	2210-Х3-1
4	2210-Х3-2
5	225-Х3-1
6	225-Х3-2
7	
8	
9	108-1-21
10	18Ш-30 П
11	
12	108-1-11
13	16Ш-30 М
14	
15	211-4
16	211-3
17	
18	
19	
20	
X1	

- парная скрутка проводов, жил

*** - монтировать проводом 1,5 мм²

Вид с монтажной стороны

Лист 2 выдается взамен листа 3 черт.1549/1-НП-СЦБ2.35
Утолщенным показано вновь проектируемое

Полка 6
Статив 24

Парк "Г" станции "Палашеры"

Изм.	Кол.уч.	Лист	№ док.	Подп.	Дата	Е110-0038-УКК.22.1334-РД-01-03.01.150-СЦБ-035	Лист 3/2

Взам. инв. № | Подп. и дата | Инв. № подл.

25032024835074 34

Е110-0038-УКК.22.1334-РД-01-03.01.150-СЦБ-035_0_0_RU_IFC.dwg

Формат А3

8			7			6			5			4			3			2			1		
NN конт.	6ПЭ1		NN конт.	4ПЭ1		NN конт.	3ПЭ1		NN конт.	2ПЭ1		NN конт.	1ПЭ1		NN конт.	107СПЭ1		NN конт.	105-109СПЭ1		NN конт.	101-103СПЭ1	
1	Ш-1	М	1	Ш-2	М	1	Ш-3	М	1	Ш-4	М	1	Ш-26	М	1	Ш-27	М	1	Ш-28	М	1	Ш-29	М
2	158-62		2	157-62		2	156-62		2	155-62		2	154-62		2	153-62		2	152-62		2	151-62	
3	4		3	4		3	4		3	4		3	4		3	4		3	4		3	4	
4	3		4	3		4	3		4	3		4	3		4	3		4	3		4	3	
12	7-12 168-12	П-ТФ1	12	6-12 8-12	П-ТФ1	12	5-12 7-12	П-ТФ1	12	4-12 6-12	П-ТФ1	12	3-12 5-12	П-ТФ1	12	2-12 4-12	П-ТФ1	12	1-12 3-12	П-ТФ1	12	2-12 141-12	П-ТФ1
11	В12-16		11	В12-14		11	В12-12		11	В12-10		11	В12-8		11	В12-6		11	В12-4		11	В12-2	
13	7-13 168-13	П-ТТ1	13	6-13 8-13	П-ТТ1	13	5-13 7-13	П-ТТ1	13	4-13 6-13	П-ТТ1	13	3-13 5-13	П-ТТ1	13	2-13 4-13	П-ТТ1	13	1-13 3-13	П-ТТ1	13	2-13 141-13	П-ТТ1
22	7-22 168-22	П-ТФ2	22	6-22 8-22	П-ТФ2	22	5-22 7-22	П-ТФ2	22	4-22 6-22	П-ТФ2	22	3-22 5-22	П-ТФ2	22	2-22 4-22	П-ТФ2	22	1-22 3-22	П-ТФ2	22	2-22 141-22	П-ТФ2
21	В13-15		21	В13-13		21	В13-11		21	В13-9		21	В13-7		21	В13-5		21	В13-3		21	В13-1	
23	7-23 168-23	П-ТТ2	23	6-23 8-23	П-ТТ2	23	5-23 7-23	П-ТТ2	23	4-23 6-23	П-ТТ2	23	3-23 5-23	П-ТТ2	23	2-23 4-23	П-ТТ2	23	1-23 3-23	П-ТТ2	23	2-23 141-23	П-ТТ2
32			32			32			32			32			32			32			32		
31			31			31			31			31			31			31			31		
33			33			33			33			33			33			33			33		
42			42			42			42			42			42			42			42		
41			41			41			41			41			41			41			41		
52			52			52			52			52			52			52			52		
51			51			51			51			51			51			51			51		
62			62			62			62			62			62			62			62		
61			61			61			61			61			61			61			61		
63			63			63			63			63			63			63			63		
72			72			72			72			72			72			72			72		
71			71			71			71			71			71			71			71		
73			73			73			73			73			73			73			73		
82			82			82			82			82			82			82			82		
81			81			81			81			81			81			81			81		
83			83			83			83			83			83			83			83		

* - монтировать проводом 2.5 мм²

13Ш-М

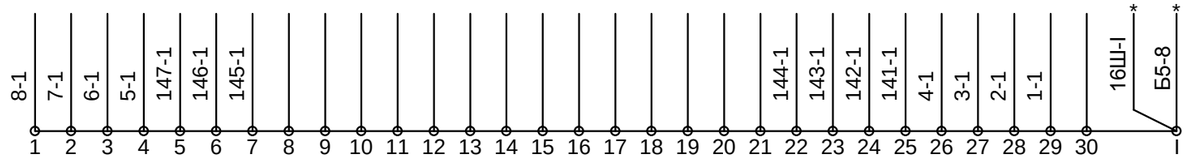

Лист 3 выдается взамен листа 7 черт.1549/1-НП-СЦБ2.35
Утолщенным показано вновь проектируемое

Полка 13
Статив 24

Парк "Г" станции "Палашеры"

Изм.	Кол.уч.	Лист	№ док.	Подп.	Дата	Е110-0038-УКК.22.1334-РД-01-03.01.150-СЦБ-035	Лист 7/3

Е110-0038-УКК.22.1334-РД-01-03.01.150-СЦБ-035_0_0_RU_IFC.dwg

Формат А3

Взам. инв. № | Подп. и дата | Инв. № подл.

25032024835074 34

8			7			6			5			4			3			2			1		
NN конт.	5ГЭ		NN конт.	2/101ПЭ1		NN конт.	114СПЭ1		NN конт.	110СПЭ1		NN конт.	108-112СПЭ1		NN конт.	106СПЭ1		NN конт.	104СПЭ1		NN конт.	102СПЭ1	
1	23Б1-2		1	13Ш-5	М	1	13Ш-6	М	1	13Ш-7	М	1	13Ш-22	М	1	13Ш-23	М	1	13Ш-24	М	1	13Ш-25	М
2	23Б1-4		2	167-62		2	166-62		2	165-62		2	164-62		2	163-62		2	162-62		2	161-62	
3	4		3	4		3	4		3	4		3	4		3	4		3	4		3	4	
4	3		4	3		4	3		4	3		4	3		4	3		4	3		4	3	
12			12	6-12 176-72	П-ТФ1	12	5-12 7-12	П-ТФ1	12	4-12 6-12	П-ТФ1	12	3-12 5-12	П-ТФ1	12	2-12 4-12	П-ТФ1	12	1-12 3-12	П-ТФ1	12	2-12 131-12	П-ТФ1
11			11	В22-10		11	В22-8		11	В22-6		11	В22-4		11	В22-2		11	В12-20		11	В12-18	
13			13	6-13 176-73	П-ТТ1	13	5-13 7-13	П-ТТ1	13	4-13 6-13	П-ТТ1	13	3-13 5-13	П-ТТ1	13	2-13 4-13	П-ТТ1	13	1-13 3-13	П-ТТ1	13	2-13 131-13	П-ТТ1
22			22	6-22 176-82	П-ТФ2	22	5-22 7-22	П-ТФ2	22	4-22 6-22	П-ТФ2	22	3-22 5-22	П-ТФ2	22	2-22 4-22	П-ТФ2	22	1-22 3-22	П-ТФ2	22	2-22 131-22	П-ТФ2
21			21	В23-9		21	В23-7		21	В23-5		21	В23-3		21	В23-1		21	В13-19		21	В13-17	
23			23	6-23 176-83	П-ТТ2	23	5-23 7-23	П-ТТ2	23	4-23 6-23	П-ТТ2	23	3-23 5-23	П-ТТ2	23	2-23 4-23	П-ТТ2	23	1-23 3-23	П-ТТ2	23	2-23 131-23	П-ТТ2
32			32			32			32			32			32			32			32		
31			31			31			31			31			31			31			31		
33			33			33			33			33			33			33			33		
42	В12-12		42	В15-1		42			42			42			42			42			42		
41	158-41	П5-РУ	41	В14-19 Б1-20	ЛП1	41			41			41			41			41			41		
52			52	В15-3		52			52			52			52			52			52		
51			51	В14-17 Б1-18	ЛМ1	51			51			51			51			51			51		
62	168-2		62			62			62			62			62			62			62		
61	15Ш-8	П	61			61			61			61			61			61			61		
63			63			63			63			63			63			63			63		
72			72			72			72			72			72			72			72		
71			71			71			71			71			71			71			71		
73			73			73			73			73			73			73			73		
82			82			82			82			82			82			82			82		
81			81			81			81			81			81			81			81		
83			83			83			83			83			83			83			83		

Полка 14
Статив 24

Лист 4 выдается взамен листа 8 черт.1549/1-НП-СЦБ2.35
Утолщенным показано вновь проектируемое

Парк "Г" станции "Палашеры"

Изм.	Кол.уч.	Лист	№ док.	Подп.	Дата	Е110-0038-УКК.22.1334-РД-01-03.01.150-СЦБ-035	Лист 8/4

Взам. инв. № | Подп. и дата | Инв. № подл.

Е110-0038-УКК.22.1334-РД-01-03.01.150-СЦБ-035_0_0_RU_IFC.dwg

Формат А3

25032024835074 34

8			7			6			5			4			3			2			1		
NN конт.	6ПЭ		NN конт.	4ПЭ		NN конт.	3ПЭ		NN конт.	2ПЭ		NN конт.	1ПЭ		NN конт.	107СПЭ		NN конт.	105-109СПЭ		NN конт.	101-103СПЭ	
1	108-14-22		1	108-13-22		1	108-12-22		1	108-11-22		1	108-10-22		1	108-9-22		1	108-8-22		1	108-7-22	
2	108-14-12		2	108-13-12		2	108-12-12		2	108-11-12		2	108-10-12		2	108-9-12		2	108-8-12		2	108-7-12	
3	4		3	4		3	4		3	4		3	4		3	4		3	4		3	4	
4	3		4	3		4	3		4	3		4	3		4	3		4	3		4	3	
32			32			32			32			32			32	В11-16		32	В11-14		32	В11-12	
31			31			31			31			31			31	2-51 1-51	П-НРз	31	1-31 51	П-НРз	31	2-31 Б1-14	П-НРз
33			33			33			33			33			33			33			33		
42	В21-5		42	В21-9		42	В21-11		42	В21-17		42	В11-5		42	В11-9		42	В11-3		42	В11-1	
41	7-41 148-41	П5-РУ	41	6-41 8-41	П5-РУ	41	5-41 7-41	П5-РУ	41	4-41 6-41	П5-РУ	41	3-41 5-41	П5-РУ	41	2-41 4-41	П5-РУ	41	1-41 3-41	П5-РУ	41	2-41 161-41	П5-РУ
52			52			52			52			52			52			52	В11-18		52	В22-11	
51			51			51			51			51			51			51	31 3-31	П-НРз	51	3-51	П-НРз
62	138-2		62	137-2		62	136-2		62	135-2		62	134-2		62	133-2		62	132-2		62	131-2	
61	Ш-1	П	61	Ш-2	П	61	Ш-3	П	61	Ш-4	П	61	Ш-27	П	61	Ш-28	П	61	Ш-29	П	61	Ш-30	П
63			63			63			63			63			63			63			63		

* - монтировать проводом 2.5 мм²

15Ш-П

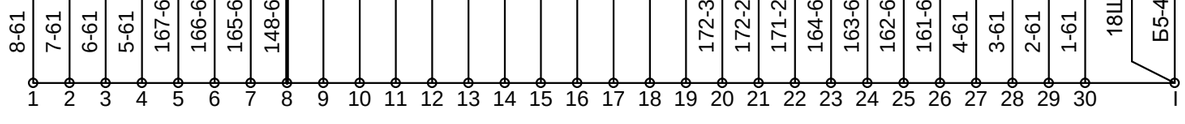

Лист 5 выдается взамен листа 9 черт.1549/1-НП-СЦБ2.35
Утолщенным показано вновь проектируемое

Полка 15
Статив 24

Парк "Г" станции "Палашеры"

Изм.	Кол.уч.	Лист	№ док.	Подп.	Дата	Е110-0038-УКК.22.1334-РД-01-03.01.150-СЦБ-035	Лист 9/5

Взам. инв. № | Подп. и дата | Инв. № подл.

2503202483507434

8			7			6			5			4			3			2			1		
NN конт.	5ГЭ1		NN конт.	2/101ПЭ		NN конт.	114СПЭ		NN конт.	110СПЭ		NN конт.	108-112СПЭ		NN конт.	106СПЭ		NN конт.	104СПЭ		NN конт.	102СПЭ	
1	Ш-15	М	1	108-15-22		1	108-6-22		1	108-5-22		1	108-4-22		1	108-3-22		1	108-2-22		1	108-1-22	
2	148-62		2	108-15-12		2	108-6-12		2	108-5-12		2	108-4-12		2	108-3-12		2	108-2-12		2	108-1-12	
3	4		3	4		3	4		3	4		3	4		3	4		3	4		3	4	
4	3		4	3		4	3		4	3		4	3		4	3		4	3		4	3	
12	138-12 187-32	П-ТФ1																					
11	В13-2																						
13	138-13 187-33	П-ТТ1																					
22	138-22 187-62	П-ТФ2																					
21	В13-4																						
23	138-23 187-63	П-ТТ2																					
32			32			32	В11-10		32	В11-8		32	В11-6		32	В11-4		32	В11-2		32	2-31	
31			31			31	5-31 4-51	П-ЧРз	31	4-31 6-31	П-ЧРз	31	3-31 5-31	П-ЧРз	31	1-31 4-31	П-ЧРз	31	1-32		31	3-31 Б1-12	П-ЧРз
33			33			33			33			33			33			33			33		
42			42	В11-11		42	В21-3		42	В21-1		42	В21-7		42	В21-13		42	В21-15		42	В11-7	
41			41	6-41 Б6-1	П5-РУ	41	5-41 7-41	П5-РУ	41	4-41 6-41	П5-РУ	41	3-41 5-41	П5-РУ	41	2-41 4-41	П5-РУ	41	1-41 3-41	П5-РУ	41	2-41 151-41	П5-РУ
52			52			52			52			52	В22-9		52			52			52		
51			51			51			51			51	6-31	П-ЧРз	51			51			51		
62			62	147-2		62	146-2		62	145-2		62	144-2		62	143-2		62	142-2		62	141-2	
61			61	15Ш-5	П	61	15Ш-6	П	61	15Ш-7	П	61	15Ш-23	П	61	15Ш-24	П	61	15Ш-25	П	61	15Ш-26	П
63			63			63			63			63			63			63			63		
72																							
71																							
73																							
82																							
81																							
83																							

* - монтировать проводом 2,5 мм²

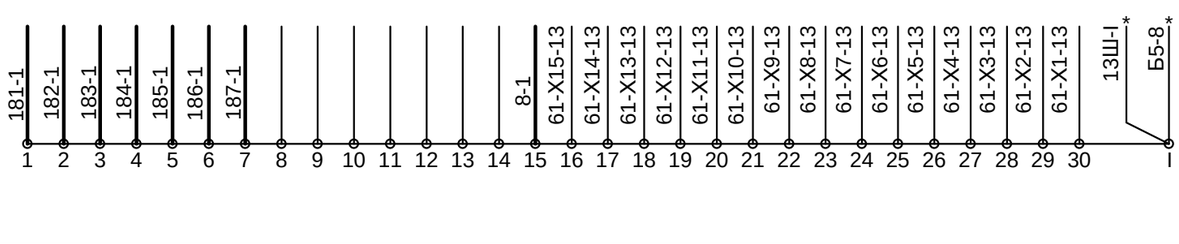

Лист 6 выдается взамен листа 10 черт.1549/1-НП-СЦБ2.35
Утолщенным показано вновь проектируемое

Полка 16

Статив 24

Парк "Г" станции "Палашеры"

Изм.	Кол.уч.	Лист	№ док.	Подп.	Дата	Е110-0038-УКК.22.1334-РД-01-03.01.150-СЦБ-035	Лист 10/6

Взам. инв. № | Подп. и дата | Инв. № подл.

Е110-0038-УКК.22.1334-РД-01-03.01.150-СЦБ-035_0_0_RU_IFC.dwg

Формат А3

25032024835074 34

8			7			6			5			4			3			2			1		
NN конт.			NN конт.	УР		NN конт.	КП2		NN конт.	КП1		NN конт.	зП2		NN конт.	зП1		NN конт.	КД		NN конт.	КМАПС	
			1	Б1-2		1	Б1-19		1	Б1-17		1	Б1-15		1	Б1-13		1	Б1-11		1	Б1-9	
			2	Б1-4	6-2	2	7-2	5-2	2	6-2	4-2	2	5-2	3-2	2	4-2	2-2	2	3-2	1-2	2	2-2	
			3	Ш-7	П	3	Ш-6	П	3	Ш-5	П	3	Ш-4	П	3	Ш-3	П	3	Ш-2	П	3	Ш-1	П
			4	16Ш-7	М	4	16Ш-6	М	4	16Ш-5	М	4	16Ш-4	М	4	16Ш-3	М	4	16Ш-2	М	4	16Ш-1	М
			32	168-12 6-32	П-ТФ1	32	7-32 5-32	П-ТФ1	32	6-32 4-32	П-ТФ1	32	5-32 3-32	П-ТФ1	32	4-32 2-32	П-ТФ1	32	3-32 1-32	П-ТФ1	32	2-32	П-ТФ1
			31	В13-18		31	В13-16		31	В13-14		31	В13-12		31	В13-10		31	В13-8		31	В13-6	
			33	168-13 6-33	П-ТТ1	33	7-33 5-33	П-ТТ1	33	6-33 4-33	П-ТТ1	33	5-33 3-33	П-ТТ1	33	4-33 2-33	П-ТТ1	33	3-33 1-33	П-ТТ1	33	2-33	П-ТТ1
			42			42			42			42			42			42			42		
			41			41			41			41			41			41			41		
			52			52			52			52			52			52			52		
			51			51			51			51			51			51			51		
			62	168-22 6-62	П-ТФ2	62	7-62 5-62	П-ТФ2	62	6-62 4-62	П-ТФ2	62	5-62 3-62	П-ТФ2	62	4-62 2-62	П-ТФ2	62	3-62 1-62	П-ТФ2	62	2-62	П-ТФ2
			61	В23-12		61	В23-10		61	В23-8		61	В23-6		61	В23-4		61	В23-2		61	В13-20	
			63	168-23 6-63	П-ТТ2	63	7-63 5-63	П-ТТ2	63	6-63 4-63	П-ТТ2	63	5-63 3-63	П-ТТ2	63	4-63 2-63	П-ТТ2	63	3-63 1-63	П-ТТ2	63	2-63	П-ТТ2

Вид с монтажной стороны

* - монтировать проводом 2,5 мм²

Лист 7 выдается взамен листа 12 черт.1549/1-НП-СЦБ2.35
Утолщенным показано вновь проектируемое

Полка 18
Статив 24

Парк "Г" станции "Палашеры"

Изм.	Кол.уч.	Лист	№ док.	Подп.	Дата	Е110-0038-УКК.22.1334-РД-01-03.01.150-СЦБ-035	Лист 12/7

Взам. инв. №

Подп. и дата

Инв. № подл.

25032024835074 34

Е110-0038-УКК.22.1334-РД-01-03.01.150-СЦБ-035_0_0_RU_IFC.dwg

Формат А3

1		
УзС1 (AVSR-33DC-ud)		
Конт.	Адрес	
1	2-1	
2	В11-20	
3	61-Х1-16	
4	61-Х1-15	

2		
УзС2 (AVSR-33DC-ud)		
Конт.	Адрес	
1	1-1	3-1
2	В21-2	
3	61-Х2-16	
4	61-Х2-15	

3		
УзС3 (AVSR-33DC-ud)		
Конт.	Адрес	
1	2-1	4-1
2	В21-4	
3	61-Х3-16	
4	61-Х3-15	

4		
УзС4 (AVSR-33DC-ud)		
Конт.	Адрес	
1	3-1	5-1
2	В21-6	
3	61-Х4-16	
4	61-Х4-15	

5		
УзС5 (AVSR-33DC-ud)		
Конт.	Адрес	
1	4-1	6-1
2	В21-8	
3	61-Х5-16	
4	61-Х5-15	

6		
УзС6 (AVSR-33DC-ud)		
Конт.	Адрес	
1	5-1	7-1
2	В21-10	
3	61-Х6-16	
4	61-Х6-15	

7		
УзС7 (AVSR-33DC-ud)		
Конт.	Адрес	
1	6-1	8-1
2	В21-12	
3	61-Х7-16	
4	61-Х7-15	

8		
УзС8 (AVSR-33DC-ud)		
Конт.	Адрес	
1	7-1	9-1
2	В21-14	
3	61-Х8-16	
4	61-Х8-15	

9		
УзС9 (AVSR-33DC-ud)		
Конт.	Адрес	
1	8-1	10-1
2	В21-16	
3	61-Х9-16	
4	61-Х9-15	

10		
УзС10 (AVSR-33DC-ud)		
Конт.	Адрес	
1	9-1	11-1
2	В21-18	
3	61-Х10-16	
4	61-Х10-15	

11		
УзС11 (AVSR-33DC-ud)		
Конт.	Адрес	
1	10-1	12-1
2	В21-20	
3	61-Х11-16	
4	61-Х11-15	

12		
УзС12 (AVSR-33DC-ud)		
Конт.	Адрес	
1	11-1	13-1
2	В11-13	
3	61-Х12-16	
4	61-Х12-15	

13		
УзС13 (AVSR-33DC-ud)		
Конт.	Адрес	
1	12-1	14-1
2	В11-15	
3	61-Х13-16	
4	61-Х13-15	

14		
УзС14 (AVSR-33DC-ud)		
Конт.	Адрес	
1	13-1	15-1
2	В11-17	
3	61-Х14-16	
4	61-Х14-15	

15		
УзС15 (AVSR-33DC-ud)		
Конт.	Адрес	
1	14-1	23Б1-16 П1
2	В11-19	
3	61-Х15-16	
4	61-Х15-15	

Полка 21
Статив 24

Лист 8 выдается взамен листа 13 черт.1549/1-НП-СЦБ2.35

Парк "Г" станции "Палашеры"

Изм.	Кол.уч.	Лист	№ док.	Подп.	Дата	Е110-0038-УКК.22.1334-РД-01-03.01.150-СЦБ-035	Лист 13/8

Взам. инв. №
Подп. и дата
Инв. № подл.

К16-1	
ST 2,5-QUATTRO	
№ конт	Адрес
1	107-X2-(+) * П24
2	22-3-X1-1
3	22-1-X1-1
4	22-2-X1-1

К16-2	
ST 2,5-QUATTRO	
№ конт	Адрес
1	22-7-X1-1
2	22-6-X1-1
3	22-4-X1-1
4	22-5-X1-1

К16-3	
ST 2,5-QUATTRO	
№ конт	Адрес
1	22-11-X1-1
2	22-10-X1-1
3	22-8-X1-1
4	22-9-X1-1

К16-4	
ST 2,5-QUATTRO	
№ конт	Адрес
1	22-15-X1-1
2	22-14-X1-1
3	22-12-X1-1
4	22-13-X1-1

К16-5	
ST 2,5-QUATTRO	
№ конт	Адрес
1	22-19-X1-1
2	22-18-X1-1
3	22-16-X1-1
4	22-17-X1-1

К16-6	
ST 2,5-QUATTRO	
№ конт	Адрес
1	22-23-X1-1
2	22-22-X1-1
3	22-20-X1-1
4	22-21-X1-1

К16-7	
ST 2,5-QUATTRO	
№ конт	Адрес
1	62-пит-1
2	23Б6-2
3	61-X17-1 0,75мм²
4	

К16-8	
ST 2,5-QUATTRO	
№ конт	Адрес
1	
2	
3	
4	

К16-9	
ST 2,5-QUATTRO	
№ конт	Адрес
1	
2	
3	
4	

К16-10	
ST 2,5-QUATTRO	
№ конт	Адрес
1	
2	
3	
4	

x_1

К17-1	
ST 2,5-QUATTRO	
№ конт	Адрес
1	107-X2-(-) * M24
2	22-3-X1-3
3	22-1-X1-3
4	22-2-X1-3

К17-2	
ST 2,5-QUATTRO	
№ конт	Адрес
1	22-7-X1-3
2	22-6-X1-3
3	22-4-X1-3
4	22-5-X1-3

К17-3	
ST 2,5-QUATTRO	
№ конт	Адрес
1	22-11-X1-3
2	22-10-X1-3
3	22-8-X1-3
4	22-9-X1-3

К17-4	
ST 2,5-QUATTRO	
№ конт	Адрес
1	22-15-X1-3
2	22-14-X1-3
3	22-12-X1-3
4	22-13-X1-3

К17-5	
ST 2,5-QUATTRO	
№ конт	Адрес
1	22-19-X1-3
2	22-18-X1-3
3	22-16-X1-3
4	22-17-X1-3

К17-6	
ST 2,5-QUATTRO	
№ конт	Адрес
1	22-23-X1-3
2	22-22-X1-3
3	22-20-X1-3
4	22-21-X1-3

К17-7	
ST 2,5-QUATTRO	
№ конт	Адрес
1	62-пит-2
2	23Б6-4
3	61-X17-3 0,75мм²
4	

К17-8	
ST 2,5-QUATTRO	
№ конт	Адрес
1	
2	
3	
4	

К17-9	
ST 2,5-QUATTRO	
№ конт	Адрес
1	
2	
3	
4	

К17-10	
ST 2,5-QUATTRO	
№ конт	Адрес
1	
2	
3	
4	

x_2

К18-1	
ST 2,5-3L	
№ конт	Адрес
11	–
12	–
21	–
22	–
31	
0	
32	

К18-2	
ST 2,5-3L	
№ конт	Адрес
11	–
12	
21	–
22	
31	
0	
32	

x_3

x_4

x_1 , x_2 - перемычки FBS 10-5

x_3 , x_4 - перемычки FBS 2-5

* - монтировать проводом 2,5 мм²

- парная скрутка проводов, жил

Лист 9 выдается взамен листа 14 черт.1549/1-НП-СЦБ2.35

Утолщенным показано вновь проектируемое

Полка 21

Статив 24

Парк "Г" станции "Палашеры"

Изм.	Кол.уч.	Лист	№ док.	Подп.	Дата	Е110-0038-УКК.22.1334-РД-01-03.01.150-СЦБ-035	Лист 14/9

Взам. инв. №

Подп. и дата

Инв. № подл.

25032024835074 34

Е110-0038-УКК.22.1334-РД-01-03.01.150-СЦБ-035_0_0_RU_IFC.dwg

Формат А3

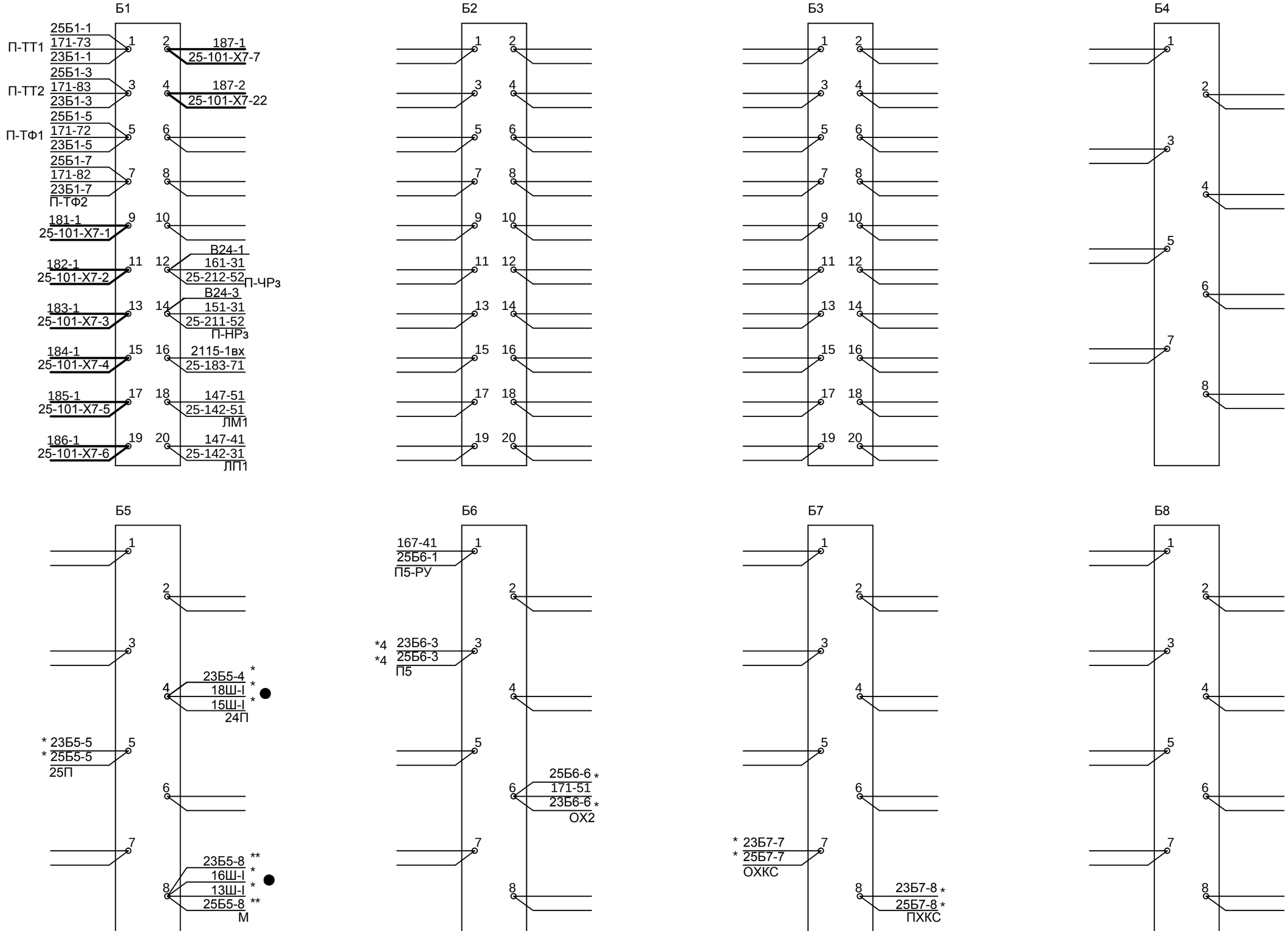

25	24	23
	Б	

Переходы на 25 ст. Провода на 23 ст. с бирками

* - монтировать проводом 2.5 мм²
** - монтировать проводом 6 мм²
*4 - монтировать проводом 1 мм²

● - подсоединить с "внешней" стороны клеммной панели; при проверке правильности монтажа - отключать

Боковые клеммные панели
Статив 24

Лист 10 выдается взамен листа 17 черт.1549/1-НП-СЦБ2.35
Утолщенным показано вновь проектируемое

Парк "Г" станции "Палашеры"

Изм.	Кол.уч.	Лист	№ док.	Подп.	Дата	Е110-0038-УКК.22.1334-РД-01-03.01.150-СЦБ-035	Лист 17/10

Взам. инв. № | Подп. и дата | Инв. № подл.

25032024835074 34

Е110-0038-УКК.22.1334-РД-01-03.01.150-СЦБ-035_0_0_RU_IFC.dwg

Формат А3

В11

151-42	К34В13-1	К34В13-2	162-32
152-42	К34В13-3	К34В13-4	163-32
154-42	К34В13-5	К34В13-6	164-32
161-42	К34В13-7	К34В13-8	165-32
153-42	К34В13-9	К34В13-10	166-32
167-42	К34В13-11	К34В13-12	151-32
13К20-24	2112-2	К34В13-13	152-32
13К20-26	2113-2	К34В13-15	153-32
13К20-28	2114-2	К34В13-17	152-52
13К20-30	2115-2	К34В13-19	13К20-2 211-2 К34В13-20

СБВГнгЭ 3х2

В12

171-11	К34В18-2	13К3-1	131-11
104-11	К34В18-4	13К3-3	132-11
104-21	К34В18-6	13К3-5	133-11
171-21	К34В18-8	13К3-7	134-11
104-22	К34В18-10 В22-1	13К3-9	135-11
148-42	К34В18-12	13К3-11	136-11
101-1	К34В18-14	13К3-13	137-11
101-21	К34В18-16	13К3-15	138-11
101-11	К34В18-18	13К4-1	141-11
102-52	К34В18-20	13К4-3	142-11

СБВГнгЭ 10х2

В13

131-21	13К3-2	13К3-17	168-11
132-21	13К3-4	13К3-18	168-21
133-21	13К3-6	13К8-1	181-31
134-21	13К3-8	13К8-3	182-31
135-21	13К3-10	13К8-5	183-31
136-21	13К3-12	13К8-7	184-31
137-21	13К3-14	13К8-9	185-31
138-21	13К3-16	13К8-11	186-31
141-21	13К4-2	13К8-13	187-31
142-21	13К4-4	13К8-2	181-61

СБВГнгЭ 3х2

СБВГнгЭ 7х2

В14

176-2	13УК2-25	К34В14-2	2213-Х2-2
176-1	13УК2-26	К34В14-4	2213-Х2-4
177-2	13УК2-27	К34В14-6	2214-Х2-2
177-1	13УК2-28	К34В14-8	2214-Х2-4
178-2	13УК2-29	К34В14-10	2215-Х2-2
178-1	13УК2-30	К34В14-12	2215-Х2-4
176-71	13К6-19	К34В14-14	2216-Х2-2
176-81	13К6-20	К34В14-16	2216-Х2-4
147-51	33В14-17 ЛМ1	К34В14-18	2217-Х2-2
147-41	33В14-19 ЛП1	К34В14-20	2217-Х2-4

СБВГнгЭ 4х2

В15

147-42	К34В15-1	
147-52	К34В15-3	
225-Х2-2	К34В15-5	
225-Х2-4	К34В15-7	
226-Х2-2	К34В15-9	
226-Х2-4	К34В15-11	
227-Х2-2	К34В15-13	
227-Х2-4	К34В15-15	
228-Х2-2	К34В15-17	
228-Х2-4	К34В15-19	

В21

165-42	К34В23-1	13К20-4 212-2 К34В23-2
166-42	К34В23-3	13К20-6 213-2 К34В23-4
158-42	К34В23-5	13К20-8 214-2 К34В23-6
164-42	К34В23-7	13К20-10 215-2 К34В23-8
157-42	К34В23-9	13К20-12 216-2 К34В23-10
156-42	К34В23-11	13К20-14 217-2 К34В23-12
163-42	К34В23-13	13К20-16 218-2 К34В23-14
162-42	К34В23-15	13К20-18 219-2 К34В23-16
155-42	К34В23-17	13К20-20 2110-2 К34В23-18
		13К20-22 2111-2 К34В23-20

СБВГнгЭ 7х2

В22

В12-9	К34В28-2	143-11 13К4-5
176-11	К34В28-4	144-11 13К4-7
176-21	К34В28-6	145-11 13К4-9
171-32	К34В28-8	146-11 13К4-11
164-52	К34В19-17	147-11 13К4-13
151-52	К34В19-19	171-71 13К6-15
		172-71 13К6-17
		175-2 13УК2-17
		173-2 13УК2-19
		174-2 13УК2-21

В23

143-21	13К4-6	182-61 13К8-4
144-21	13К4-8	183-61 13К8-6
145-21	13К4-10	184-61 13К8-8
146-21	13К4-12	185-61 13К8-10
147-21	13К4-14	186-61 13К8-12
171-81	13К6-16	187-61 13К8-14
172-81	13К6-18	
175-1	13УК2-18	
173-1	13УК2-20	
174-1	13УК2-22	

В24

Б1-12	К34В24-1	2218-Х2-2 К34В24-2
П-ЧРз Б1-14	К34В24-3	2218-Х2-4 К34В24-4
П-НРз 2212-Х2-2	К34В24-5	2219-Х2-2 К34В24-6
2212-Х2-4	К34В24-7	2219-Х2-4 К34В24-8
223-Х2-2	К34В24-9	2220-Х2-2 К34В24-10
223-Х2-4	К34В24-11	2220-Х2-4 К34В24-12
224-Х2-2	К34В24-13	2221-Х2-2 К34В24-14
224-Х2-4	К34В24-15	2221-Х2-4 К34В24-16
2223-Х2-2	К34В24-17	2222-Х2-2 К34В24-18
2223-Х2-4	К34В24-19	2222-Х2-4 К34В24-20

В25

221-Х2-2	К34В25-1	
221-Х2-4	К34В25-3	
222-Х2-2	К34В25-5	
222-Х2-4	К34В25-7	
229-Х2-2	К34В25-9	
229-Х2-4	К34В25-11	
2210-Х2-2	К34В25-13	
2210-Х2-4	К34В25-15	
2211-Х2-2	К34В25-17	
2211-Х2-4	К34В25-19	

Верхние клеммные панели 1 часть
Статив 24

Лист 11 выдается взамен листа 18 черт.1549/1-НП-СЦБ2.35
Утолщенным показано вновь проектируемое

Парк "Г" станции "Палашеры"

Изм.	Кол.уч.	Лист	№ док.	Подп.	Дата	Е110-0038-УКК.22.1334-РД-01-03.01.150-СЦБ-035	Лист 18/11

Взам. инв. № | Подп. и дата | Инв. № подл.

25032024835074 34

Е110-0038-УКК.22.1334-РД-01-03.01.150-СЦБ-035_0_0_RU_IFC.dwg

Формат А3

Боков

В11,В21	1	2	3	4	5	6	7	8	
22 П	ВС 1Н-1350	ПТ 1Н-1350	НПТ 1Н-1350	103ПК 1Н-Эл-1350	103МК 1Н-Эл-1350				15846-48
21 М	НРзС 2Н-2250	ЧРзС 2Н-2250	ВМ 2Н-2250	МГ 2С-340	КМГ 1Н-1350	112ПК 1Н-Эл-1350	112МК 1Н-Эл-1350		51032-03
20	101ПК 1Н-1350	101МК 1Н-1350	105ПК 1Н-1350	105МК 1Н-1350	107ПК 1Н-1350	107МК 1Н-1350	109ПК 1Н-1350	109МК 1Н-1350	
19 М	102/104ПК 1Н-1350	102/104МК 1Н-1350	106ПК 1Н-1350	106МК 1Н-1350	108ПК 1Н-1350	108МК 1Н-1350	110ПК 1Н-1350	110МК 1Н-1350	
18	114ПК 1Н-1350	114МК 1Н-1350	ВРУ1 1Н-8,2	ВРУ2 1Н-8,2	ВРУ3 1Н-8,2	ВРУ4 1Н-8,2	ВРУ5 1Н-Эл-8,2		51032-03
17	ЗФ 2А-220М	ЗФН 2А-220М	ДП 1Н-340	ДО 1Н-340	УТ 1Н-340		ДН 1Н-1350	РСВ 1Н-1350	
16 М	зВ 1Н-1350	КИ 2Н-2250	ОК 2Н-2250	Вз 2Н-2250	РУ 1Н-1350	РУ1 1Н-340	РУ2 1Н-340		
15									15846-50
14	1Сз СЗИЦ-Д-Л(М)-1	2Сз СЗИЦ-Д-Л(М)-1							
13	ВРУ 2Н-2250 15846-50-01-2шт.	БВРУ БВВ-Ц	БКМ БКР-76		* 1 1Сз 5 2 2Сз 6 3 7 4 8	БВз БКР-76	БВз1 БКР-76	БВз2 БКР-76	15846-50
12									ЭРИО.301532.020-01
11									
10	ББК ББК-02								
9									
8	1	2	3						15622-05
7									
6									
5 ОХКС	стр.101,105 ПСТ	стр.107,109 ПСТ	стр.103 ПСТ						
4									15622-05
3									
2									
1 П	стр.102/104,106 ПСТ	стр.108,114 ПСТ	стр.110,112 ПСТ						

Статив релейный 16695-00-00 тип СР-ЭЦИ-2580

Занятые клеммы по типам:

На 8 зажимов:

Боковые клеммы: Б5,Б6,Б7

ПП-20 на 20 лепестков:

Верхние клеммы:

В11,В12,В13,В14,В15,В16,В17,В18,В19

В21,В22,В23,В25,В26,В27В28,В29

Боковые клеммы:

Б1

ПК-8-69: Б3, Б4

Примечание:

1. Шины питания на 30 лепестков чертеж №15117-00-00;
2. Монтировать проводом МГШВ-0,5 мм².
3. * - 15846-71 Измерительная панель

Лист 1 выдается взамен листа 1 черт.1549/1-НП-СЦБ2.36

Утолщенным показано вновь проектируемое

Комплектация

Изм.	Кол.уч.	Лист	№ док.	Подп.	Дата	Е110-0038-УКК.22.1334-РД-01-03.01.150-СЦБ-036			
						«Реконструкция объекта «Усольский калийный комбинат. Соединительный железнодорожный путь и объекты железнодорожного транспорта станции Палашеры. Объекты необщего пользования»			
Разработал		Хромина			03.24	Устройства СЦБ. Парк "Г" станции "Палашеры"	Стадия	Лист	Листов
Проверил		Шаньгин			03.24		Р	1	15/11
Н. контр.		Горянский			03.24	Монтажная схема статива 25	ЗАО «ВОСТСИБТРАНСПРОЕКТ»		

Согласовано

Взам. инв. №

Подп. и дата

Инв. № подл.

2503202483556154

3					
стр.110,112 (ПСТ)					
222	В15-9		122	В16-12	
221			121		
220	В13-17		120	В15-12	
219	В13-11		119	В15-18	
218	51-212		118	212	
217	117	53-117	117	2-217	217
216	Ш-28	П	116		
215	В15-7		115	В16-14	
214	В13-9		114	В15-20	
213	В13-15		113	В15-14	
212	118		112	2-218	
211	В15-3		111	В16-16	
210	В15-5		110	В16-18	
29	В13-13		19	В15-16	
28	18	53-18	18	2-28	28
27	В15-1		17	В16-20	
26	187-21		16	185-61	
25	187-11		15	185-31	
24	5Ш-20	ОХКС	14	5Ш-26	ОХКС
23	Б4-4		13	Б3-10	
22	217-2		12	198-2	
21	216-2		11	197-2	

2					
стр.108,114 (ПСТ)					
222	В14-2		122	В14-10	
221			121		
220	В16-11		120	В26-11	
219	В16-17		119	В26-17	
218	3-112		118	212	
217	117	3-117	117	1-217	217
216	Ш-29	П	116		
215	В14-4		115	В14-12	
214	В16-19		114	В26-19	
213	В16-13		113	В26-13	
212	118		112	1-218	
211	В14-6		111	В14-14	
210	В14-8		110	В14-16	
29	В16-15		19	В26-15	
28	18	3-18	18	1-28	28
27	В14-18		17	В14-20	
26	185-21		16	184-81	
25	185-11		15	184-71	
24	5Ш-27	ОХКС	14	5Ш-28	ОХКС
23	Б3-8		13	Б3-6	
22	182-2		12	196-2	
21	181-2		11	195-2	

1					
стр.102/104,106 (ПСТ)					
222	В26-2		122	В26-10	
221			121		
220	В14-11		120	В16-1	
219	В14-17		119	В16-7	
218	2-112		118	212	
217	117	2-117	117	217	51-117
216	Ш-30	П	116		
215	В26-4		115	В26-12	
214	В14-19		114	В16-9	
213	В14-13		113	В16-3	
212	118		112	53-118	
211	В26-6		111	В26-14	
210	В26-8		110	В26-16	
29	В14-15		19	В16-5	
28	18	2-18	18	28	51-18
27	В26-18		17	В26-20	
26	184-61		16	184-21	
25	184-31		15	184-11	
24	5Ш-29	ОХКС	14	5Ш-30	ОХКС
23	Б3-4		13	Б3-2	
22	194-2		12	192-2	
21	193-2		11	191-2	

* - монтировать проводом 2.5 мм2

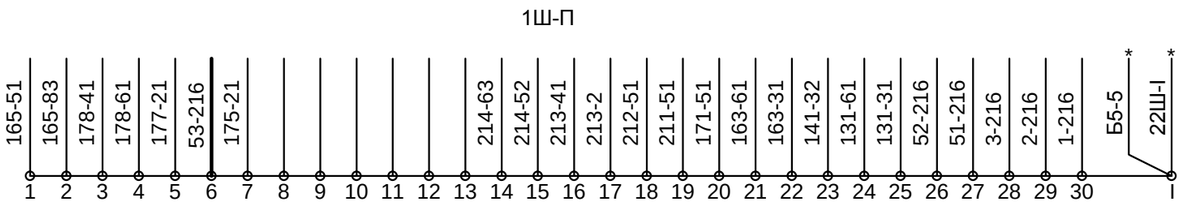

Лист 2 выдается взамен листа 2 черт.1549/1-НП-СЦБ2.36
Утолщенным показано вновь проектируемое

Полка 1

Статив 25

Парк "Г" станции "Палашеры"

Изм.	Кол.уч.	Лист	№ док.	Подп.	Дата	Е110-0038-УКК.22.1334-РД-01-03.01.150-СЦБ-036	Лист 2

Взам. инв. № | Подп. и дата | Инв. № подл.

25032024835556154

3						2						1					
стр.103 (ПСТ)						стр.107,109 (ПСТ)						стр.101,105 (ПСТ)					
222			122	В15-19		222	В17-13		122	В27-3		222	В27-15		122	В25-19	
221			121			221			121			221			121		
220			120	В23-7		220	В15-2		120	В26-1		220	В25-12		120	В25-2	
219			119	В23-1		219	В15-8		119	В26-7		219	В25-18		119	В25-8	
218			118	11-112		218	В17-15		118	212		218	2-112		118	212	
217			117	13-217		217	117	183-61	117	1-217	217	217	117	2-117	117	217	11-117
216	1Ш-6	П	116			216	1Ш-26	П	116			216	1Ш-27	П	116		
215			115	В15-17		215	В17-17		115	В27-5		215	В27-17		115	В16-2	
214			114	В13-19		214	В15-10		114	В26-9		214	В25-20		114	В25-10	
213			113	В23-5		213	В15-4		113	В26-3		213	В25-14		113	В25-4	
212			112			212	118		112	1-218		212	118		112	13-218	
211			111	В15-13		211	В17-19		111	В27-7		211	В27-19		111	В16-4	
210			110	В15-15		210	В27-1		110	В27-9		210	В25-17		110	В16-6	
29			19	В23-3		29	В15-6		19	В26-5		29	В25-16		19	В25-6	
28			18	13-28		28	18	163-2	18	1-28	28	28	18	2-18	18	28	11-18
27			17	В15-11		27	В27-11		17	В27-13		27	В16-8		17	В16-10	
26			16	187-61		26	186-81		16	186-61		26	186-21		16	185-81	
25			15	187-31		25	186-71		15	186-31		25	186-11		15	185-71	
24			14	Ш-19	ОХКС	24	Ш-21	ОХКС	14	Ш-22	ОХКС	24	Ш-23	ОХКС	14	Ш-24	ОХКС
23			13	Б4-6		23	Б4-2		13	Б3-16		23	Б3-14		13	Б3-12	
22			12	225-2		22	208-2		12	206-2		22	204-2		12	202-2	
21			11	224-2		21	207-2		11	205-2		21	203-2		11	201-2	

* - монтировать проводом 2.5 мм2

5Ш-ОХКС

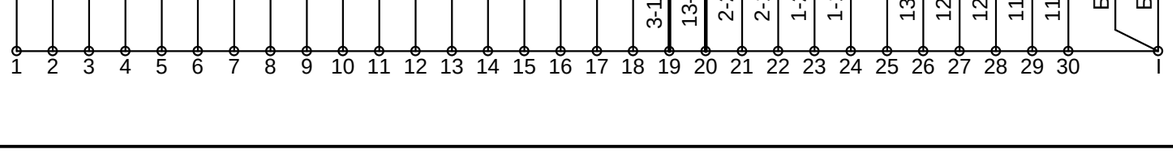

Лист 3 выдается взамен листа 3 черт.1549/1-НП-СЦБ2.36
Утолщенным показано вновь проектируемое

Полка 5
Статив 25

Парк "Г" станции "Палашеры"

Изм.	Кол.уч.	Лист	№ док.	Подп.	Дата	Е110-0038-УКК.22.1334-РД-01-03.01.150-СЦБ-036	Лист 3

Взам. инв. № | Подп. и дата | Инв. № подл.

1

NN конт.			NN конт.			NN конт.			NN конт.			NN конт.			NN конт.			NN конт.	ББК				
																		X8-1			X1-2	B25-1	Пл
																		X8-2			X1-4	B25-3	Мл
																		X8-3			X3-1	B25-5	
																		X8-4			X3-2	B25-7	
																		X8-5			X7-1	24Б1-9	
																		X8-6			X7-2	24Б1-11	
																		X8-7			X7-3	24Б1-13	
																		X8-8			X7-4	24Б1-15	
																		X8-9			X7-5	24Б1-17	
																		X8-10			X7-6	24Б1-19	
																		X8-11			X7-7	24Б1-2	
																		X8-12			X7-8		
																		X8-13			X7-9		
																		X8-14			X7-10		
																		X8-15			X7-11		
																		X8-16			X7-12		
																		X8-17			X7-13		
																		X8-18			X7-14		
																		X8-19			X7-15		
																		X8-20			X7-16		
																		X8-21	X8-23	X7-21	X7-17		
																		X8-22			X7-18		
																		X8-23	X8-21		X7-19		
																		X8-24			X7-20		
																		X9-1		Земля	X7-21	X8-21	
																					X7-22	24Б1-4	
																					X7-23		
																					X7-24		

Лист выдается вновь

Статив 25
Полка 10

Взам. инв. №
Подп. и дата
Инв. № подл.

Парк "Г" станции "Палашеры"

Изм.	Кол.уч.	Лист	№ док.	Подп.	Дата	Е110-0038-УКК.22.1334-РД-01-03.01.150-СЦБ-036	Лист 4

8			7			6			5			4			3			2			1		
NN конт.			NN конт.	ВРУ5		NN конт.	ВРУ4		NN конт.	ВРУ3		NN конт.	ВРУ2		NN конт.	ВРУ1		NN конт.	114МК		NN конт.	114ПК	
			1	В14-9		1	7-2		1	6-2		1	5-2		1	4-2		1	19Ш-27	М	1	19Ш-28	М
			2	6-1		2	5-1		2	4-1		2	3-1		2	131-62		2	12-22		2	12-21	
			3	4		3	4		3	4		3	4		3	4		3	4		3	4	
			4	3		4	3		4	3		4	3		4	3		4	3		4	3	
			12	В13-2		12	В21-6		12	В11-18		12	В11-2		12	В22-7		12			12		
			11	13-25		11	51-25		11	12-25		11	11-15		11	В17-7		11			11		
			13	В19-4		13	В29-5		13	В28-18		13	В28-2		13	В29-19		13			13		
			22	В13-4		22	В21-8		22	В11-20		22	В11-4		22	1-21 197-21	П5-РУ	22	В12-10		22	В12-8	
			21	13-26		21	51-26		21	12-26		21	11-16		21	В21-19		21	1-23		21	3-22 171-31	П5-РУ
			23	В19-6		23	В29-7		23	В28-20		23	В28-4		23	211-32	П5-МГ	23	В12-12		23	2-21	
			32	В13-12		32	В22-13		32	В11-14		32	В11-6		32	В22-5		32			32		
			31	53-15		31	52-15		31	13-15		31	11-25		31	В17-5		31			31		
			33	В19-8		33	В29-9		33	В28-14		33	В28-6		33	В29-17		33			33		
			42			42			42			42			42	211-2		42			42		
			41			41			41			41			41	211-42		41			41		
			52			52			52			52			52	212-2		52			52		
			51			51			51			51			51	212-42		51			51		
			62	В13-14		62	В22-15		62	В11-16		62	В11-8		62	19Ш-26	М	62			62		
			61	53-16		61	52-16		61	13-16		61	11-26		61	52-217		61			61		
			63	В19-10		63	В29-11		63	В28-16		63	В28-8		63	В19-2	М-УСО	63			63		
			72			72	В22-17		72	В21-2		72	В11-10		72	В11-3		72	1-72 198-72	П-ТФ1	72	2-72 167-72	П-ТФ1
			71			71	52-25		71	51-15		71	12-15		71	19Ш-17	М	71	В27-16		71	В27-14	
			73			73	В29-13		73	В29-1		73	В28-10		73	В19-17		73	1-73 198-73	П-ТТ1	73	2-73 167-73	П-ТТ1
			82			82	В22-19		82	В21-4		82	В11-12		82	В11-1		82	1-82 198-82	П-ТФ2	82	2-82 167-82	П-ТФ2
			81			81	52-26		81	51-16		81	12-16		81	173-2		81	В28-15		81	В28-13	
			83			83	В29-15		83	В29-3		83	В28-12		83	В19-9		83	1-83 198-83	П-ТТ2	83	2-83 167-83	П-ТТ2

Полка 18
Статив 25

Лист 5 выдается взамен листа 8 черт.1549/1-НП-СЦБ2.36
Утолщенным показано вновь проектируемое

Парк "Г" станции "Палашеры"

Изм.	Кол.уч.	Лист	№ док.	Подп.	Дата	Е110-0038-УКК.22.1334-РД-01-03.01.150-СЦБ-036	Лист 8/5

Взам. инв. № | Подп. и дата | Инв. № подл.

8			7			6			5			4			3			2			1		
NN конт.	109МК		NN конт.	109ПК		NN конт.	107МК		NN конт.	107ПК		NN конт.	105МК		NN конт.	105ПК		NN конт.	101МК		NN конт.	101ПК	
1	19Ш-7	М	1	19Ш-8	М	1	19Ш-9	М	1	19Ш-10	М	1	19Ш-18	М	1	19Ш-19	М	1	19Ш-20	М	1	19Ш-21	М
2	52-22		2	52-21		2	52-12		2	52-11		2	51-22		2	51-21		2	51-12		2	51-11	
3	4		3	4		3	4		3	4		3	4		3	4		3	4		3	4	
4	3		4	3		4	3		4	3		4	3		4	3		4	3		4	3	
12			12			12			12			12			12			12			12		
11			11			11			11			11			11			11			11		
13			13			13			13			13			13			13			13		
22	В12-3		22	В12-1		22	В12-9		22	В12-7		22	В12-15		22	В12-13		22	В22-1		22	В12-19	
21	7-23		21	5-21 216-21	П5-РУ	21	5-23		21	3-21 7-21	П5-РУ	21	3-23		21	1-21 5-21	П5-РУ	21	1-23		21	3-21 191-21	П5-РУ
23	В12-5		23	8-21		23	В12-11		23	6-21		23	В12-17		23	4-21		23	В22-3		23	2-21	
32			32			32			32			32			32			32			32		
31			31			31			31			31			31			31			31		
33			33			33			33			33			33			33			33		
42			42			42			42			42			42			42			42		
41			41			41			41			41			41			41			41		
52			52			52			52			52			52			52			52		
51			51			51			51			51			51			51			51		
62			62			62			62			62			62			62			62		
61			61			61			61			61			61			61			61		
63			63			63			63			63			63			63			63		
72	7-72 Б1-5	П-ТФ1	72	6-72 8-72	П-ТФ1	72	5-72 7-72	П-ТФ1	72	4-72 6-72	П-ТФ1	72	3-72 5-72	П-ТФ1	72	2-72 4-72	П-ТФ1	72	1-72 3-72	П-ТФ1	72	2-72 191-72	П-ТФ1
71	В17-16		71	В17-14		71	В17-12		71	В17-10		71	В17-8		71	В17-6		71	В17-4		71	В17-2	
73	7-73 Б1-1	П-ТТ1	73	6-73 8-73	П-ТТ1	73	5-73 7-73	П-ТТ1	73	4-73 6-73	П-ТТ1	73	3-73 5-73	П-ТТ1	73	2-73 4-73	П-ТТ1	73	1-73 3-73	П-ТТ1	73	2-73 191-73	П-ТТ1
82	7-82 Б1-7	П-ТФ2	82	6-82 8-82	П-ТФ2	82	5-82 7-82	П-ТФ2	82	4-82 6-82	П-ТФ2	82	3-82 5-82	П-ТФ2	82	2-82 4-82	П-ТФ2	82	1-82 3-82	П-ТФ2	82	2-82 191-82	П-ТФ2
81	В18-15		81	В18-13		81	В18-11		81	В18-9		81	В18-7		81	В18-5		81	В18-3		81	В18-1	
83	7-83 Б1-3	П-ТТ2	83	6-83 8-83	П-ТТ2	83	5-83 7-83	П-ТТ2	83	4-83 6-83	П-ТТ2	83	3-83 5-83	П-ТТ2	83	2-83 4-83	П-ТТ2	83	1-83 3-83	П-ТТ2	83	2-83 191-83	П-ТТ2

Лист 6 выдается взамен листа 10 черт.1549/1-НП-СЦБ2.36
Утолщенным показано вновь проектируемое

Полка 20

Статив 25

Парк "Г" станции "Палашеры"

Изм.	Кол.уч.	Лист	№ док.	Подп.	Дата	Е110-0038-УКК.22.1334-РД-01-03.01.150-СЦБ-036	Лист 10/6

Взам. инв. №

Подп. и дата

Инв. № подл.

8			7			6			5			4			3			2			1		
NN конт.			NN конт.	112МК		NN конт.	112ПК		NN конт.	КМГ		NN конт.	МГ		NN конт.	ВМ		NN конт.	ЧРзС		NN конт.	НРзС	
			1	Ш-5	М	1	Ш-4	М	1	Ш-1	М	1	Ш-28	М	1	165-62		1	Ш-29	М	1	Ш-30	М
			2	13-22		2	13-21		2	4-62		2	3-31		2	1Ш-17	П	2	183-52		2	183-42	
			3	4		3	4		3	4		3	4		3	4		3	4		3	4	
			4	3		4	3		4	3		4	3		4	3		4	3		4	3	
			12			12			12	В22-20													
			11			11			11	2-33 31	П5-РУ												
			13			13			13	В22-18													
			22	В13-8		22	В13-6		22														
			21	6-23		21	207-21 5-31	П5-РУ	21														
			23	В13-10		23	7-21		23														
			32			32			32	4-41		32			32	В23-12		32	1-32 4-42	П5-МГ	32	2-32 183-23	П5-МГ
			31			31			31	11 6-21	П5-РУ	31			31	4-2		31	В21-11		31	В21-13	
			33			33			33			33			33			33	1-33 5-11	П5-РУ	33	2-33 Б6-1	П5-РУ
			42			42			42			42	2-32	П5-МГ	42	В23-14		42	183-51	В22-9	42	183-41	В21-17
			41			41			41			41	5-32		41	1Ш-16	П	41		В22-11	41		В21-15
												43			43	4-53	133-22	43			43		
			52			52			52			52	1Ш-15	П	52			52	24Б1-12	П-ЧРз	52	24Б1-14	П-НРз
			51			51			51			51	133-12		51			51	1Ш-18	П	51	1Ш-19	П
												53	3-43	62	53			53			53		
			62			62			62			62	53	5-2	62			62			62		
			61			61			61			61	133-52		61			61			61		
			63			63			63			63	1Ш-14	П	63			63			63		
			72	6-72 224-72	П-ТФ1	72	5-72 7-72	П-ТФ1	72	167-72 6-72	П-ТФ1												
			71	В19-14		71	В19-12		71	В18-2													
			73	6-73 224-73	П-ТТ1	73	5-73 7-73	П-ТТ1	73	167-73 6-73	П-ТТ1												
			82	6-82 224-82	П-ТФ2	82	5-82 7-82	П-ТФ2	82	167-82 6-82	П-ТФ2												
			81	В29-2		81	В19-20		81	В18-4													
			83	6-83 224-83	П-ТТ2	83	5-83 7-83	П-ТТ2	83	167-83 6-83	П-ТТ2												

* - монтировать проводом 2.5 мм2

21Ш-М

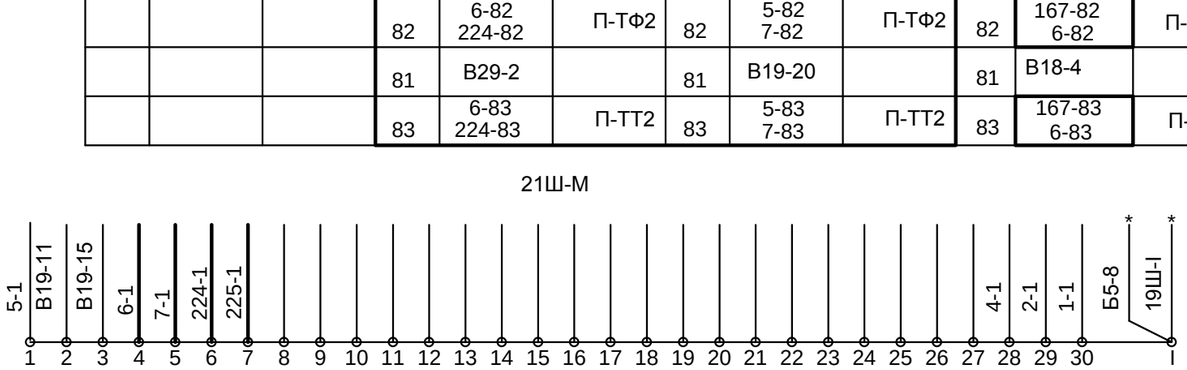

Лист 7 выдается взамен листа 11 черт.1549/1-НП-СЦБ2.36
Утолщенным показано вновь проектируемое

Полка 21
Статив 25

Парк "Г" станции "Палашеры"

Изм.	Кол.уч.	Лист	№ док.	Подп.	Дата	Е110-0038-УКК.22.1334-РД-01-03.01.150-СЦБ-036	Лист 11/7

Взам. инв. № | Подп. и дата | Инв. № подл.

Е110-0038-УКК.22.1334-РД-01-03.01.150-СЦБ-036_0_0_RU_IFC.dwg

Формат А3

2503202483556154

8			7			6			5			4			3			2			1		
NN конт.			NN конт.			NN конт.			NN конт.	103МК		NN конт.	103ПК		NN конт.	НПТ		NN конт.	ПТ		NN конт.	ВС	
									1	21Ш-7	М	1	21Ш-6	М	1	2-1 В17-3	МПС	1	1-1 3-1	МПС	1	2-1	МПС
									2	53-12		2	53-11		2	В13-3		2	В13-1		2	В13-7	
									3	4		3	4		3	4		3	4		3	4	
									4	3		4	3		4	3		4	3		4	3	
									12			12			12			12			12		
									11			11			11			11			11		
									13			13			13			13			13		
									22	В13-18		22	В13-16		22			22			22		
									21	4-23		21	Б6-1	П5-РУ	21			21			21		
									23	В13-20		23	5-21		23			23			23		
									32			32			32			32			32		
									31			31			31			31			31		
									33			33			33			33			33		
									42			42			42			42			42		
									41			41			41			41			41		
									52			52			52	В18-12		52			52		
									51			51			51	Ш-28	П	51			51		
									62			62			62			62			62		
									61			61			61			61			61		
									63			63			63			63			63		
									72	4-72	П-ТФ1	72	217-72 5-72	П-ТФ1	72			72	В18-10		72	В18-14	
									71	В19-18		71	В19-16		71			71	Ш-29	П	71	Ш-30	П
									73	4-73	П-ТТ1	73	217-73 5-73	П-ТТ1	73			73			73		
									82	4-82	П-ТФ2	82	217-82 5-82	П-ТФ2	82			82			82		
									81	В29-6		81	В29-4		81			81			81		
									83	4-83	П-ТТ2	83	217-83 5-83	П-ТТ2	83			83			83		

* - монтировать проводом 2.5 мм2

22Ш-П

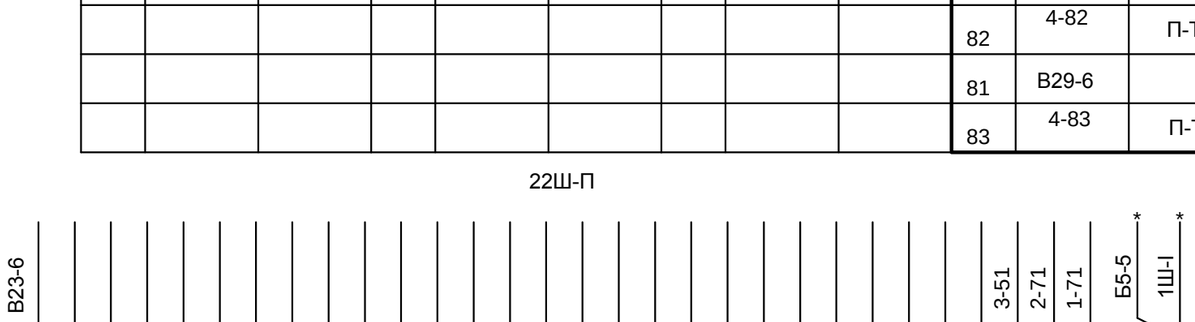

Лист 8 выдается взамен листа 12 черт.1549/1-НП-СЦБ2.36
Утолщенным показано вновь проектируемое

Полка 22

Статив 25

Парк "Г" станции "Палашеры"

Изм.	Кол.уч.	Лист	№ док.	Подп.	Дата	Е110-0038-УКК.22.1334-РД-01-03.01.150-СЦБ-036	Лист 12/8

Взам. инв. № | Подп. и дата | Инв. № подл.

2503202483556154

Е110-0038-УКК.22.1334-РД-01-03.01.150-СЦБ-036_0_0_RU_IFC.dwg

Формат А3

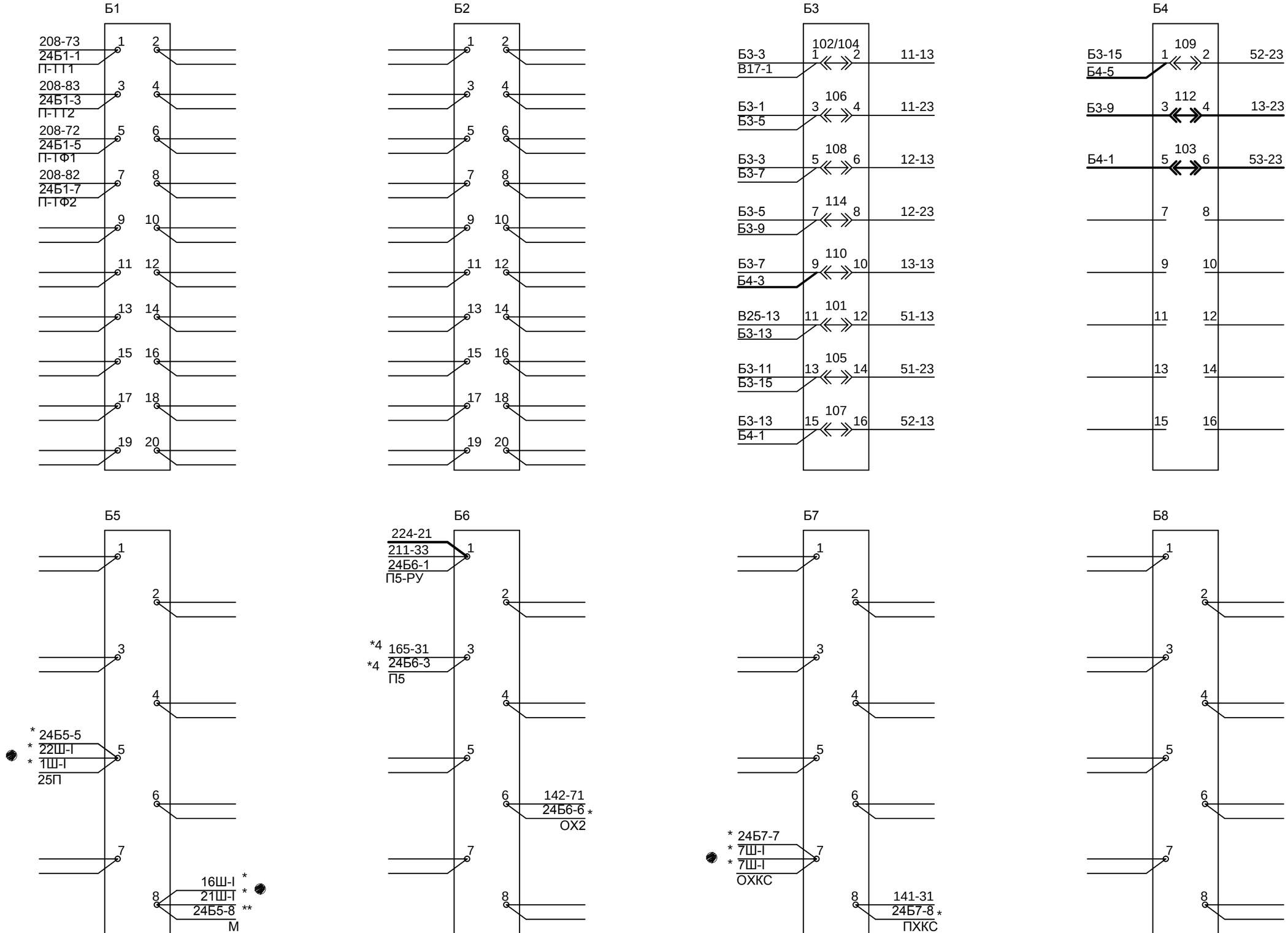

Боковые клеммные панели
Статив 25

Лист 9 выдается взамен листа 13 черт.1549/1-НП-СЦБ2.36
Утолщенным показано вновь проектируемое

* - монтировать проводом 2.5 мм2
** - монтировать проводом 6 мм2
*4 - монтировать проводом 1 мм2

● - подсоединить с "внешней" стороны клеммной панели; при проверке правильности монтажа - отключать

25	24
Б	

Питания 25 ст.

Провода на 24 ст. с бирками

Парк "Г" станции "Палашеры"

Изм.	Кол.уч.	Лист	№ док.	Подп.	Дата	Е110-0038-УКК.22.1334-РД-01-03.01.150-СЦБ-036	Лист 13/9

Взам. инв. № | Подп. и дата | Инв. № подл.

2503202483556154

B11

183-82	К34В11-1	К34В11-2	184-12
183-72	К34В11-3	К34В11-4	184-22
166-42	К34В11-5	К34В11-6	184-32
166-52	К34В11-7	К34В11-8	184-62
166-72	К34В11-9	К34В11-10	184-72
166-32	К34В11-11	К34В11-12	184-82
178-12	К34В11-13	К34В11-14	185-32
178-13	К34В11-15	К34В11-16	185-62
178-42	К34В11-17	К34В11-18	185-12
178-32	К34В11-19	К34В11-20	185-22

B12

207-22	К34В12-1	К34В12-2	164-42
208-22	К34В12-3	К34В12-4	164-43
208-23	К34В12-5	К34В12-6	161-42
205-22	К34В12-7	К34В12-8	181-22
206-22	К34В12-9	К34В12-10	182-22
206-23	К34В12-11	К34В12-12	182-23
203-22	К34В12-13	К34В12-14	191-22
204-22	К34В12-15	К34В12-16	192-22
204-23	К34В12-17	К34В12-18	192-23
201-22	К34В12-19	К34В12-20	193-22

B13

222-2	К34В14-1	К34В29-10	187-12
223-2	К34В14-3	К34В29-12	187-22
В25-15	К34В14-5	К34В29-14	216-22
ППС 221-2	К34В14-7	К34В29-16	217-22
13-214	К34В18-1	К34В29-18	217-23
13-219	К34В18-3	К34В29-20	187-32
13-29	К34В18-5	К34В29-19	187-62
13-213	К34В18-7	К34В29-17	224-22
13-220	К34В18-9	К34В29-15	225-22
53-114	К34В19-4	К34В29-13	225-23

B14

		23В14-2	12-222
		23В14-4	12-215
164-2	33В14-5	23В14-6	12-211
165-81	33В14-7	23В14-8	12-210
187-1	33В14-9	23В14-10	12-122
11-220	К34В14-11	23В14-12	12-115
11-213	К34В14-13	23В14-14	12-111
11-29	К34В14-15	23В14-16	12-110
11-219	К34В14-17	23В14-18	12-27
11-214	К34В14-19	23В14-20	12-17

B15

13-27	23В16-1	К34В15-2	52-220
13-211	23В16-3	К34В15-4	52-213
13-210	23В16-5	К34В15-6	52-29
13-215	23В16-7	К34В15-8	52-219
13-222	23В16-9	К34В15-10	52-214
53-17	23В16-11	К34В15-12	13-120
53-111	23В16-13	К34В15-14	13-113
53-110	23В16-15	К34В15-16	13-19
53-115	23В16-17	К34В15-18	13-119
53-122	23В16-19	К34В15-20	13-114

B21

131-52	К34В21-1	К34В21-2	185-72
175-12	К34В21-3	К34В21-4	185-82
172-32	К34В21-5	К34В21-6	186-12
172-33	К34В21-7	К34В21-8	186-22
165-2	К34В21-9	К34В21-10	173-12
212-31	К34В21-11	К34В21-12	174-52
211-31	К34В21-13	К34В21-14	175-43
211-41	К34В21-15	К34В21-16	175-13
211-42	К34В21-17	К34В21-18	171-3
183-21	К34В21-19	ШВР СГП К7-6 0	172-83

СБВГнг 3х1(2)

B22

202-22	К34В22-1	К34В22-2	194-22
202-23	К34В22-3	К34В22-4	194-23
183-32	К34В22-5	К34В22-6	195-22
183-12	К34В22-7	К34В22-8	196-22
212-42	К34В22-9	К34В22-10	196-23
212-41	К34В22-11	К34В22-12	197-22
186-32	К34В22-13	К34В22-14	198-22
186-62	К34В22-15	К34В22-16	198-23
186-72	К34В22-17	К34В22-18	215-13
186-82	К34В22-19	К34В22-20	215-12

B23

53-119	К34В19-6	ШАВР К17	172-3	СБВГнг 3х1
53-19	К34В19-8			
53-113	К34В19-10	ШВР К17-10	22Ш-1	СБВГнг 3х1
53-120	К34В19-12	ШВР К20-5	162-51	
		ШВР К20-7	162-53	
		ШВР К8-9	213-32	СБВГнг 3х1(1)
		ШВР К8-10	213-42	
		ШВР К16-8	166-51	СБВГнг 3х1
		ШВР К16-7	166-41	
		ШВР К17-7	177-22	

B24

B25

101-Х1-2	23В26-1	К34В25-2	51-120
Пл 101-Х1-4	23В26-3	К34В25-4	51-113
Мл 101-Х3-1	23В26-5	К34В25-6	51-19
101-Х3-2	23В26-5	К34В25-8	51-119
		К34В25-10	51-114
		К34В25-12	51-220
Б3-11	23В25-13	К34В25-14	51-213
В13-5	23В25-15	К34В25-16	51-29
ППС 51-210	23В25-17	К34В25-18	51-219
51-122	23В25-19	К34В25-20	51-214

Верхние клеммные панели 1 часть

Статив 25

- парная скрутка проводов, жил

Лист 10 выдается взамен листа 14 черт.1549/1-НП-СЦБ2.36

Утолщенным показано вновь проектируемое

Парк "Г" станции "Палашеры"

Изм.	Кол.уч.	Лист	№ док.	Подп.	Дата	Е110-0038-УКК.22.1334-РД-01-03.01.150-СЦБ-036	Лист 14/10

Взам. инв. № | Подп. и дата | Инв. № подл.

Е110-0038-УКК.22.1334-РД-01-03.01.150-СЦБ-036_0_0_RU_IFC.dwg

Формат А3

25032024835561 54

В16

11-120	1	2	51-115
К34В16-1			23В16-2
11-113	3	4	51-111
К34В16-3			23В16-4
11-19	5	6	51-110
К34В16-5			23В16-6
11-119	7	8	51-27
К34В16-7			23В16-8
11-114	9	10	51-17
К34В16-9			23В16-10
12-220	11	12	13-122
К34В16-11			23В16-12
12-213	13	14	13-115
К34В16-13			23В16-14
12-29	15	16	13-111
К34В16-15			23В16-16
12-219	17	18	13-110
К34В16-17			23В16-18
12-214	19	20	13-17
К34В16-19			23В16-20

В17

Б3-1	1	2	201-71
23В17-1			13К1-1
223-1	3	4	202-71
23В17-3			13К1-3
МПС			
183-31	5	6	203-71
23В17-5			13К1-5
183-11	7	8	204-71
23В17-7			13К1-7
142-82	9	10	205-71
23В17-9			13К1-9
141-51	11	12	206-71
23В17-11			13К1-11
ОХКС			
52-222	13	14	207-71
23В17-13			13К1-13
52-218	15	16	208-71
23В17-15			13К1-15
52-215	17	18	191-71
23В17-17			13К1-17
52-211	19	20	192-71
23В17-19			13К1-19

СБВГнгЭ 10х2

В18

201-81	1	2	215-71
13К1-2			13К2-9
202-81	3	4	215-81
13К1-4			13К2-10
203-81	5	6	178-62
13К1-6			13К16-9
204-81	7	8	163-62
13К1-8			13К16-15
205-81	9	10	222-72
13К1-10			13К16-19
206-81	11	12	223-52
13К1-12			13К16-21
207-81	13	14	221-72
13К1-14			13К16-23
208-81	15	16	175-22
13К1-16			13К16-1
191-81	17	18	172-52
13К1-18			13К16-3
192-81	19	20	172-53
13К1-20			13К16-5

СБВГнгЭ 7х2

СБВГнгЭ 7х2

В19

166-63	1	2	183-63
13УК4-1			13УК1-14
			М-УСО
166-33	3	4	187-13
13УК4-2			13УК4-19
166-73	5	6	187-23
13УК4-3			13УК4-21
166-23	7	8	187-33
13УК4-4			13УК4-23
183-83	9	10	187-63
13УК4-5			13УК4-25
21Ш-2	11	12	216-71
13УК4-6			13К2-7
М			
131-53	13	14	217-71
13УК4-7			13К2-15
21Ш-3	15	16	224-71
13УК4-8			13К2-21
М			
183-73	17	18	225-71
13К20-29			13К2-23
161-2	19	20	216-81
13К18-12			13К2-8

СБВГнгЭ 1х2

СБВГнгЭ 3х2

СБВГнгЭ 4х2

В110

1	2	3	4
5	6	7	8
9	10	11	12
13	14	15	16
17	18	19	20

В26

52-120	1	2	11-222
К34В26-1			23В26-2
52-113	3	4	11-215
К34В26-3			23В26-4
52-19	5	6	11-211
К34В26-5			23В26-6
52-119	7	8	11-210
К34В26-7			23В26-8
72-114	9	10	11-122
К34В26-9			23В26-10
12-120	11	12	11-115
К34В26-11			23В26-12
12-113	13	14	11-111
К34В26-13			23В26-14
12-19	15	16	11-110
К34В26-15			23В26-16
12-119	17	18	11-27
К34В26-17			23В26-18
12-114	19	20	11-17
К34В26-19			23В26-20

В27

52-210	1	2	193-71
23В27-1			13К1-21
52-122	3	4	194-71
23В27-3			13К1-23
52-115	5	6	195-71
23В27-5			13К1-25
52-111	7	8	196-71
23В27-7			13К1-27
52-110	9	10	197-71
23В27-9			13К1-29
52-27	11	12	198-71
23В27-11			13К1-31
52-17	13	14	181-71
23В27-13			13К2-1
51-222	15	16	182-71
23В27-15			13К2-3
51-215	17	18	167-71
23В27-17			13К2-5
51-211	19	20	
23В27-19			

СБВГнгЭ 10х2

В28

193-81	1	2	184-13
13К1-22			13УК1-13
194-81	3	4	184-23
13К1-24			13УК1-15
195-81	5	6	184-33
13К1-26			13УК1-17
196-81	7	8	184-63
13К1-28			13УК1-19
197-81	9	10	184-73
13К1-30			13УК1-21
198-81	11	12	184-83
13К1-32			13УК1-23
181-81	13	14	185-33
13К2-2			13УК1-25
182-81	15	16	185-63
13К2-4			13УК1-27
167-81	17	18	185-13
13К2-6			13УК1-29
	19	20	185-23
			13УК1-31

СБВГнгЭ 10х2

В29

185-73	1	2	217-81
13УК2-1			13К2-16
185-83	3	4	224-81
13УК2-3			13К2-22
186-13	5	6	225-81
13УК2-5			13К2-24
186-23	7	8	
13УК2-7			
186-33	9	10	
13УК2-9			
186-63	11	12	
13УК2-11			
186-73	13	14	
13УК2-13			
186-83	15	16	
13УК2-15			
183-33	17	18	
13УК2-23			
183-13	19	20	
13УК2-24			

В210

1	2	3	4
5	6	7	8
9	10	11	12
13	14	15	16
17	18	19	20

Верхние клеммные панели 2 часть

Статив 25

Лист 11 выдается взамен листа 15 черт.1549/1-НП-СЦБ2.36

Утолщенным показано вновь проектируемое

Парк "Г" станции "Палашеры"

Изм.	Кол.уч.	Лист	№ док.	Подп.	Дата	Е110-0038-УКК.22.1334-РД-01-03.01.150-СЦБ-036	Лист 15/11

Взам. инв. № | Подп. и дата | Инв. № подл.

25032024835561 54

Е110-0038-УКК.22.1334-РД-01-03.01.150-СЦБ-036_0_0_RU_IFC.dwg

Формат А3

	В11,В21	1	2	3	4	5	6	7	8	
В31										
21										15846-104
20										
19 П		ОТ ПОБС-3МП 14759	МПТ ПОБС-3МП -00-00		ЛПТ СОБС-2МП 14759	ТП СОБС-2МП -00-00				
18 М		ОВ БВЗ	ЛБВ БВЗ	БВ БВ	В 2С-880	1С 1Н-1350	2С 1Н-1350	3С 1Н-1350	4С 1Н-1350	15846-48
17										
16		9Д,10Д,12Д,13Д,ОД КД209А 14881-00-00			2/101НК1 2Н-2250 15846-50-01-2шт	2/101НИ ПЛЗУ-2700/4500 15846-50-01-2шт.	R1-R2 РР 0,6-5 14880-00-00		КО АНШ2-37	15846-50
15		РП14-30 ХТ1	на жгуте		1УРП УРПМ1-1			на жгуте	РП14-30 ХТ2	36151-101
14										
13 К		ПХ2 ПХ2 FU1 FU2 FU3 3 3 2	ПХ2 ПХ2 ПХ2 FU1 FU2 FU3 3 2 3	FU4 FU1 FU2 RU FU3 FU4 УЗП1-500-0,13	FU1 FU2 FU3 FU4	FU1 FU2 ТП FU4 1	M100 M102 M104 M106 FU1 FU2 FU3 FU4 0,3 0,3 0,3 0,3	M108 M110 M112 M114 FU1 FU2 FU3 FU4 0,3 0,3 0,3 0,3	M116 M118 FU1 FU2 FU3 0,3 0,3 2	15110-00 стойка 15846-06
12 К		FU1 FU2 FU3 5	ЗЗП П П FU1 FU2 FU3 3 5 5	FU4 FU1 FU2 FU3 FU4	FU1 FU2 FU3 FU4	FU1 FU2 FU3 FU4	M100 M102 M104 M106 FU1 FU2 FU3 FU4 0,3 0,3 0,3 0,3	M108 M110 M112 M114 FU1 FU2 FU3 FU4 0,3 0,3 0,3 0,3	M116 M118 FU1 FU2 FU3 0,3 0,3 0,3	15110-00 стойка 15846-06
11										
10 К		FU1 FU2 FU3 0,5	ПБ-ЭПК МБ-ЭПК FU1 FU2 FU3 0,5 0,5	FU4 FU1 FU2 FU3 FU4	FU1 FU2 FU3 FU4	FU1 FU2 FU3 FU4	FU1 FU2 ПХС ПХС FU3 FU4 0,3 0,3	M101 M103 M105 M107 FU1 FU2 FU3 FU4 0,3 0,3 0,3 0,3	M109 M111 FU1 FU2 FU3 0,3 0,3	15110-00 стойка 15846-06
9 К		FU1 FU2 FU3 1	ОТ ЛПТ FU1 FU2 FU3 1 1	FU4 FU1 FU2 FU3 FU4	FU1 FU2 FU3 FU4	FU1 FU2 FU3 FU4	FU1 FU2 ОХС ОХС FU3 FU4 0,3 0,3	M101 M103 M105 M107 FU1 FU2 FU3 FU4 0,3 0,3 3 0,3	M109 M111 FU1 FU2 FU3 3 3	15110-00 стойка 15846-06
8		М120О 2ОЛ-Эл-15	М120С 1Н-Эл-1350	М113О 2ОЛ-Эл-15	М113С 1Н-Эл-1350					
7		М2ВС 2Н-2250	2/101НК ПЛЗУ-2700/4500	2/101НКМ 2Н-2250		2/101ЧИ 2Н-2250	2/101ЧКС 2Н-2250	2/101ЧКМ 2Н-2250	2/101НИ1 2Н-2250	51032-03
6		М100О 2ОЛ-15	М102О 2ОЛ-15	М104О 2ОЛ-15	М106О 2ОЛ-15	М108О 2ОЛ-15	М110О 2ОЛ-15	М112О 2ОЛ-15	М114О 2ОЛ-15	
5		М116О 2ОЛ-15	М118О 2ОЛ-15	М101О 2ОЛ-15	М103О 2ОЛ-15	М105О 2ОЛ-15	М107О 2ОЛ-15	М109О 2ОЛ-15	М111О 2ОЛ-15	
4		М100С 1Н-1350	М102С 1Н-1350	М104С 1Н-1350	М106С 1Н-1350	М108С 1Н-1350	М110С 1Н-1350	М112С 1Н-1350	М114С 1Н-1350	51032-03
3		М116С 1Н-1350	М118С 1Н-1350	М101С 1Н-1350	М103С 1Н-1350	М105С 1Н-1350	М107С 1Н-1350	М109С 1Н-1350	М111С 1Н-1350	
2										
1		1 4 R-56* 2 5 R-47* 3 6	1 2 3	1 2 3	1 4 2 5 3 6	1 4 2 5 3 6	1 2 3	1 2 3	1 4 2 5 3 6	15846-22

Статив релейный 16695-00-00 тип СР-ЭЦИ-2580

Занятые клеммы по типам:

На 2 зажима (М8):

Верхние клеммы: В13

На 8 зажимов:

Верхние клеммы: В21,В24,В34

Боковые клеммы: Б5

ПП-20 на 20 лепестков:

Верхние клеммы:

В14,В15,В16,В17,В18,В19,В110
В25,В26,В27,В28,В29,В210

Примечание:

1. Шины питания на 30 лепестков чертеж N15117-00-00;
2. Монтировать проводом МГШВ-0,5 мм²;
3. * - Резисторы постоянные проволочные типа С5-35В-25Вт±10%.

Лист 1 выдается взамен листа 1 черт.1549/1-НП-СЦБ2.37
Утолщенным показано вновь проектируемое

Изм.	Кол.уч.	Лист	№ док.	Подп.	Дата	Е110-0038-УКК.22.1334-РД-01-03.01.150-СЦБ-037			
						«Реконструкция объекта «Усольский калийный комбинат. Соединительный железнодорожный путь и объекты железнодорожного транспорта станции Палашеры. Объекты необщего пользования»			
Разработал		Хромина			03.24	Устройства СЦБ. Парк "Г" станции "Палашеры"	Стадия	Лист	Листов
Проверил		Шаньгин			03.24		Р	1	19/7
Н. контр.		Горянский			03.24	Монтажная схема статива 33	ЗАО «ВОСТСИБТРАНСПРОЕКТ»		

Согласовано

Взам. инв. №

Подп. и дата

Инв. № подл.

2503202483654030

8			7			6			5			4			3			2			1		
NN конт.	М111О		NN конт.	М109О		NN конт.	М107О		NN конт.	М105О		NN конт.	М103О		NN конт.	М101О		NN конт.	М118О		NN конт.	М116О	
1	38-31		1	37-31		1	36-31		1	35-31		1	34-31		1	33-31		1	32-31		1	31-31	
2	108-22		2	108-12		2	107-42		2	107-32		2	107-22		2	107-12		2	138-22		2	138-12	
3			3			3			3			3			3			3			3		
4			4			4			4			4			4			4			4		
32	7-32 68-32	П-ТФ1	32	6-32 8-32	П-ТФ1	32	5-32 7-32	П-ТФ1	32	4-32 6-32	П-ТФ1	32	3-32 5-32	П-ТФ1	32	2-32 4-32	П-ТФ1	32	1-32 3-32	П-ТФ1	32	2-32 81-32	П-ТФ1
31	В19-2		31	В28-20		31	В28-18		31	В28-16		31	В28-14		31	В28-12		31	В28-10		31	В28-8	
33	7-33 68-33	П-ТТ1	33	6-33 8-33	П-ТТ1	33	5-33 7-33	П-ТТ1	33	4-33 6-33	П-ТТ1	33	3-33 5-33	П-ТТ1	33	2-33 4-33	П-ТТ1	33	1-33 3-33	П-ТТ1	33	2-33 81-33	П-ТТ1
42	7-42 68-42	П-ТФ2	42	6-42 8-42	П-ТФ2	42	5-42 7-42	П-ТФ2	42	4-42 6-42	П-ТФ2	42	3-42 5-42	П-ТФ2	42	2-42 4-42	П-ТФ2	42	1-42 3-42	П-ТФ2	42	2-42 81-42	П-ТФ2
41	В110-1		41	В29-19		41	В29-17		41	В29-15		41	В29-13		41	В29-11		41	В29-9		41	В29-7	
43	7-43 68-43	П-ТТ2	43	6-43 8-43	П-ТТ2	43	5-43 7-43	П-ТТ2	43	4-43 6-43	П-ТТ2	43	3-43 5-43	П-ТТ2	43	2-43 4-43	П-ТТ2	43	1-43 3-43	П-ТТ2	43	2-43 81-43	П-ТТ2
52			52			52			52			52			52			52			52		
51			51			51			51			51			51			51			51		
53			53			53			53			53			53			53			53		
62			62			62			62			62			62			62			62		
61			61			61			61			61			61			61			61		
63			63			63			63			63			63			63			63		
71			71			71			71			71			71			71			71		
81			81			81			81			81			81			81			81		
83			83			83			83			83			83			83			83		

Полка 5

Статив 33

Лист 2 выдается взамен листа 5 черт.1549/1-НП-СЦБ2.37
Утолщенным показано вновь проектируемое

Парк "Г" станции "Палашеры"

Изм.	Кол.уч.	Лист	№ док.	Подп.	Дата	Е110-0038-УКК.22.1334-РД-01-03.01.150-СЦБ-037	Лист 5/2

Взам. инв. №

Подп. и дата

Инв. № подл.

2503202483654030

8			7			6			5			4			3			2			1		
NN конт.			NN конт.			NN конт.			NN конт.			NN конт.	М113С		NN конт.	М113О		NN конт.	М120С		NN конт.	М120О	
												1	В210-2		1	4-31		1	В210-6		1	2-31	
												2	В210-4		2	106-42		2	В210-8		2	106-32	
												3	4		3			3	4		3		
												4	3		4			4	3		4		
												12						12					
												11						11					
												13						13					
												22						22					
												21						21					
												23						23					
												32	В16-9		32	1-32	П-ТФ1	32	В16-1		32	51-32 3-32	П-ТФ1
												31	3-1		31	В210-12		31	1-1		31	В210-10	
												33	В16-13		33	1-33	П-ТТ1	33	В16-5		33	51-33 3-33	П-ТТ1
												42			42	1-42	П-ТФ2	42			42	51-42 3-42	П-ТФ2
												41			41	В210-16		41			41	В210-14	
															43	1-43	П-ТТ2				43	51-43 3-43	П-ТТ2
												52			52			52			52		
												51			51			51			51		
															53						53		
												62	В16-11		62			62	В16-3		62		
												61	96-42		61			61	96-32		61		
												63	В16-15		63			63	В16-7		63		
												72						72					
												71			71			71			71		
												73						73					
												82						82					
												81			81			81			81		
												83			83			83			83		

Полка 8

Статив 33

Лист выдается вновь

Парк "Г" станции "Палашеры"

Изм.	Кол.уч.	Лист	№ док.	Подп.	Дата	Е110-0038-УКК.22.1334-РД-01-03.01.150-СЦБ-037	Лист 3

Взам. инв. №

Подп. и дата

Инв. № подл.

8			7			6			5			4			3			2			1		
NN конт.	FU3,FU2,FU1		NN конт.	FU4,FU3,FU2,FU1		NN конт.	FU4,FU3,FU2,FU1		NN конт.	FU4,FU3,FU2,FU1		NN конт.	FU4,FU3,FU2,FU1		NN конт.	FU4,FU3,FU2,FU1		NN конт.	FU4,FU3,FU2,FU1		NN конт.	FU3,FU2,FU1	
M109		3	M101		0,3													ОТ		1			
*11	7-41 21	ОХС	*11	21 6-31	ОХС	11			11			11			11			11	191-II1		11		
12	B27-20		12	B16-12		12			12			12			12			12	181-1		12		
M111		3	M103		0,3																		
*21	11 128-21	ОХС	*21	11 31	ОХС	21			21			21			21			21			21		
22	B26-6		22	B16-18		22			22			22			22			22			22		
			M105		3	ОХС		0,3										ЛПТ		1			
31			*31	21 41	ОХС	*31	7-11 41	ОХС	31			31			31			31	194-II1		31		
32			32	B27-8		32	82-61		32			32			32			32	182-1		32		
			M107		0,3	ОХС		0,3															
			*41	31 8-11	ОХС	*41	31	ОХС	41			41			41			41					
			42	B27-14		42	84-61		42			42			42			42					

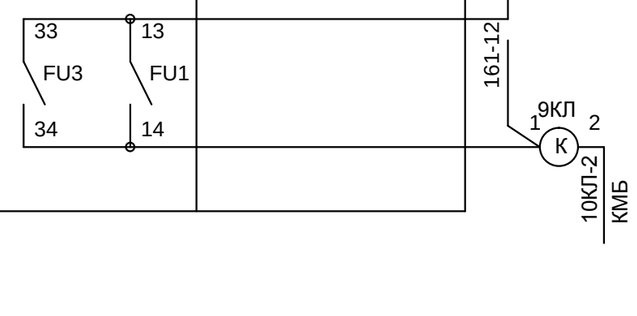

* - монтировать проводом 2.5 мм²

Полка 9

Статив 33

Лист 4 выдается взамен листа 8 черт.1549/1-НП-СЦБ2.37
Утолщенным показано вновь проектируемое

Парк "Г" станции "Палашеры"

Изм.	Кол.уч.	Лист	№ док.	Подп.	Дата	Е110-0038-УКК.22.1334-РД-01-03.01.150-СЦБ-037	Лист 8/4

Взам. инв. № | Подп. и дата | Инв. № подл.

Е110-0038-УКК.22.1334-РД-01-03.01.150-СЦБ-037_0_0_RU_IFC.dwg

Формат А3

25032024836540 30

8			7			6			5			4			3			2			1		
NN конт.	FU3,FU2,FU1		NN конт.	FU4,FU3,FU2,FU1		NN конт.	FU4,FU3,FU2,FU1		NN конт.	FU4,FU3,FU2,FU1		NN конт.	FU4,FU3,FU2,FU1		NN конт.	FU4,FU3,FU2,FU1		NN конт.	FU4,FU3,FU2,FU1		NN конт.	FU3,FU2,FU1	
M109		0,3	M101		0,3													ПБ-ЭПК		0,5			
* 11	7-41 21	ПХС	* 11	21 6-31	ПХС	11			11			11			11			11	181-11		11		
12	57-2	B25-6	12	53-2		12			12			12			12			12	168-21	ПБ-ЭПК	12		
M111		0,3	M103		0,3																		
* 21	11 138-21	ПХС	* 21	11 31	ПХС	21			21			21			21			21			21		
22	58-2	B25-8	22	54-2		22			22			22			22			22			22		
			M105		0,3	ПХС		0,3										МБ-ЭПК		0,5			
31			* 31	21 41	ПХС	* 31	7-11 41	ПХС	31			31			31			31	181-71		31		
32			32	55-2	B25-4	32	81-2		32			32			32			32	184-61	МБ-ЭПК	32		
			M107		0,3	ПХС		0,3															
			* 41	31 8-11	ПХС	* 41	31	ПХС	41			41			41			41					
			42	56-2		42	83-2		42			42			42			42					
																		92-13					

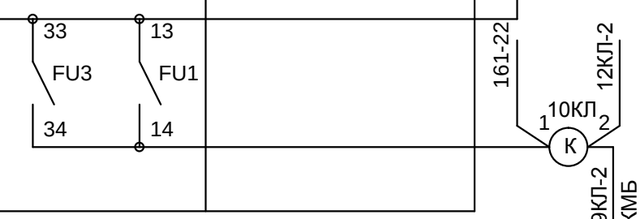

* - монтировать проводом 2.5 мм²

Полка 10

Статив 33

Лист 5 выдается взамен листа 9 черт.1549/1-НП-СЦБ2.37
Утолщенным показано вновь проектируемое

Парк "Г" станции "Палашеры"

Изм.	Кол.уч.	Лист	№ док.	Подп.	Дата	Е110-0038-УКК.22.1334-РД-01-03.01.150-СЦБ-037	Лист 9/5

Взам. инв. № | Подп. и дата | Инв. № подл.

Е110-0038-УКК.22.1334-РД-01-03.01.150-СЦБ-037_0_0_RU_IFC.dwg

Формат А3

25032024836540 30

8			7			6			5			4			3			2			1		
NN конт.	4С		NN конт.	3С		NN конт.	2С		NN конт.	1С		NN конт.	В		NN конт.	БВ		NN конт.	ЛБВ		NN конт.	ОВ	
1	Ш-1	М	1	Ш-2	М	1	Ш-3	М	1	Ш-4	М	1	Ш-25	М	1	133-31	2	1	2	92-32	1	2	92-12
2	В110-18		2	В110-16		2	В110-14		2	В110-12		2	В110-10		2	1		2	1		2	1	
3	4		3	4		3	4		3	4		3	4		3	133-32	83	3	4	194-V4	3	4	191-III3
4	3		4	3		4	3		4	3		4	3		4	83		4	3		4	3	
12			12			12	В26-20		12	В26-12								12	22		12	22	
11			11			11	7-62		11	4-62					11	21 77-32	ЛП1	11	21	ПП	11	21	102-11
13			13			13	В26-18		13	В26-14					13			13			13		
22	7-31		22			22	В26-8		22									22	12		22	12	
21	4-32		21			21	7-63		21						21	11 23	ЛП1	21	11 23	ПП	21	11	23
23	7-61		23			23	В26-10		23						23	21 В14-19	ЛП1	23	21 В21-6	ПП	23	21	
32			32	6-61		32			32			32	8-21										
31			31	8-22		31			31			31	168-81										
33			33	6-81		33			33			33											
42			42			42			42			42											
41			41			41			41			41											
												43											
52			52			52			52			52											
51			51			51			51			51											
												53											
62			62	6-11		62			62			62	5-11										
61			61	8-23		61	7-32		61			61	102-32	МБ-ЭПК									
63			63	6-21		63	В17-10		63			63											
72			72			72			72									72	82		72	82	
71			71			71			71						71	73 77-42	ЛМ1	71	73	ПМ	71	73	102-31
73			73			73			73						73	71 81	ЛМ1	73	71 81	ПМ	73	71	81
82			82			82	В17-8		82									82	72		82	72	
81			81			81	7-33		81						81	73 В14-17	ЛМ1	81	73 В21-8	ПМ	81	73	
83			83			83	В26-16		83						83	4	3	83			83		

* - монтировать проводом 2.5 мм²

18Ш-М

Лист 6 выдается взамен листа 14 черт.1549/1-НП-СЦБ2.37
Утолщенным показано вновь проектируемое

Полка 18
Статив 33

Парк "Г" станции "Палашеры"

Изм.	Кол.уч.	Лист	№ док.	Подп.	Дата	Е110-0038-УКК.22.1334-РД-01-03.01.150-СЦБ-037	Лист 14/6

Взам. инв. № | Подп. и дата | Инв. № подл.

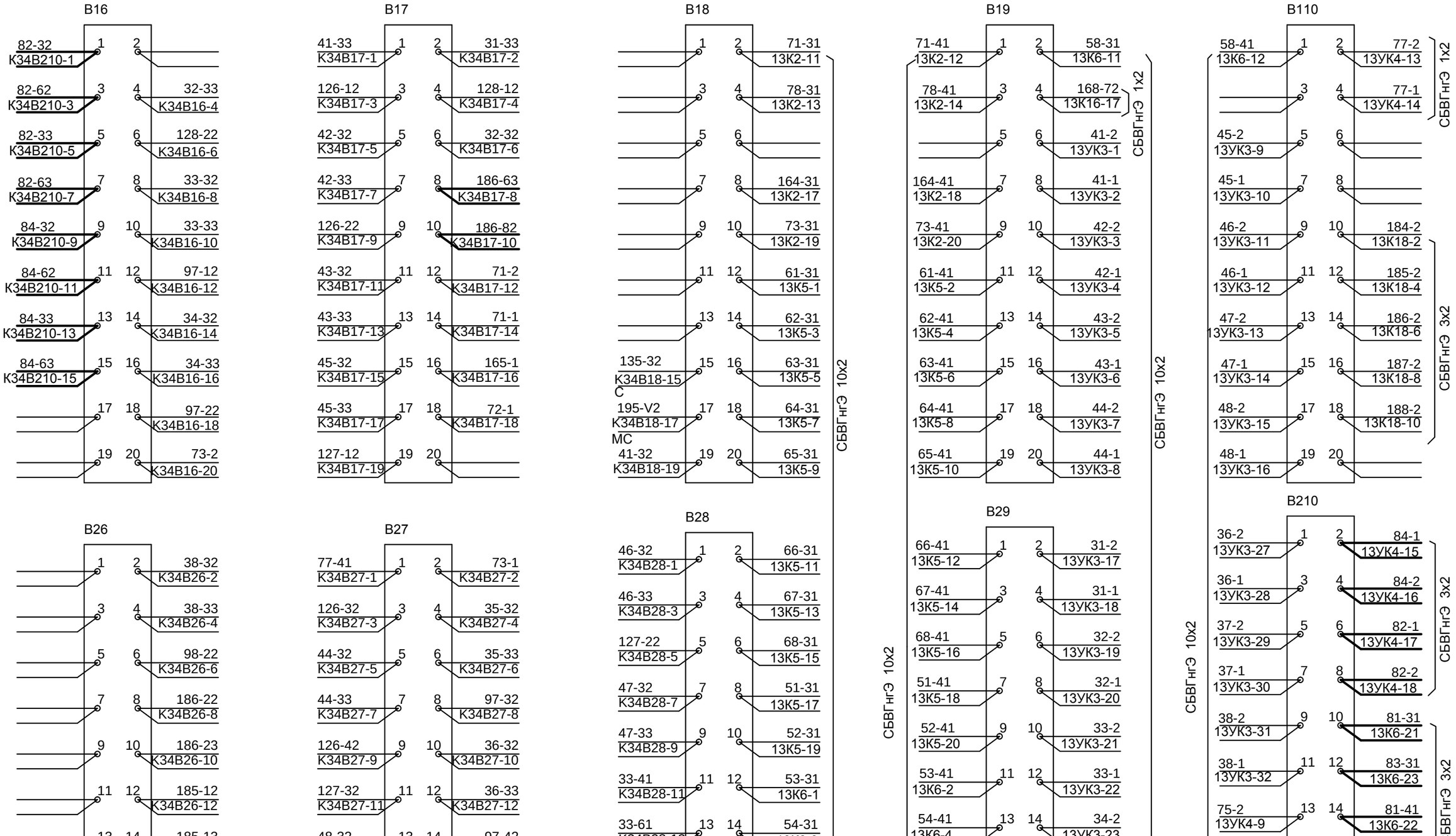

Лист 7 выдается взамен листа 18 черт.1549/1-НП-СЦБ2.37
Утолщенным показано вновь проектируемое

Парк "Г" станции "Палашеры"

Изм.	Кол.уч.	Лист	№ док.	Подп.	Дата	Е110-0038-УКК.22.1334-РД-01-03.01.150-СЦБ-037	Лист 18/7

Взам. инв. №
Подп. и дата
Инв. № подл.

25032024836540 30

ВЕРХНИЕ КЛЕММЫ

В11	В12	В13	В14	В15	В16	В17	В18	В19	В110
20	20	20	20	20	20	20	20	20	3
В21	В22	В23	В24	В25	В26	В27	В28	В29	В210
20	20	20	20	20	20	20	20	20	20

НИЖНИЕ КЛЕММЫ

	Н11	Н12	Н13	Н14	Н15	Н16	Н17	Н18	Н19	Н110
1	X						20	20	20	3
	Н21	Н22	Н23	Н24	Н25	Н26	Н27	Н28	Н29	Н210
2	X						20	20	20	8
	Н31	Н32	Н33	Н34	Н35	Н36	Н37	Н38	Н39	Н310
3								20	20	20
	Н41	Н42	Н43	Н44	Н45	Н46	Н47	Н48	Н49	Н410
4					X		X	X	X	X
	Н51	Н52	Н53	Н54	Н55	Н56	Н57	Н58	Н59	Н510
5									X	X
	Н61	Н62	Н63	Н64	Н65	Н66	Н67	Н68	Н69	Н610
6					X				X	X
	Н71	Н72	Н73	Н74	Н75	Н76	Н77	Н78	Н79	Н710
7					X				X	X
	Н81	Н82	Н83	Н84	Н85	Н86	Н87	Н88	Н89	Н810
8	X	X	X	X	X	X	X	X	X	X

Панель защиты черт. N 15621-09-00

	1	2	3	4	5	6	7	8	9	10	11	12	13	14	15	16	17	18	19	20	21	22	23	24	25	26	27	28	29
9																								X	X				

Панель защиты черт. N 15621-09-00

	1	2	3	4	5	6	7	8	9	10	11	12	13	14	15	16	17	18	19	20	21	22	23	24	25	26	27	28	29
10																													X

Панель защиты черт. N 15621-09-00

	1	2	3	4	5	6	7	8	9	10	11	12	13	14	15	16	17	18	19	20	21	22	23	24	25	26	27	28	29
11																											X		X

Угольники изолированные черт. N 15846-58-00-08

Статив кроссовый по черт. N 16696-00-00

Монтаж статива производится проводом МГШВ-0,5 мм,

за исключением проводов, указанных особо.

Занятые клеммы

по типам:

Верхние клеммы:

ПП-20 на 20 лепестков:

В11-В19

В21-В29 В210

на 3 зажима(М8):

В110

на 8 зажимов:

Нижние клеммы:

ПК-8-69:

Н12-Н16

Н22-Н26

Н31-Н36

Н41-Н44,Н46

Н51-Н54,Н56 Н55,Н57,Н58

Н61-Н64,Н66 Н67,Н68

Н71-Н74 Н76-Н78

ПП-20 на 20 лепестков:

Н17-Н19

Н27-Н29

Н38-Н310 Н37

на 3 зажима(М8):

Н110

на 8 зажимов:

Н210

Ряд 9: 1-9-УЗП-1РУ-1000,
10-17,20-23,26,27-УЗП-1РУ-1000,
28-29-УЗП-1РУ-1000
Ряд 10: 1-28-УЗП-1РУ-1000
Ряд 11: 1-16-УЗП-1РУ-1000
20,22,24,26,28-УЗП1-500-0,13

17-19,21,23,25-УЗП-1РУ-1000

Лист 1 выдается взамен листа 1 черт.1549/1-НП-СЦБ2.38
Утолщенным показано вновь проектируемое

Тип СК-ЭЦИ-2580

Комплектация

Изм.	Кол.уч.	Лист	№ док.	Подп.	Дата	Е110-0038-УКК.22.1334-РД-01-03.01.150-СЦБ-038		
						«Реконструкция объекта «Усольский калийный комбинат. Соединительный железнодорожный путь и объекты железнодорожного транспорта станции Палашеры. Объекты необщего пользования»		
Разработал		Хромина			03.24	Устройства СЦБ. Парк "Г" станции "Палашеры"	Стадия	Лист	Листов
Проверил		Шаньгин			03.24		Р	1	9/6
Н. контр.		Горянский			03.24	Монтажная схема кроссового статива К34	ЗАО «ВОСТСИБТРАНСПРОЕКТ»		

Согласовано

Взам. инв. №

Подп. и дата

Инв. № подл.

260420241029580 94

Е110-0038-УКК.22.1334-РД-01-03.01.150-СЦБ-038_0_0_RU_IFC.dwg

Формат А3

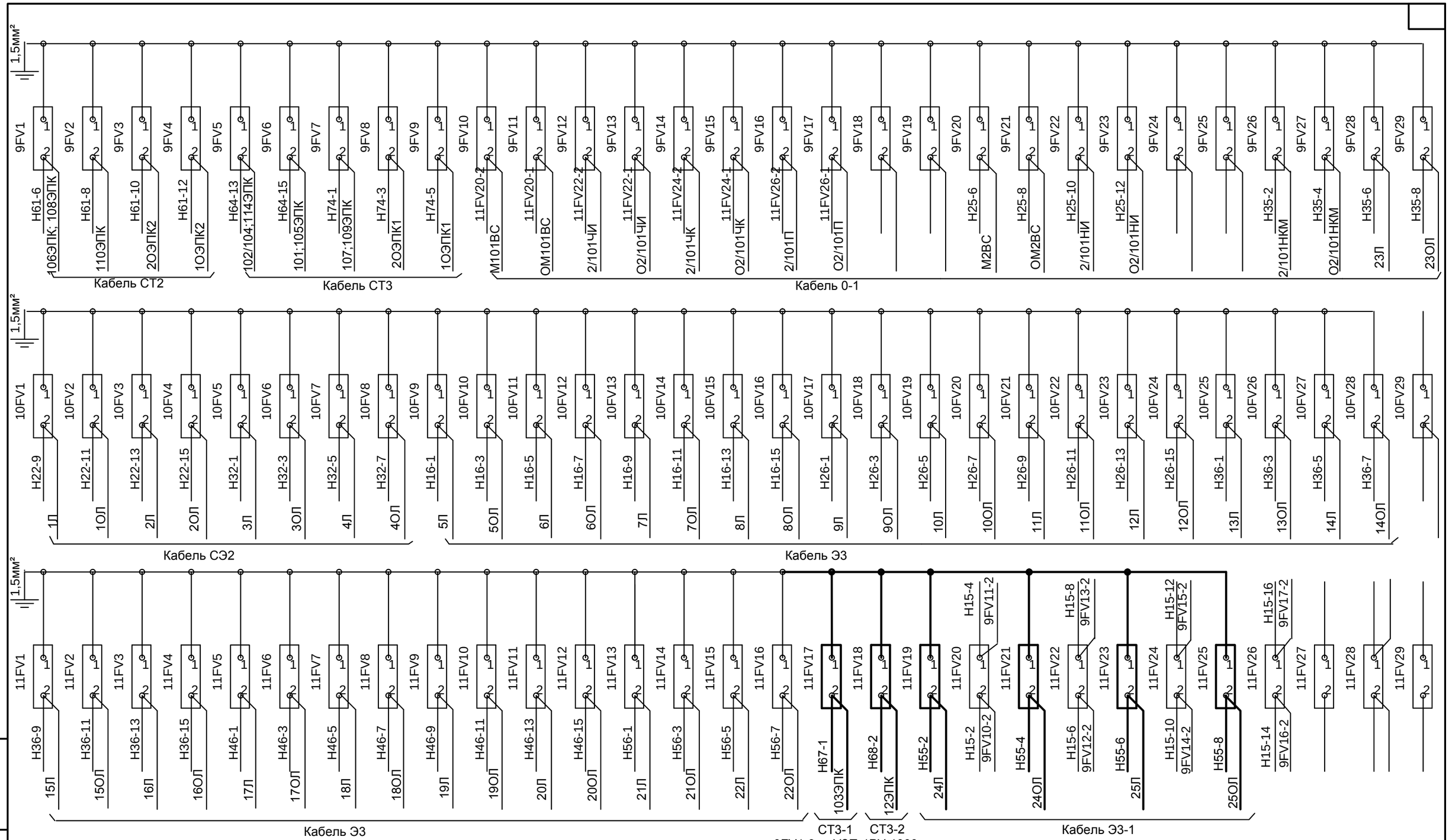

9FV1-9 - УЗП-1РУ-1000
9FV10-23,26,27 - УЗП-1РУ-1000
9FV28,29 -УЗП-1РУ-1000
10FV1-28 - УЗП-1РУ-1000
11FV1-16 - УЗП-1РУ-1000
11FV20,22,24,26,28 -УЗП1-500-0,13

Панели защиты

Статив К34

Лист 2 выдается взамен листа 2 черт.1549/1-НП-СЦБ2.38
Утолщенным показано вновь проектируемое

Парк "Г" станции "Палашеры"

Изм.	Кол.уч.	Лист	№ док.	Подп.	Дата	Е110-0038-УКК.22.1334-РД-01-03.01.150-СЦБ-038	Лист 2

Взам. инв. № | Подп. и дата | Инв. № подл.

Е110-0038-УКК.22.1334-РД-01-03.01.150-СЦБ-038_0_0_RU_IFC.dwg

Формат А3

260420241029580 94

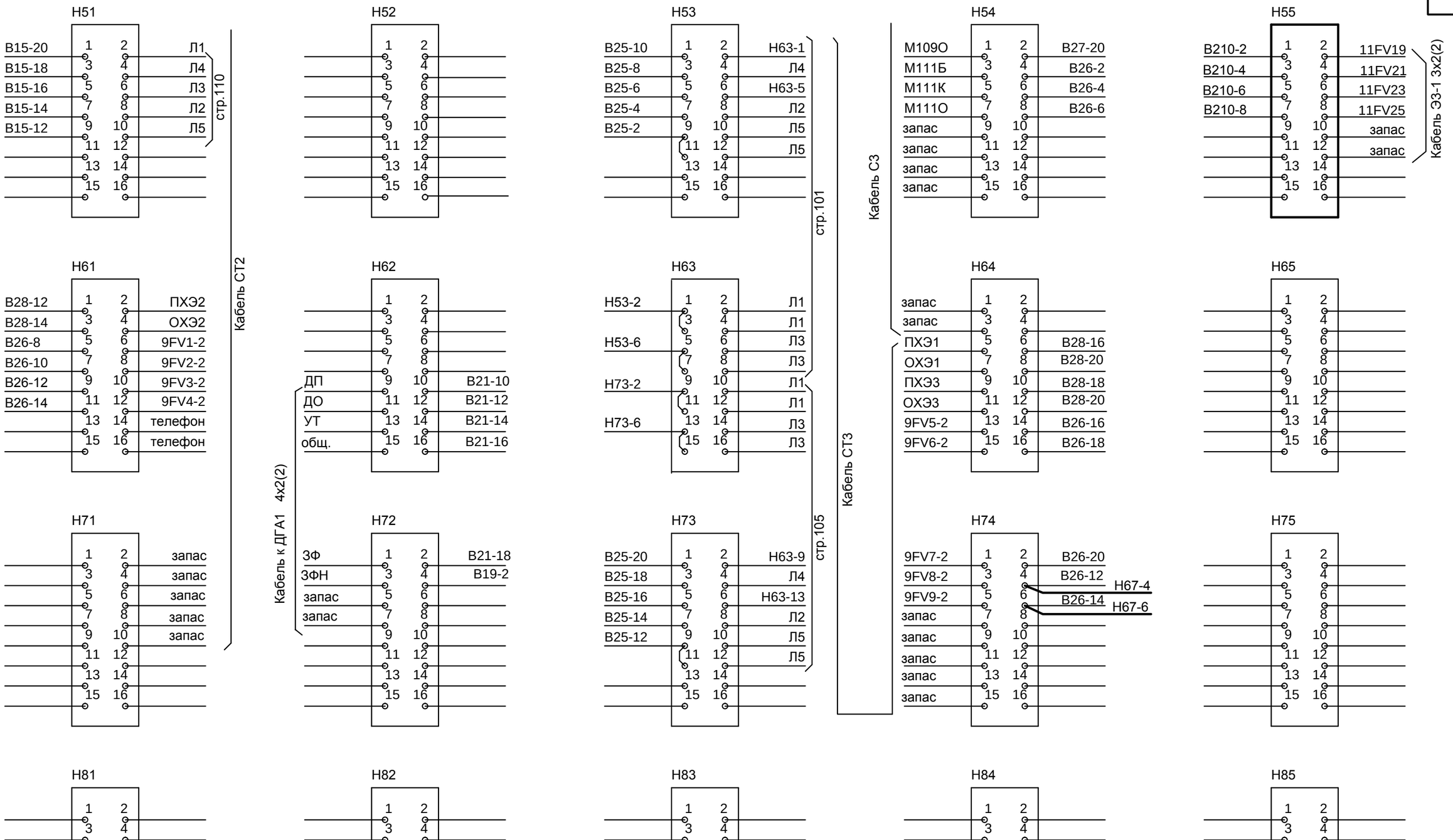

Монтажная схема кроссирования напольных кабелей
Статив К34

Лист 3 выдается взамен листа 5 черт.1549/1-НП-СЦБ2.38
Утолщенным показано вновь проектируемое

Парк "Г" станции "Палашеры"

Изм.	Кол.уч.	Лист	№ док.	Подп.	Дата	Е110-0038-УКК.22.1334-РД-01-03.01.150-СЦБ-038	Лист 5/3

Взам. инв. №
Подп. и дата
Инв. № подл.

Е110-0038-УКК.22.1334-РД-01-03.01.150-СЦБ-038_0_0_RU_IFC.dwg

Формат А3

26042024102958094

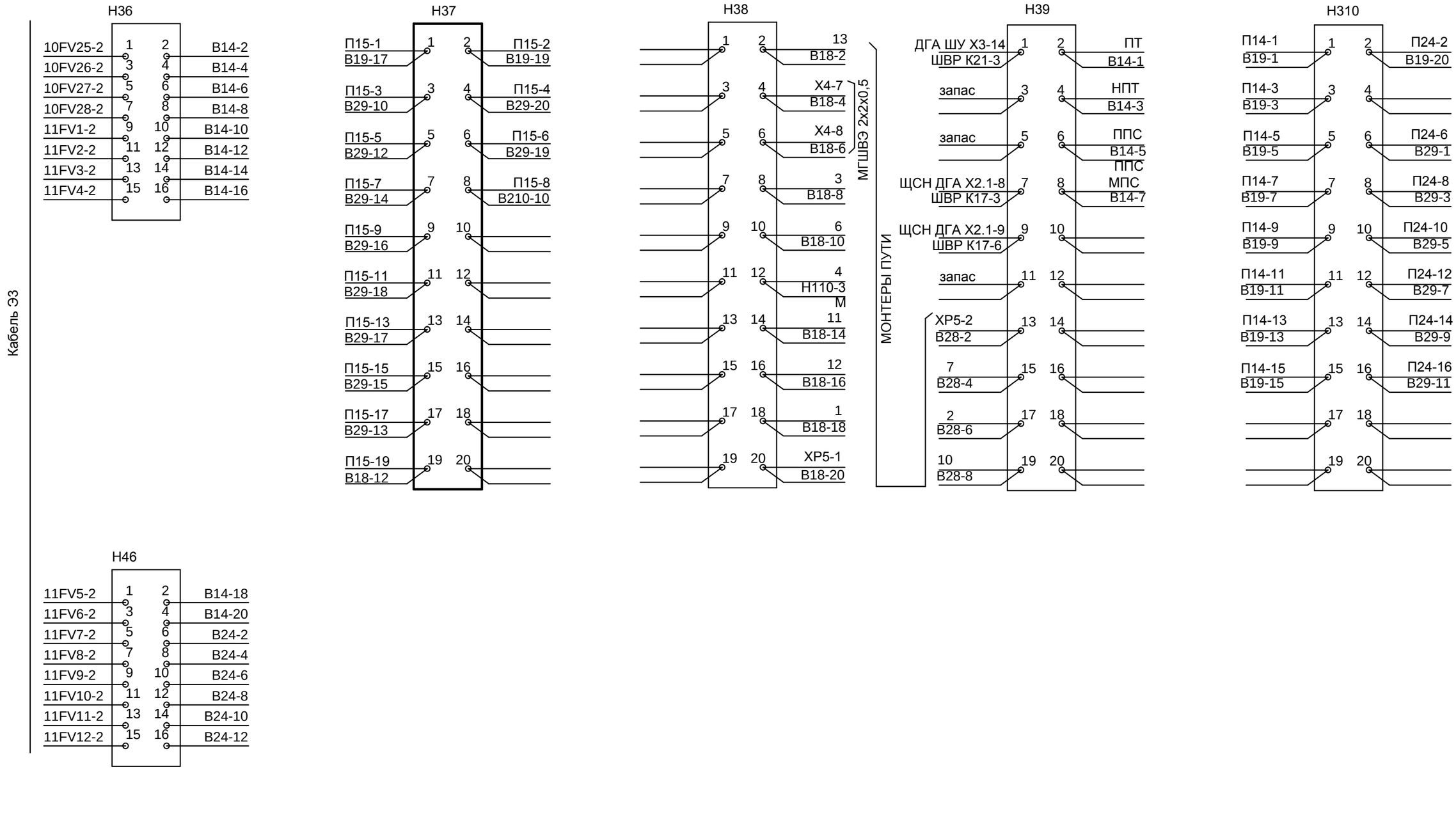

Монтажная схема кроссирования напольных кабелей

Статив К34

Лист 4 выдается взамен листа 6 черт.1549/1-НП-СЦБ2.38
Утолщенным показано вновь проектируемое

Парк "Г" станции "Палашеры"

Изм.	Кол.уч.	Лист	№ док.	Подп.	Дата	Е110-0038-УКК.22.1334-РД-01-03.01.150-СЦБ-038	Лист 6/4

Взам. инв. № | Подп. и дата | Инв. № подл.

2604202410295809 4

Е110-0038-УКК.22.1334-РД-01-03.01.150-СЦБ-038_0_0_RU_IFC.dwg

Формат А3

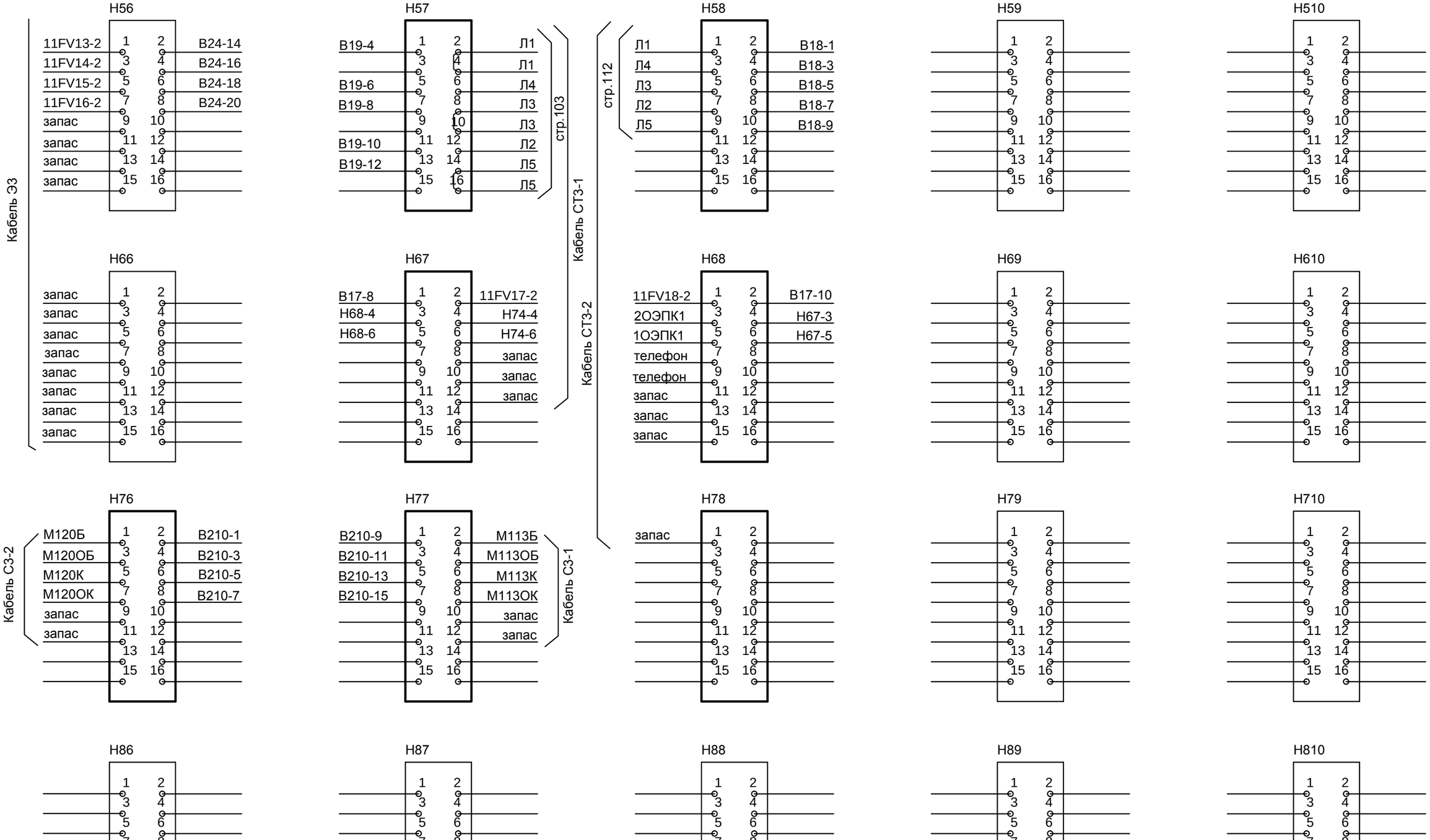

Монтажная схема кроссирования напольных кабелей

Статив К34

Лист 5 выдается взамен листа 7 черт.1549/1-НП-СЦБ2.38
Утолщенным показано вновь проектируемое

Парк "Г" станции "Палашеры"

Изм.	Кол.уч.	Лист	№ док.	Подп.	Дата	Е110-0038-УКК.22.1334-РД-01-03.01.150-СЦБ-038	Лист 7/5

Взам. инв. № | Подп. и дата | Инв. № подл.

Е110-0038-УКК.22.1334-РД-01-03.01.150-СЦБ-038_0_0_RU_IFC.dwg

Формат А3

26042024102958094

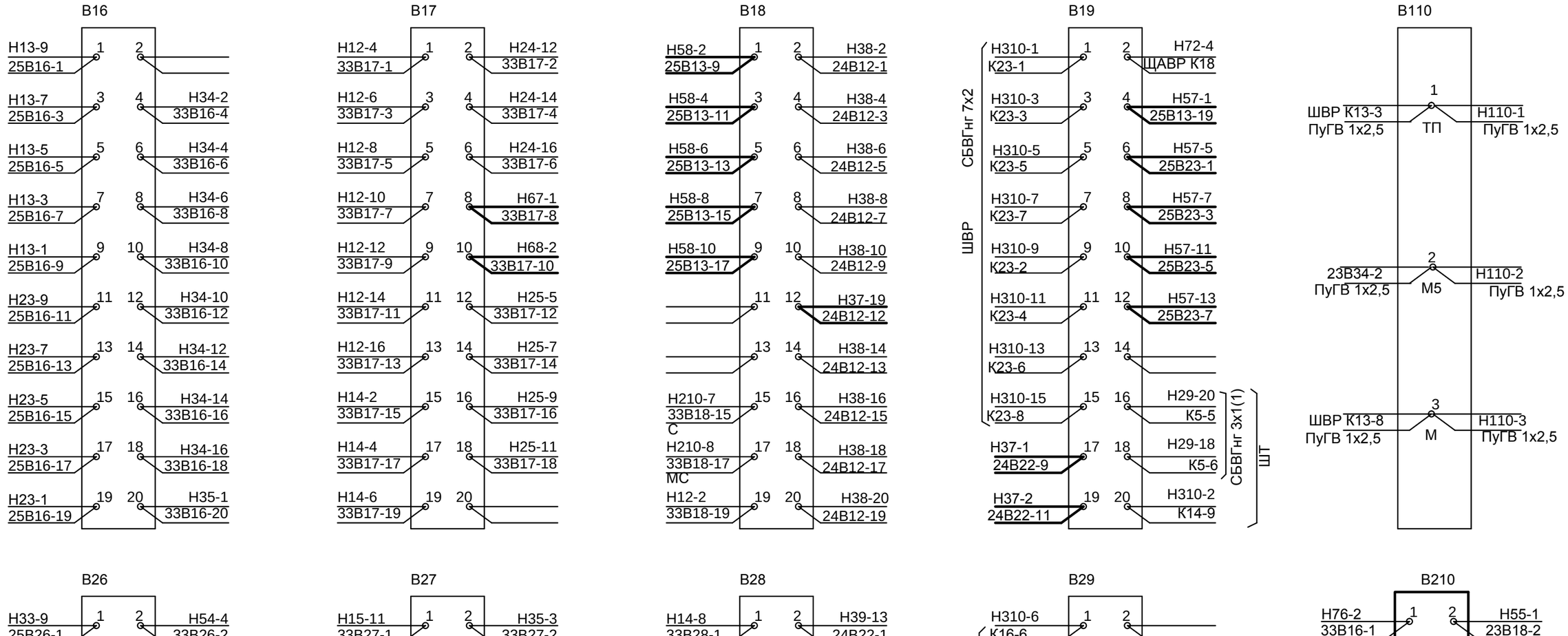

Верхние клеммные панели 2 часть

Статив К34

Лист 6 выдается взамен листа 9 черт.1549/1-НП-СЦБ2.38

Утолщенным показано вновь проектируемое

Парк "Г" станции "Палашеры"

Изм.	Кол.уч.	Лист	№ док.	Подп.	Дата	Е110-0038-УКК.22.1334-РД-01-03.01.150-СЦБ-038	Лист 9/6

Взам. инв. № | Подп. и дата | Инв. № подл.

Е110-0038-УКК.22.1334-РД-01-03.01.150-СЦБ-038_0_0_RU_IFC.dwg

Формат А3

260420241029580 94

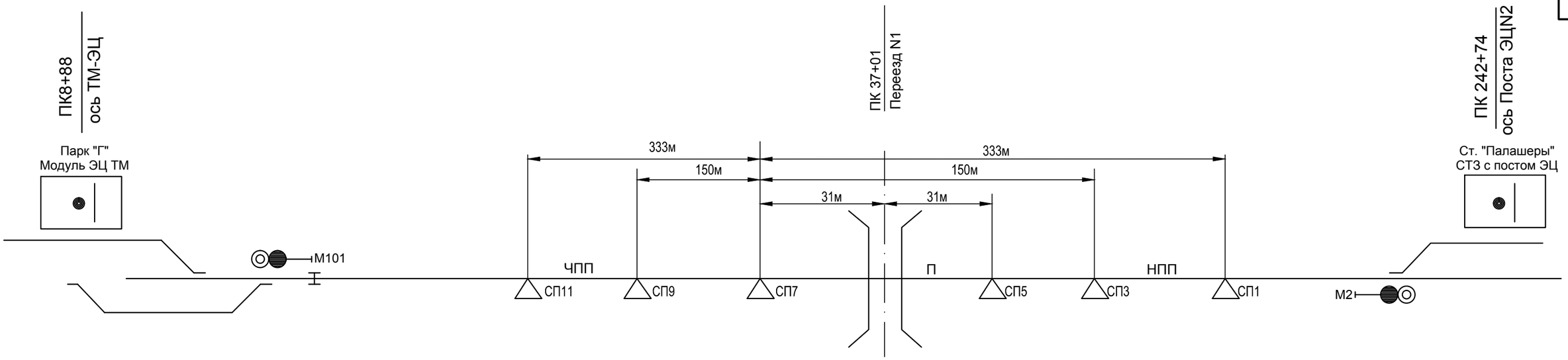

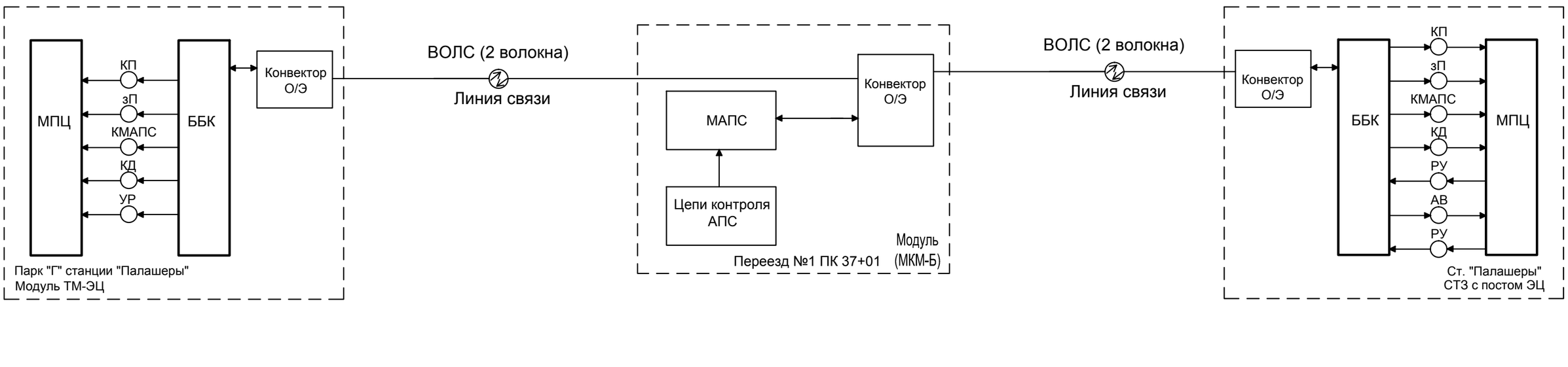

Схема подключения аппаратуры
счетного пункта ЭССО-М

Рабочей документацией предусматривается:
- контроль и управление переездом №1 ПК 37+01 со ст. Палашеры;
- на Парк "Г" станции "Палашеры" только контроль за состоянием переезда №1 ПК 37+01.

Функциональная схема размещения аппаратуры МАПС

						Е110-0038-УКК.22.1334-РД-01-03.01.150-СЦБ-042		
						«Реконструкция объекта «Усольский калийный комбинат. Соединительный железнодорожный путь и объекты железнодорожного транспорта станции Палашеры. Объекты необщего пользования»		
Изм.	Кол.уч.	Лист	№ док.	Подп.	Дата			
Разработал		Хромина			03.24	Устройства СЦБ Станция "Палашеры"	Стадия	Лист	Листов
Проверил		Шаньгин			03.24		Р	1	3
Н. контр.		Горянский			03.24	Схема контроля переезда N1 ПК 37+01	ЗАО "ВОСТСИБТРАНСПРОЕКТ"		

Согласовано

Взам. инв. №

Подп. и дата

Инв. № подл.

2603202414080433 4

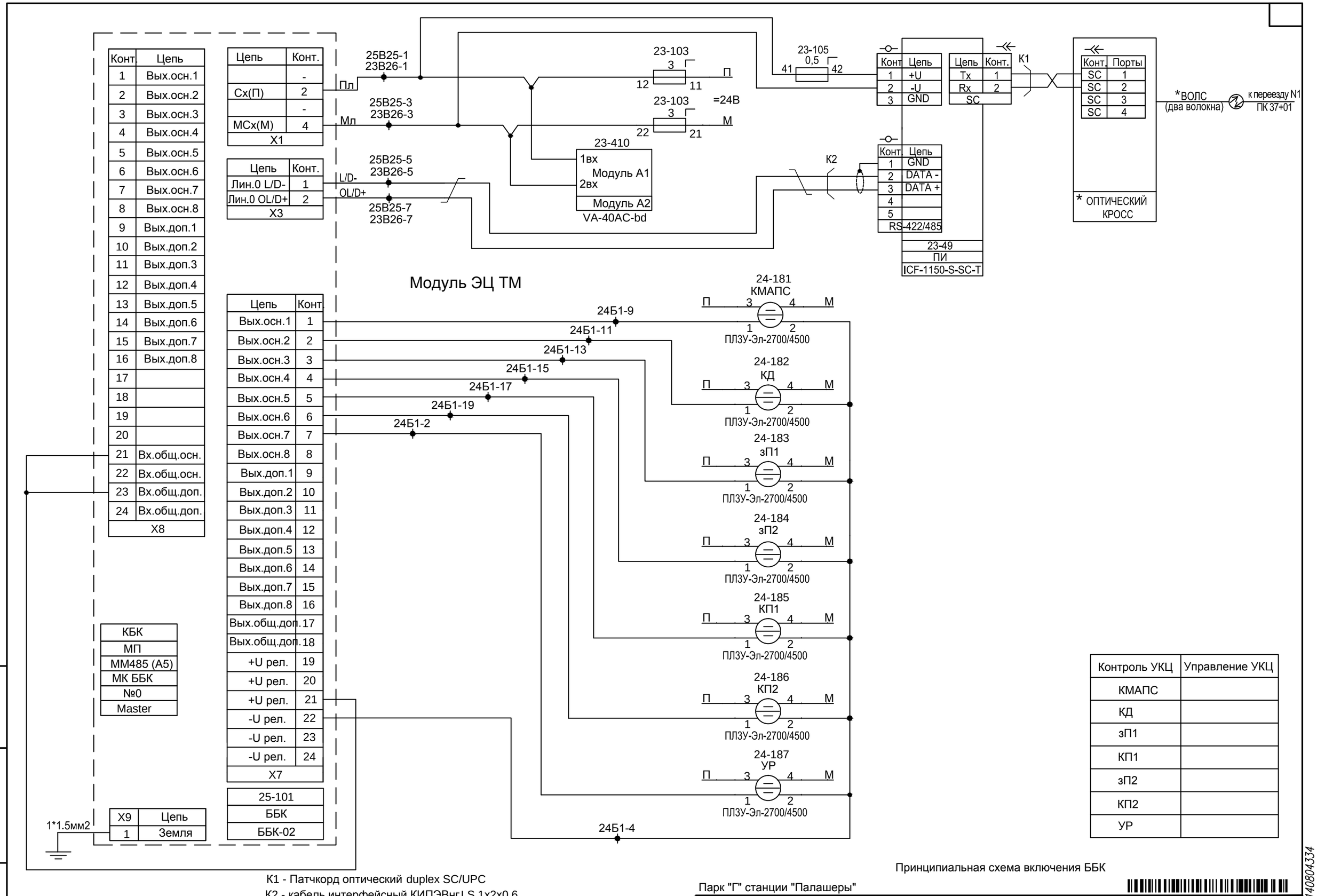

Контроль УКЦ	Управление УКЦ
КМАПС	
КД	
зП1	
КП1	
зП2	
КП2	
УР	

К1 - Патчкорд оптический duplex SC/UPC

К2 - кабель интерфейсный КИПЭВнг LS 1х2х0,6

* - аппаратура связи (кабель ВОЛС, оптический кросс) проектируется и заказывается в разделе связи.

Принципиальная схема включения ББК

Парк "Г" станции "Палашеры"

Изм.	Кол.уч.	Лист	№ док.	Подп.	Дата	Е110-0038-УКК.22.1334-РД-01-03.01.150-СЦБ-042	Лист 2

Взам. инв. № | Подп. и дата | Инв. № подл.

Е110-0038-УКК.22.1334-РД-01-03.01.150-СЦБ-042_0_0_RU_IFC.dwg

Формат А3

26032024140804334

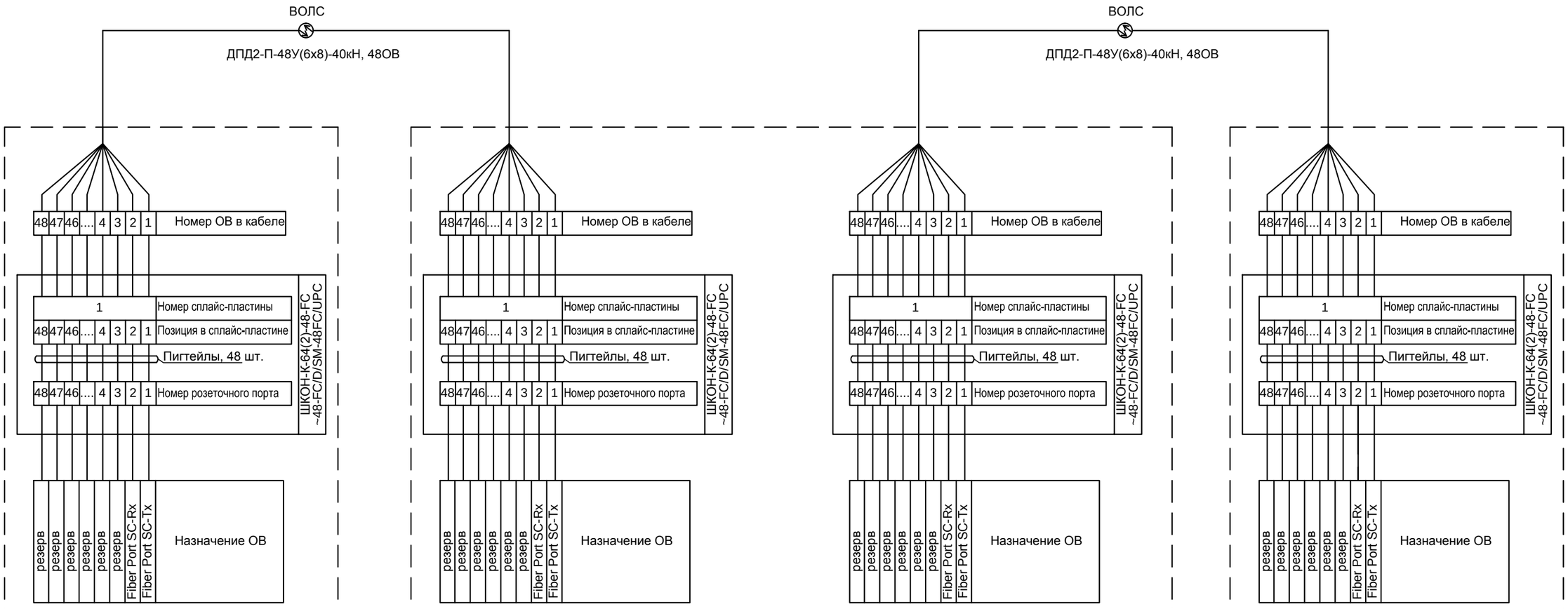

Схема монтажа волоконно-оптического кабеля между системой МАПС Переезда №1 ПК 37+01км
и станционными устройствами ст. Палашеры и Парком "Г" ст. Палашеры.

Парк "Г" станции "Палашеры"

Изм.	Кол.уч.	Лист	№ док.	Подп.	Дата	Е110-0038-УКК.22.1334-РД-01-03.01.150-СЦБ-042	Лист 3

Взам. инв. №

Подп. и дата

Инв. № подл.

26032024140804334

Е110-0038-УКК.22.1334-РД-01-03.01.150-СЦБ-042_0_0_RU_IFC.dwg

Формат А3

Позиция	Наименование и техническая характеристика	Тип, марка,обозначение документа, опросного листа	Код оборудования, изделия, материала	Завод-изготовитель	Единица измере-ния	Коли-чество	Масса единицы, кг	Примечание
	1. Оборудование							
1.1	Реле электромагнитное	1Н-Эл-1350 157.1319-00-00 ТУ 32 ЭЛТ 088-17		**ОАО "ЭЛТЕЗА"**	шт.	8		
1.2	Реле электромагнитное	1Н-Эл-8,2 157.1319-00-00-08 ТУ 32 ЭЛТ 088-17		**ОАО "ЭЛТЕЗА"**	шт.	1		
1.3	Реле электромагнитное	2ОЛ-Эл-15 157.1375-00-00 ТУ 32 ЭЛТ 088-17		**ОАО "ЭЛТЕЗА"**	шт.	2		
1.4	Реле электромагнитное	ПЛЗУ-Эл-2700/4500 157.1373-00-00 ТУ 32 ЭЛТ 088-17		**ОАО "ЭЛТЕЗА"**	шт.	7		
1.5	Блок фазоконтрольный	ФК-75 16203-00-00 ТУ 32 ЦШ 1918-2001	3425200138	**Элтеза, СЗПК Гатчина**	шт	2	1,3	
1.6	Блок пусковой стрелочный трехфазного тока	ПСТ 17333-00-00 ТУ 32 ЦШ 3960-99	3185620185	**ОАО "ЭЛТЕЗА"**	шт.	1	16,2	
1.7	Предохранитель ножевой без контроля срабатывания на номинальный ток 0,3 А (в сборе)	ПрН 0,3А б/к 24768-00-00 ТУ 32 ЦШ 3814-94	3424400043	**Элтеза, СЗПК Гатчина**	шт.	4		
1.8	Предохранитель ножевой двухниточный с контролем срабатывания на номинальный ток 0,5 А (в сборе)	ПрН 0,5А-Д с/к 24714-00-00-08 ТУ 32 ЦШ 3814-94	3424400041	**Элтеза, СЗПК Гатчина**	шт.	1		
1.9	Предохранитель ножевой двухниточный с контролем срабатывания на номинальный ток 3,0 А (в сборе)	ПрН 3А-Д с/к 24714-00-00-11 ТУ 32 ЦШ 3814-94	3185750281	**Элтеза, СЗПК Гатчина**	шт.	6		
1.10	Предохранитель ножевой двухниточный с контролем срабатывания на номинальный ток 5,0 А (в сборе)	ПрН 5А-Д с/к 24714-00-00-12 ТУ 32 ЦШ 3814-94	3185750282	**Элтеза, СЗПК Гатчина**	шт.	2		
1.11	Панель двухрядная для пайки на 20 лепестков	ПП-20 24169-00-00	3185710101	**Элтеза, ЭТЗ Камышлов**	шт.	2		
1.12	Панель коммутационная	ПП-20 24169-00-00	6693400028	**Элтеза, ЭТЗ Камышлов**	шт.	8		
1.13	Устройство защиты от перенапряжений (разрядник угольный)	УЗП1РУ-1000 ТУ 3428-011-48227544-2008	3185310357	**Сендаст, Новосибирск**	шт.	6		
1.14	Субблок светодиодный индикатора состояния объектов ЭЦ для пультов-табло	ИСОЕЦ-22 16878-91-00-21	16878-91-00-21	**Элтеза, Лосиноостровский ЭТЗ**	шт.	2		
1.15	Субблок светодиодный индикатора состояния объектов ЭЦ для пультов-табло	ИСОЕЦ-28 16878-91-00-27	3185631523	**Элтеза, Лосиноостровский ЭТЗ**	шт.	2		

Взам.Инв.

Подп. и дата

Инв.№подл.

Изм.	Кол.уч	Лист	№до	Подп.	Дата
Разработал		Хромина			03.24
Проверил		Шаньгин			03.24
Н. контр.		Горянский			03.24

Е110-038-УКК.22.1334-РД-01-03.01.150-СЦБ.СО

Реконструкция объекта "Усольский калийный комбинат. Соединительный железнодорожный путь и объекты железнодорожного транспорта станции Палашеры. объекты необщего пользования"

Устройства СЦБ.
Парк "Г" станции "Палашеры"

Стадия	Лист	Листов
Р	1	3

Спецификация оборудования, изделий и материалов

ЗАО "ВОСТСИБТРАНСПРОЕКТ"

Позиция	Наименование и техническая характеристика	Тип, марка,обозначение документа, опросного листа	Код оборудования, изделия, материала	Завод-изготовитель	Единица измере-ния	Коли-чество	Масса единицы, кг	Примечание
1.16	Маска субблоков ИСОЕЦ	Маска 20 16878-01-07-19	3185730139	**Элтеза, Лосиноостровский ЭТЗ**	шт.	2		
1.17	Маска субблоков ИСОЕЦ	Маска 52 16878-01-07-51	3185631520	**Элтеза, Лосиноостровский ЭТЗ**	шт.	2		
1.18	Кнопка малогабаритная двухпозиционная без фиксации	КМД-1ФТ 393-00-00		**Элтеза, Лосиноостровский ЭТЗ**	шт.	4		
1.19	Блок кнопки	КМДП 387-00-00А		**Элтеза, Лосиноостровский ЭТЗ**	шт.	2		
1.20	Конвертер RS-232/422/485	ICF-1150-S-SC-T			шт.	1		
1.21	Устройство защиты	VA-40AC-bd ЕРКФ.426475.004		**Промэлектроника, НПЦ, Екатеренбург**	шт.	1		
1.22	Базовый блок контроллера ББК-02	ББК-02 ЭРИО.424322.001			шт.	1		
1.23	Модуль УСО-БР-03	УСО-БР-03 ЕРКФ.421416.001			шт.	1		
1.24	Розетка штепсельная для реле 1Н-1350	Розетка 1-АБВИК 24541-00-00 ТУ 32 ЦШ 123-83			шт.	8		
1.25	Розетка штепсельная для реле 2ОЛ-15	Розетка 4-БВГДЕ 24541-00-00-32 ТУ 32 ЦШ 123-83			шт.	2		
1.26	Розетка штепсельная для реле ПЛЗ-2700/4500, ПЛЗУ-2700/4500	Розетка 3-БВГДЖ 24541-00-00-20 ТУ 32 ЦШ 123-83			шт.	7		
1.27	Розетка штепсельная для реле 1Н-8,2	Розетка 1-АБЕЗК 24541-00-00-02 ТУ 32 ЦШ 123-83			шт.	1		
1.28	Розетка штепсельная для блока ФК-75	13553-00-00Б-16 ТУ 32 ЭЛТ 021-2009			шт.	2		
	2. Оборудование ЭССО-М							
2.1	Устройство подключения счетного пункта УПСП	УПСП ЕРКФ.665253.002			шт.	2		
2.2	Кассета блока решающего КБР	КБР ЕРКФ.665253.005			шт.	1		
2.3	Плата решающая ПЛР	Плата ПЛР ЕРКФ.665253.001			шт.	1		
2.4	Плата интерфейсная ПЛИ	Плата ПЛИ ЕРКФ.665253.004			шт.	1		
2.5	Устройство защиты	AVSR-33DC-ud ЕРКФ.426475.006			шт.	2		
2.6	DIN-рейка усиленная (35x15x2000) толщиной 2,3мм	2000 мм WAGO 210-118			шт.	2		
2.7	Полка кассет ЭССО-М	Полка кассет ЭССО-М ЭРИО.301532.015			шт.	1		
2.8	Клеммный блок со встроенным диодом 1N 4007	STTB 2,5-DIO/U-O 3031563			шт.	1		
2.9	Клемма защитного провода	ST 2,5-QUATTRO-PE арт.3031322			шт.	1		
2.10	Проходная клемма	ST 2,5-QUATRO арт.3036306			шт.	4		

Взам.Инв.№ | Подп. и дата | Инв.№подл.

Позиция	Наименование и техническая характеристика	Тип, марка,обозначение документа, опросного листа	Код оборудования, изделия, материала	Завод-изготовитель	Единица измере-ния	Коли-чество	Масса единицы, кг	Примечание
2.11	Заглушка	ЕРКФ.301412.046		Промэлектроника, НПЦ, Екатеренбург	шт.	14		
2.12	Стопор безвинтовой оконечный	CLIPFIX 35-5 арт.3022276		Промэлектроника, НПЦ, Екатеренбург	шт.	19		
	3. Материалы							
3.1	Кабель для сигнализации и блокировки, не распространяющий горение, в оболочке из полимерной композиции, не содержащей галогенов	СБПнг(А)-HF 1х2х0,9 ТУ 16.К71-377-2007			км	0,025		
3.2	Кабель для сигнализации и блокировки, не распространяющий горение, в оболочке из полимерной композиции, не содержащей галогенов	СБПнг(А)-HF 2х2х0,9 ТУ 16.К71-377-2007			км	0,005		
3.3	Кабель для сигнализации и блокировки, не распространяющий горение, в оболочке из полимерной композиции, не содержащей галогенов	СБПнг(А)-HF 3х2х0,9 ТУ 16.К71-377-2007			км	0,01		
3.4	Кабель для сигнализации и блокировки, не распространяющий горение, в оболочке из полимерной композиции, не содержащей галогенов	СБПнг(А)-HF 4х2х0,9 ТУ 16.К71-377-2007			км	0,015		
3.5	Кабель для сигнализации и блокировки, не распространяющий горение, в оболочке из полимерной композиции, не содержащей галогенов	СБПнг(А)-HF 7х2х0,9 ТУ 16.К71-377-2007			км	0,035		
3.6	Кабель сигнально-блокировочный с медными жилами, с полиэтиленовой изоляцией в оболочке из ПВХ пластиката пониженной горючести, экранированный	СБВГнгЭ 3х2х0,9 ГОСТ Р 51312-99			км	0,025		
3.7	Кабель сигнально-блокировочный с медными жилами, с полиэтиленовой изоляцией в оболочке из ПВХ пластиката пониженной горючести, экранированный	СБВГнгЭ 4х2х0,9 ГОСТ Р 51312-99			км	0,01		
3.8	Кабель сигнально-блокировочный с медными жилами, с полиэтиленовой изоляцией в оболочке из ПВХ пластиката пониженной горючести, экранированный	СБВГнгЭ 7х2х0,9 ГОСТ Р 51312-99			км	0,01		
3.9	Кабель силовой гибкий с изоляцией и оболочкой из ПВХ пластиката пониженной пожарной опасности, не распространяющий горение при групповой прокладке по категории А	КГВВнг(А)-LS1х 2,5мк(N)-0,66 ТУ 3500-077-21059747-2011			км	0,01		
3.10	Провод монтажный, гибкий, одножильный, с медной луженой жилой, с комбинированной волокнистой и ПВХ изоляцией	МГШВ 0,5 ТУ16-505.437-82			км	1,34		
3.11	Провод одножильный с гибкой медной жилой, с изоляцией из поливинилхлоридного пластиката, без оболочки	ПуГВ 1х 1,5 ТУ 16-705.501-2010			км	0,05		
3.12	Провод одножильный с гибкой медной жилой, с изоляцией из поливинилхлоридного пластиката, без оболочки	ПуГВ 1х 2,5 ТУ 16-705.501-2010			км	0,05		

Взам.Инв.№

Подп. и дата

Инв.№подл.

Позиция	Наименование и техническая характеристика	Тип, марка,обозначение документа, опросного листа	Код оборудования, изделия, материала	Завод-изготовитель	Единица измере-ния	Коли-чество	Масса, кг	Примечание
1	2	3	4	5	6	7	8	9
	1. Устройства СЦБ. Парк Г ст . Палашеры							
1.1	Светофор карликовый двухзначный (корпус головки из SMC-пластика) со светодиодными светооптическими системами (ССС по НКМР.676636.056 ТУ)	КС-24 17892-00-00 ТУ 32 ЦШ 2141-2009	3185642285	Транс-Сигнал,Нижний Новгород	шт.	3		
1.2	Электропривод стрелочный с внутренним замыканием невзрезной типа СП-6М	СП-6М , МСА-0,3;190 В, пр ЮКЛЯ 303341.007-10 ТУ 32 ЦШ 2104-2002	3185620674	ОАО "ЭЛТЕЗА"ЭМЗ Армавир	шт.	1	170	
1.3	Электропривод стрелочный с внутренним замыканием невзрезной типа СП-6М	СП-6М , МСА-0,3;190 В,лев ЮКЛЯ 303341.007-11 ТУ 32 ЦШ 2104-2002	3185620675	ОАО "ЭЛТЕЗА"ЭМЗ Армавир	шт.	1	170	
1.4	Блок выпрямителей модернизированный	БДР-М 08001-00-00	6191000701	ОАО "ЭЛТЕЗА"	шт.	2		
1.5	Ящик путевой типа ПЯ-ГП на 9 двухконтактных клемм (без перемычек) в корпусе из полимерного материала	ПЯ-ГП-1 25003-00-00		ОАО "ЭЛТЕЗА"	шт.	4	38,5	
1.6	Датчик колеса унифицированный ДКУ	ДКУ (длина кабеля 5 м) ЕРКФ.665252.002-03.01		Промэлектроника,НПЦ,Екатеринбург	шт.	3		
1.7	Датчик колеса унифицированный ДКУ	ДКУ (длина кабеля 10 м) ЕРКФ.665252.002-03.02		Промэлектроника,НПЦ,Екатеринбург	шт.	1		
1.8	Комплект крепления рельсового датчика с зажимом (без сверления рельс)	ККД-3 ЕРКФ.668412.001	3185621322	Промэлектроника,НПЦ,Екатеринбург	шт.	4	10	
1.9	Шаблон установочный	Шаблон ШУ-01 ЭРИО.296371.001		Промэлектроника,НПЦ,Екатеринбург	шт.	1		
1.10	Клемма защитного провода	ST 2,5-QUATTRO PE Артикул №: 3031322		Феникс Контакт Рус,Москва	шт.	20		
1.11	Концевой держатель	CLIPFIX 35-5 3022276		НПЦ Промэлектроника	шт.	10		
1.12	Трансформатор сигнальный	СТ-4П4М 21001-00-00-06 ТУ 32ЦШ 2035-2004		ЭЛТЕЗА	шт.	6		
1.13	Предохранитель с ножевыми выводами типа ПН на номинальный ток 1,0 А на переходной розетке с колодкой клеммы (в сборе)	ПН- 1,0А(исп3) 157.400-00-00-33 ТУ 32 ЦШ 3963-2003	3414910213	ЭЛТЕЗА,ЭТЗ Камышлов	шт.	2		
1.14	Предохранитель с ножевыми выводами типа ПН на номинальный ток 2,0 А на переходной розетке с колодкой клеммы (в сборе)	ПН- 2,0А (исполнение 3) 157.400-00-00-34 ТУ 32 ЦШ 3963-2003	3424400122	ЭЛТЕЗА,ЭТЗ Камышлов	шт.	1		

Взам.Инв.№

Подп. и дата

Инв.№подл.

Изм.	Кол.уч	Лист	№док.	Подп.	Дата
Разработал		Гратий			04.24
Проверил		Шаньгин			04.24
Н. контр.		Горянский			04.24

Е110-038-УКК.22.1334-РД-01-03.01.150-СЦБ.СО1

Реконструкция объекта "Усольский калийный комбинат. Соединительный железнодорожный путь и объекты железнодорожного транспорта станции Палашеры объекты необщего пользования"

Устройства СЦБ.
Парк "Г" станции "Палашеры"

Стадия	Лист	Листов
Р	1	3

Спецификация напольного оборудования, изделий и материалов

ЗАО "ВОСТСИБТРАНСПРОЕКТ"

Позиция	Наименование и техническая характеристика	Тип, марка,обозначение документа, опросного листа	Код оборудования, изделия, материала	Завод-изготовитель	Единица измере-ния	Коли-чество	Масса единицы, кг	Примечание
1.15	Предохранитель с ножевыми выводами типа ПН на номинальный ток 5,0 А на переходной розетке с колодкой клеммы (в сборе)	ПН- 5,0А (исполнение 3) 57.400-00-00-36 ТУ 32 ЦШ 3963-2003	3414910214	ЭЛТЕЗА,ЭТЗ Камышлов	шт.	1		
1.16	Инструмент для снятия оболочки, для проводов и кабелей диаметром 0,08 - 2,5 мм	WIREFOX 2,5 (1212368) Артикул № 1212368		Феникс Контакт Рус, Москва	шт.	1		
	2.Материалы							
2.1	Труба гофрированная двухслойная ПНД/ПВД	ПНД/ПВД 110/93,8 мм красная			м	60		
2.2	Муфта кабельная универсальная герметизированная (из композитного материала, с шинными клеммами)	МГУ-28ПШК-IV 17616П-00-00-08			шт.	2		
2.3	Провод монтажный, гибкий, одножильный, с медной луженой жилой, с комбинированной волокнистой и ПВХ изоляцией	МГШВ 1,0 ТУ16-505.437-82	3582000059		км	0,11		
2.4	Кабель для сигнализации и блокировки, с медными жилами, с изоляцией из полиэтилена, с водоблокирующими материалами, в утолщённой оболочке из полиэтилена	СБВБПу 2х2х0,9 ТУ 16.К71-353-2005			км	0,02		
2.5	Кабель для сигнализации и блокировки, с медными жилами, с изоляцией из полиэтилена, с водоблокирующими материалами, в утолщённой оболочке из полиэтилена	СБВБПу 3х2х0,9 ТУ 16.К71-353-2005			км	0,36		
2.6	Кабель для сигнализации и блокировки, с медными жилами, с изоляцией из полиэтилена, с водоблокирующими материалами, в утолщённой оболочке из полиэтилена	СБВБПу 7х2х0,9 ТУ 16.К71-353-2005			км	0,19		
2.7	Кабель для сигнализации и блокировки, с медными жилами, с изоляцией из полиэтилена, с водоблокирующими материалами, в утолщённой оболочке из полиэтилена	СБВБПу 10х2х0,9 ТУ 16.К71-353-2005			км	0,155		
2.8	Кабель для сигнализации и блокировки, с медными жилами, с изоляцией из полиэтилена, с водоблокирующими материалами, в утолщённой оболочке из полиэтилена	СБВБэпПу 2х2х0,9 ТУ 16.К71-353-2005			км	0,165		
2.9	Кабель для сигнализации и блокировки, с медными жилами, с изоляцией из полиэтилена, с водоблокирующими материалами, в утолщённой оболочке из полиэтилена	СБВБэпПу 3х2х0,9 ТУ 16.К71-353-2005			км	0,13		
2.10	Литерная табличка	17647-00-00-01 ТУ 32 ЦШ 2143-2009			шт.	12	0,25	
	Литерная табличка "0"	17647-00-00	3185750057		шт	2	0,25	
	Литерная табличка "1"	17647-00-00-01	3185750048		шт	4	0,25	
	Литерная табличка "2"	17647-00-00-02	3185750049		шт	1	0,25	
	Литерная табличка "3"	17647-00-00-03	3185750050		шт	2	0,25	
	Литерная табличка "М"	17647-00-00-21	3185750042		шт	3	0,25	
2.11	Щиток для светофоров (гарнитура) карликовых с одной головкой на 4 и 5 литерных табличек для крепления на металлический фундамент	Щиток для светофора (гарнитура) 16908-05-00-03 (с цинковым покрытием)			шт.	3	1,06	

Взам.Инв.№

Подп. и дата

Инв.№подл.

Позиция	Наименование и техническая характеристика	Тип, марка,обозначение документа, опросного листа	Код оборудования, изделия, материала	Завод-изготовитель	Единица измере-ния	Коли-чество	Масса единицы, кг	Примечание
2.12	Таблички на электропривод (на крышку)	26401-01-01 ТУ 9571-001-72055478-08		ООО"Металл-принт"	шт.	2		
	с графическим изображением цифры "103"	26401-01-01		ООО"Металл-принт"	шт.	1		
	с графическим изображением цифры "112"	26401-01-01		ООО"Металл-принт"	шт.	1		
2.13	Табличка информационная положения (+,-) на торец электропривода, 200х40	26401-02 ТУ 9571-001-72055478-08		ООО"Металл-принт"	шт.	2		
2.14	Табличка информационная положения (+,-) на торец электропривода, 120х30	26401-04 ТУ 9571-001-72055478-08		ООО"Металл-принт"	шт.	2		
2.15	Табличка на крышку трансформаторного, путевого ящика или дроссель-трансформатора 100х60 (на 1-3 знаков)	26401-08 ТУ 9571-001-72055478-08	9571300008	ООО"Металл-принт"	шт.	4		
	с графическим изображением "11"	26401-08		ООО"Металл-принт"	шт.	1		
	с графическим изображением "20"	26401-08		ООО"Металл-принт"	шт.	1		
	с графическим изображением "24"	26401-08		ООО"Металл-принт"	шт.	1		
	с графическим изображением "26"	26401-08		ООО"Металл-принт"	шт.	1		
2.16	Лента сигнальная "Осторожно кабель", 250мм х 100 м. пог., красного цвета	ЛСЭ 250 ТУ 2245-001-95003722-2007		Монопласт , Екатеринбург	км	0,05		

Взам.Инв.№

Подп. и дата

Инв.№подл.

Инв. № подл.	Подп. и дата	Взам. инв. №	Согласовано			

№ пп	№ в ЛСР	Наименование работ	Ед. изм.	Кол.	Ссылки на чертежи, спецификации	Формула расчета, расчет объемов работ и расхода материалов
1	2	3	4	5	6	7
		Раздел 1. Парк «Г» станции Палашеры Строительные работы.				
1		Копание ям вручную без креплений , без откосов глубиной до 0,7 м для муфт и ПЯ (в условиях движения поездов) С последующей засыпкой.	м3 грунта	6,11		3х0,81+4шт. х 0,67+2шт. х 0,5=6,11м3
2		Разработка грунта вручную в траншеях под путями, группа грунтов 4(в условиях движения поездов) (применительно труба гофрированная двухслойная ПНД/ПВД 110/93,8 мм красной)	м3 грунта	36		10переходов. х 6м х 1,5 х 0,4=36м3
3		Укладка трубы гофрированной двухслойной ПНД/ПВД 110/93,8 мм красной	м труб	60		10труб х 6м=60м
4		Разработка грунта вручную в траншеях в междупутье, группа грунтов 4(в условиях движения поездов)	м3 грунта	23		50мх0,9х0,5=23 м3
5		Защита кабеля в междупутьях, под путями и в земляном полотне: постелями песчаными при ширине траншеи 0,3 м по низу	км траншеи	0,050		

Изм.	Кол.уч	Лист	№док	Подп.	Дата
Разраб.		Гратий			03.24
Проверил		Шаньгин			03.24
Н. контр.		Горянский			03.24

Е110-0038-УКК.22.1334-РД-01-03.01.150-СЦБ.ВОР

«Реконструкция объекта «Усольский калийный комбинат. Соединительный железнодорожный путь и объекты железнодорожного транспорта станции Палашеры. Объекты необщего пользования»

Устройства СЦБ.
Парк "Г" станции "Палашеры"

Стадия	Лист	Листов
Р	1	4

Ведомость объема работ

ЗАО«ВОСТСИБТРАНСПРОЕКТ»

№ пп	№ в ЛСР	Наименование работ	Ед. изм.	Кол.	Ссылки на чертежи, спецификации	Формула расчета, расчет объемов работ и расхода материалов
1	2	3	4	5	6	7
6		Защита кабеля в междупутьях, под путями и в земляном полотне: постелями песчаными добавлять на каждые 0,1 м сверх 0,3 м	км траншеи	0,100		50мх2раза
7		Засыпка вручную траншей в междупутье :группа грунтов 3	км траншеи	0, 05		
8		Прокладка сигнальной ленты	км траншеи	0,05		
		Раздел 2. Парк «Г» станции Палашеры Монтажные работы				
		Установка и подключение приборов на стативе без заводского монтажа	шт.	50		
		Установка и подключение блока электрической централизации ПСТ, устанавливаемого дополнительно	шт.	1		
		Устанавливаемые дополнительно в пульт-табло :субблок светодиодный индикатора состояния объектов ЭЦ, маска субблоков , кнопка, блок кнопки.	шт.	14		
		Провода в смонтированных заводских стативах (изменение схемы): упразднение проводов	шт.	10		
		Провода в смонтированных заводских стативах (изменение схемы): провода новые, прокладка и подключение	шт.	259		
		Дополнительная установка на существующих стативах:ПП-20(2шт.),ПК-8-69(8шт.), DIN-рейка WAGO(2шт.), Полка кассет ЭССО-М, Клеммный блок(1шт.), Клемма защитного провода(1шт.), Проходная клемма(4шт.), Заглушка(14шт.), CLIPFIX 35-5(19шт.)	шт.	52		
		Установка розеток штепсельных на существующих стативах.	шт.	20		
		Разделка сухая для кабеля с количеством жил: до12(КГВВнг(А)-LS1х 2,5мк(N)-0,66)	шт.	4		

№ пп	№ в ЛСР	Наименование работ	Ед. изм.	Кол.	Ссылки на чертежи, спецификации	Формула расчета, расчет объемов работ и расхода материалов
1	2	3	4	5	6	7
		Разделка сухая для кабеля с количеством жил: до12(СБПнг(А)-HF 1х2х0,9; СБПнг(А)-HF 2х2х0,9; СБПнг(А)-HF 3х2х0,9)	шт.	16		
		Разделка сухая для кабеля с количеством жил: до 27(СБВБПу 7х2х0,9)	шт.	6		
		Разделка сухая для кабеля с количеством жил: до12(СБВГнгЭ 3х2х0,9, СБВГнгЭ 4х2х0,9)	шт.	10		
		Разделка сухая для кабеля с количеством жил: до 27(СБВГнгЭ 7х2х0,9)	шт.	2		
		Кабели и провода в служебно-технических зданиях железных дорог, масса 1 м кабеля, кг, до: 1	м	1585		
		Ввод кабеля в служебно-технические здания	ввод	1		
5		Разделка сухая для кабеля с количеством жил: до12(СБВБПу 2х2х0,9, СБВБПу 3х2х0,9)	шт.	11		
6		Разделка сухая для кабеля с количеством жил: до 27(СБВБПу 7х2х0,9, СБВБПу 10х2х0,9)	шт.	7		
9		Разделка сухая для кабеля сколичествомжил: до12 (СБВБэпПу 2х2х0,9, СБВБэпПу 3х2х0,9)	шт.	4		
		Установка светофора карликового с одной головкой (применительно М103,М113,М120)	шт.	3		
11		Установка ящика путевого ПЯ-1 (серый) , для ЭССО	шт.	4		
		Установка датчика ЭССО (применительно ДКУ)	шт.	4		
12		Монтаж муфты кабельной промежуточной , для стрелок МГУ-28ПШК-IV	шт.	2		
		Установка привода электрического на стрелках 103 и 112	шт.	2		
		Изоляция муфт, трансформаторных ящиков, стрелочных приводов от попадания тяговых токов в кабель	шт.	8		

№ пп	№ в ЛСР	Наименование работ	Ед. изм.	Кол.	Ссылки на чертежи, спецификации	Формула расчета, расчет объемов работ и расхода материалов
1	2	3	4	5	6	7
14		Установка табличек для маркировки напольного оборудования	шт.	25		
15		Кабель в трубах гофрированных двухслойных ПНД/ПВД 110/93,8 мм красных	км.каб.	0,200		
16		Кабели, прокладываемые вручную в теле земляного полотна железной дороги (в готовые траншеи) на: действующих линиях	1 км кабеля	0,820		
		Демонтажные работы				
17		Демонтаж ящика путевого, с одним трансформатором	1 шт.	3		
		Демонтаж муфты кабельной разветвительной, количество направлений до: 8	1 шт.	1		
		Демонтаж муфты кабельной разветвительной , количество направлений до: 4	1 шт.	2		
		Демонтаж муфты кабельной соединительной с количеством жил до: 27	1 шт.	2		
		Демонтаж датчика ЭССО	шт.	2		
		Демонтаж светофора карликового с одной головкой (применительно М103)	1 шт.	1		

№ пп	Обоснование	Наименование	Ед.изм.	Кол.	Примечание
1	П16-01-055-03	Микропроцессорная централизация стрелок и светофоров: Релейно-процессорная централизация	стр+сигн	5	
2	П16-01-056-02	Система контроля участков пути методом счета осей:на станции	уч-к пути	4	
3	П16-01-007-01	Автоматическая очистка стрелок	1 стрелка	2	
4	П16-01-007-01	Автоматическая очистка стрелок(применительно обогрев стрелок)	1 стрелка	2	
5	П16-01-010-02	Автоматическая сигнализация на переездах : светофорная сигнализация	1 переезд	1	

Согласовано

Взам. инв. №

Подп. и дата

Инв. № подл.

Изм.	Кол.уч.	Лист	№ док.	Подп.	Дата
Разработал		Гратий			05.24
Проверил		Шаньгин			05.24
Н. контр.		Горянский			05.24

Е110-038-УКК.22.1334-РД-01-03.01.150-СЦБ.ВОР1

Реконструкция объекта "Усольский калийный комбинат. Соединительный железнодорожный путь и объекты железнодорожного транспорта станции Палашеры. Объекты необщего пользования"

Устройства СЦБ
Парк Г станции "Палашеры"

Стадия	Лист	Листов
Р		1

Ведомость объемов пусконаладочных работ

ЗАО "ВОСТСИБТРАНСПРОЕКТ"

3062024115250996

ТАБЛИЦА СТРЕЛОЧНЫХ ГАРНИТУР

Тип рельса и марка крестовины		Обозначение гарнитур	Тип стрелочного привода, мотора	Выход шибера	Нормальное положение шибера	Номера стрелок	К-во
Р65	1/9	16737-00-00	СП-6М МСА-0,3-190В	справа	вдвинут	101, 107	2
					выдвинут	114	1
				слева	вдвинут	106, 108, 110	3
					выдвинут	105, 109	2
	1/11			справа	выдвинут	102	1
				слева	вдвинут	104	1
Итого стрелок ЭЦ							10
В том числе спаренные стрелки						102/104	2

Условные обозначения:

[1] - путевой ящик с напольными электронными модулями. Цифрой показан номер счетного пункта

△ - счетный пункт ЭССО

Примечание:

Работы по разработке траншей и прокладка кабелей производить в присутствии представителей работников СЦБ в соответствии с ПР 32ЦШ от 10.01-95

Закрещенное демонтируется

Проектируемые устройства на чертеже показаны утолщённо

Таблица демонтажа напольного оборудования

№ пп	Наименование	Ед. изм.	Кол.	Примеч.
1	Светофоры маневровые	шт.	1	
2	Датчик ЭССО	шт.	2	
3	Муфта разветвительная	шт.	3	
4	Муфта соединительная	шт.	2	
5	Ящик путевой	шт.	3	

Изм.	Кол.уч.	Лист	№ док.	Подп.	Дата	
Разработал	Гратий				03.24	
Проверил	Шаньгин				03.24	
Н. контр.	Горянский				03.24	

Е110-0038-УКК.22.1334-РД-01-03.01.150-СЦБ.Д

«Реконструкция объекта «Усольский калийный комбинат. Соединительный железнодорожный путь и объекты железнодорожного транспорта станции Палашеры. Объекты необщего пользования»

Устройства СЦБ. Парк "Г" станции "Палашеры"

Стадия	Лист	Листов
Р		1

Схема демонтажа

ЗАО «ВОСТСИБТРАНСПРОЕКТ»

2604202485009481

Согласовано | Взам. инв. № | Подп. и дата | Инв. № подл.

РОССИЙСКАЯ ФЕДЕРАЦИЯ

ЗАКРЫТОЕ АКЦИОНЕРНОЕ ОБЩЕСТВО
ВОСТОЧНО-СИБИРСКИХ ТРАНСПОРТНЫХ ПРОЕКТИРОВЩИКОВ

ВОСТСИБТРАНСПРОЕКТ

«Реконструкция объекта «Усольский калийный комбинат. Соединительный железнодорожный путь и объекты железнодорожного транспорта станции Палашеры. Объекты необщего пользования»

РАБОЧАЯ ДОКУМЕНТАЦИЯ

Устройства СЦБ

Е110-0038-УКК.22.1334-РД-01-03.01.150-СЦБ1

2024

РОССИЙСКАЯ ФЕДЕРАЦИЯ

ЗАКРЫТОЕ АКЦИОНЕРНОЕ ОБЩЕСТВО
ВОСТОЧНО-СИБИРСКИХ ТРАНСПОРТНЫХ ПРОЕКТИРОВЩИКОВ

ВОСТСИБТРАНСПРОЕКТ

Реконструкция объекта «Усольский калийный комбинат. Соединительный железнодорожный путь и объекты железнодорожного транспорта станции Палашеры. Объекты необщего пользования»

Рабочая документация

Устройства СЦБ

Е110-0038-УКК.22.1334-РД-01-03.01.150-СЦБ1

Главный инженер проекта Н. Ф. Нагаева

Иркутск 2024

Взам. Инв. №

Подп. и дата

Инв. № подл.

Обозначение	Наименование	Примечание
Е110-0038-УКК.22.1334-РД-01-03.01.150-СЦБ1	Устройства СЦБ.	
Е110-0038-УКК.22.1334-РД-01-03.01.150-СЦБ1-001	Общие данные	
Е110-0038-УКК.22.1334-РД-01-03.01.150-СЦБ1-002	Схема выноса кабеля СЦБ	3 листа
Е110-0038-УКК.22.1334-РД-01-03.01.150-СЦБ1-003	Схема электрообогрева контактной системы электроприводов	2 листа
Е110-0038-УКК.22.1334-РД-01-03.01.150-СЦБ1.СО	Спецификация оборудования, изделий и материалов	2 листа
Е110-0038-УКК.22.1334-РД-01-03.01.150-СЦБ1.ВОР	Ведомость объемов работ	3 листа

Согласовано

Взам. Инв. №

Подп. и дата

Инв. № подл.

Изм.	Кол.уч.	Лист	№ док.	Подп.	Дата
Разработал		Хромина			03.24
Проверил		Шаньгин			03.24
Н.контр.		Горянский			03.24

Е110-0038-УКК.22.1334-РД-01-03.01.150-СЦБ1

Устройства СЦБ.

Стадия	Лист	Листов
Р		1

ЗАО «ВОСТСИБТРАНСПРОЕКТ»

Ведомость рабочих чертежей основного комплекта

№ п/п	Наименование	Примечание
1	Общие данные (документ 001)	
2	Схема выноса кабеля СЦБ (документ 002)	3 листа
3	Схема электрообогрева контактной системы электроприводов (документ 003)	2 листа

Ведомость ссылочных и прилагаемых документов

Лист	Наименование	Примечание
	Ссылочные документы	
ПР 32 ЦШ 10.01-95	Правила по прокладке и монтажу кабелей	
	устройств СЦБ	
	Прилагаемые документы	
Е110-0038-УКК.22.1334-РД-01-03.01.150-СЦБ1.СО	Спецификация оборудования,	
	изделий и материалов 2 листа	
Е110-0038-УКК.1334-РД-01-03.01.150-СЦБ1.ВОР	Ведомость объемов работ 3 листа	

Ведомость основных комплектов рабочих чертежей

Обозначение	Наименование	Примечание
Е110-0038-УКК.22.1334-РД-01-03.01.150-СЦБ	Устройства СЦБ. Парк "Г" станции "Палашеры"	
Е110-0038-УКК.22.1334-РД-01-03.01.150-СЦБ1	Устройства СЦБ. Парк "Г" станции "Палашеры". (Вынос кабеля)	
Е110-0038-УКК.22.1334-РД-01-04.01.040-СЦБ	Устройства СЦБ Станция "Палашеры"	

Общие указания:

1 Рабочая документация разработана по материалам проектной документации объекта «Реконструкция объекта «Усольский калийный комбинат. Соединительный железнодорожный путь и объекты железнодорожного транспорта станции Палашеры. Объекты необщего пользования» Основанием для разработки рабочей документации является задание на проектно-сметной документации (Приложение N 1 к Договору N УКК-22/1334 от 29.11.2022)
2 Рабочая документация выполнена в соответствии с заданием на проектирование, выданными техническими условиями, требованиями действующих нормативных документов, правил и стандартов.
3 Перечень нормативных документов, в соответствии с требованиями которых разработана рабочая документация:
- требованиями технического регламента о пожарной безопасности;
- требованиями СП 234.1326000.2015;
- требованиями СП 235.1326000.2015.
4. Виды работ, которые оказывают влияние на безопасность устройств СЦБ и для которых необходимо составлять акты скрытых работ:
- прокладка подземных кабелей - в акте отразить марки проложенных кабелей, начальные и конечные точки прокладки кабелей, глубины заложения кабелей;
- переходы через железнодорожные пути - в акте отразить глубины заложения, материал и длины защитных труб .
5. Эксплуатационные требования, предъявляемые к проектируемым устройствам СЦБ:
- безопасность устройств СЦБ в процессе эксплуатации должна обеспечиваться посредством технического обслуживания, периодических осмотров и контрольных проверок и мониторинга состояния устройств СЦБ, а также посредством текущих ремонтов устройств СЦБ;
- параметры и другие характеристики устройств СЦБ в процессе эксплуатации устройств СЦБ должны соответствовать требованиям проектной документации.
Указанное соответствие должно поддерживаться посредством технического обслуживания и подтверждаться в ходе периодических осмотров и контрольных проверок и мониторинга состояния устройств СЦБ, проводимых в соответствии с законодательством Российской Федерации.

Согласовано

Взам. инв. №

Подп. и дата

Инв. № подл.

Изм.	Кол.уч.	Лист	№ док.	Подп.	Дата	Е110-0038-УКК.22.1334-РД-01-03.01.150-СЦБ1-001			
						Реконструкция объекта "Усольский калийный комбинат. Соединительный железнодорожный путь и объекты железнодорожного транспорта станции Палашеры. Объекты необщего пользования"			
Разработал		Хромина			03.24	Устройства СЦБ. Парк "Г" станции "Палашеры" (Вынос кабеля)	Стадия	Лист	Листов
Проверил		Шаньгин			03.24		Р		1
Н. контр.		Горянский			03.24	Общие данные	ЗАО «ВОСТСИБТРАНСПРОЕКТ»		
ГИП		Нагаева			03.24				

29032024101740281

ТАБЛИЦА СТРЕЛОЧНЫХ ГАРНИТУР

Тип рельса и марка крестовины		Обозначение гарнитур	Тип стрелочного привода, мотора	Выход шибера	Нормальное положение шибера	Номера стрелок	К-во
Р65	1/9	16737-00-00	СП-6М МСА-0,3-190В	справа	вдвинут	101, 107	2
					выдвинут	114	1
				слева	вдвинут	106, 108, 110	3
					выдвинут	105, 109	2
	1/11			справа	выдвинут	102	1
				слева	вдвинут	104	1
Итого стрелок ЭЦ							10
В том числе спаренные стрелки						102/104	2

Условные обозначения:

[1] - путевой ящик с напольными электронными модулями. Цифрой показан номер счетного пункта

△ - счетный пункт ЭССО

Примечание:

—N—N— - выносимая трасса кабеля СЦБ

Закрещенное демонтируется

Утолщённым показано вновь проектируемое

Работы по разработке траншей и прокладка кабелей производить в присутствии представителей работников СЦБ в соответствии с ПР 32ЦШ от 10.01-95

Чертёж составлен на основании двухниточного плана Парка "Г" ст. Палашеры черт. 1549/1-НП-СЦБ2.4

Согласовано

Взам. инв. №

Подп. и дата

Инв. № подл.

Изм.	Кол.уч.	Лист	№ док.	Подп.	Дата	Е110-0038-УКК.22.1334-РД-01-03.01.150-СЦБ1-002		
						«Реконструкция объекта «Усольский калийный комбинат. Соединительный железнодорожный путь и объекты железнодорожного транспорта станции Палашеры. Объекты необщего пользования»		
Разработал		Гратий			03.24	Устройства СЦБ. Парк "Г" станции "Палашеры" (Вынос кабеля)	Стадия	Лист / Листов
Проверил		Шаньгин			03.24		Р	1 / 3
Н. контр.		Горянский			03.24	Схема выноса кабеля СЦБ	ЗАО «ВОСТСИБТРАНСПРОЕКТ»	

29032024101931531

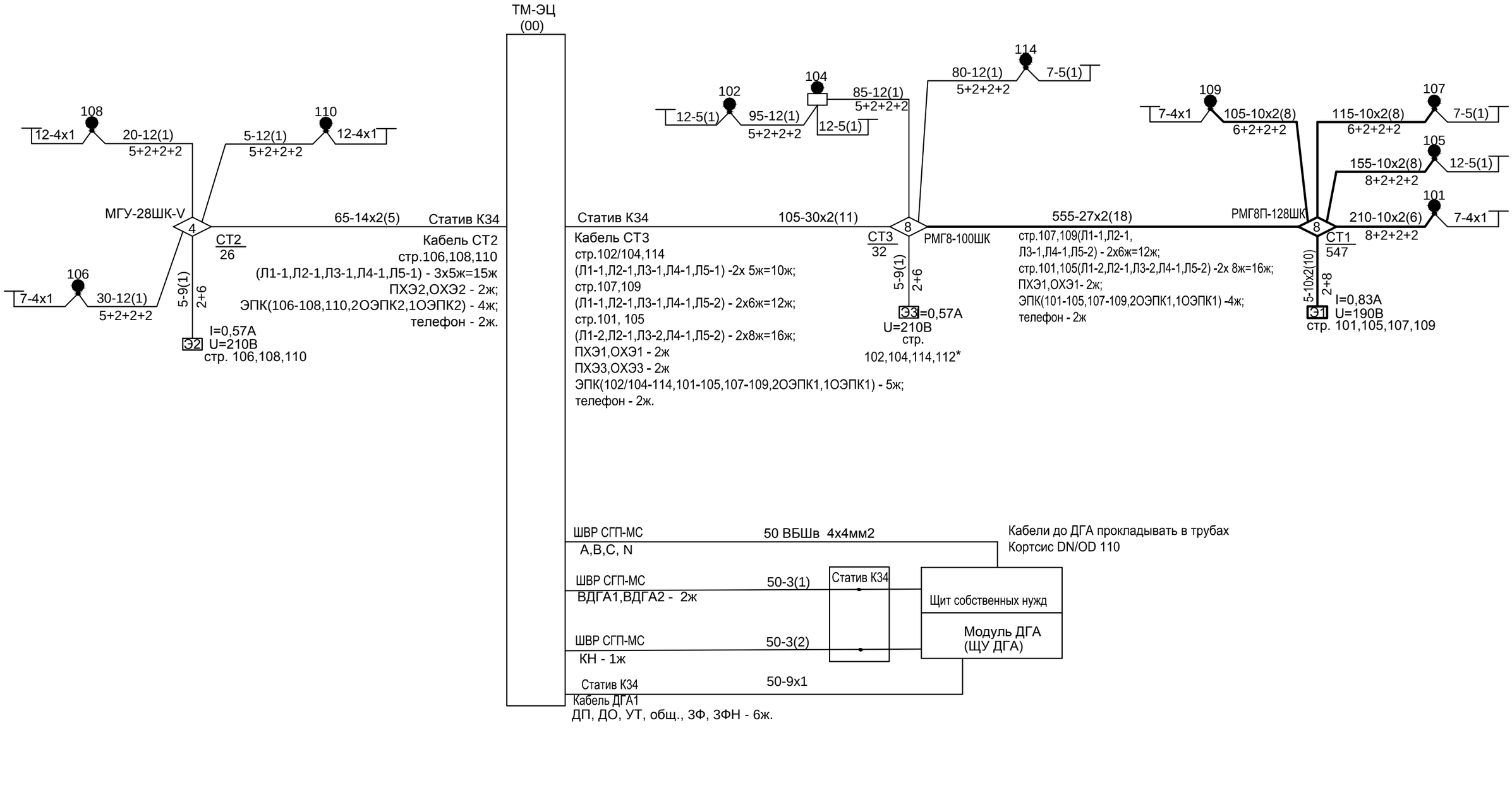

Кабельные сети стрелок, увязки с ДГА и ст. "Палашеры"

Утолщённым показано вновь проектируемое

Числа под кабелем к стрелкам обозначают количество жил проводов :
первое - управление и контроль стрелок;
второе - к трансформаторам или резисторам электрообогрева стрелочных приводов ;
третье - автоматическая очистка стрелочных переводов ;
четвертое - телефон.

*-кабель проложен в одной траншее с магистральным кабелем связи черт. 1549/1-НП-СЦБ2.39, 1549/1-НП-СЦБ2.40

Парк "Г" станции "Палашеры"

Изм.	Кол.уч.	Лист	№ док.	Подп.	Дата	Е110-0038-УКК.22.1334-РД-01-03.01.150-СЦБ1-002	Лист 2

Взам. инв. № | Подп. и дата | Инв. № подл.

2903202410193153 1

Е110-0038-УКК.22.1334-РД-01-03.01.150-СЦБ1-002_0_0_RU_IFC.dwg

Формат А3

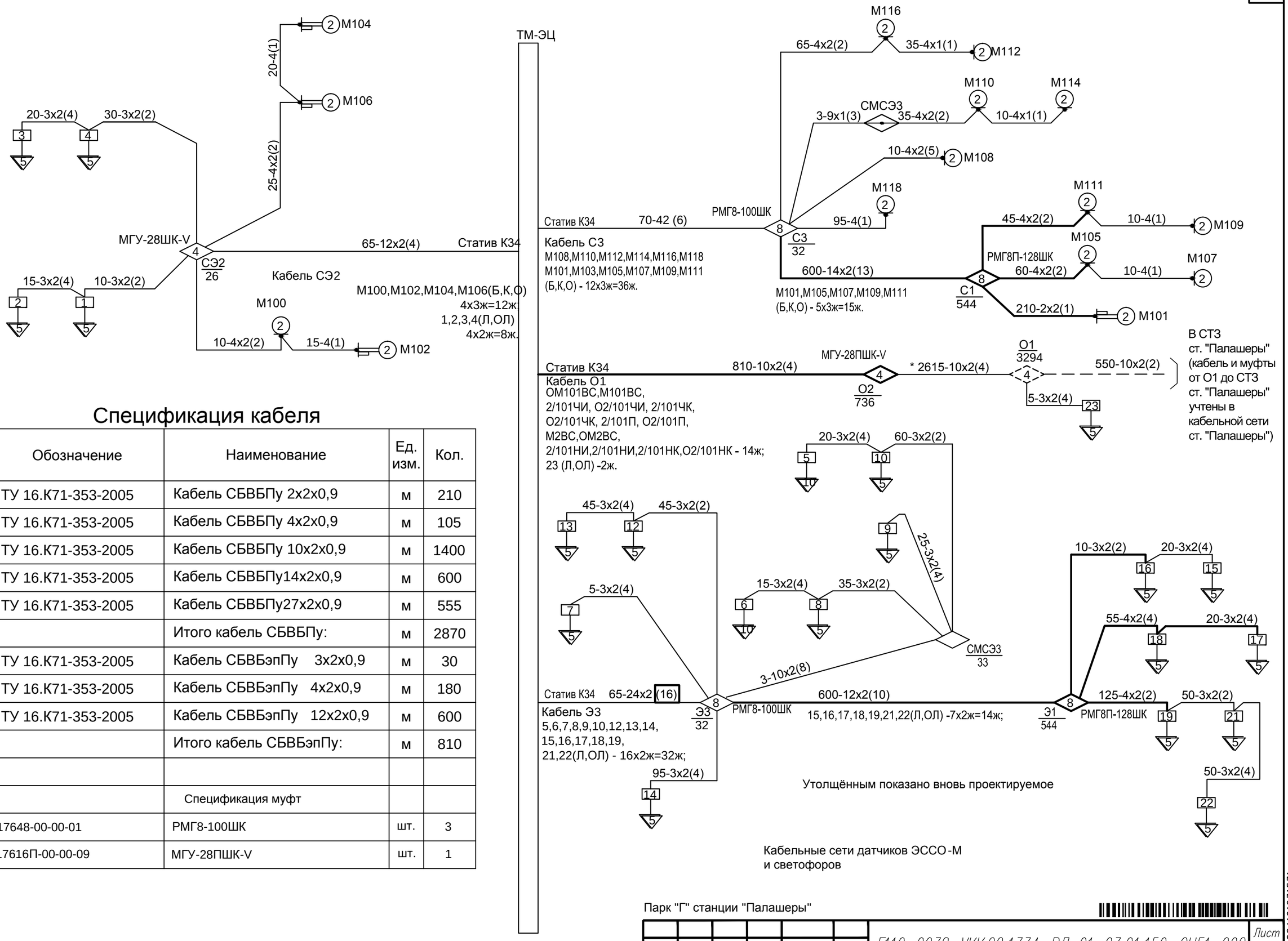

Кабельные сети датчиков ЭССО-М
и светофоров

Спецификация кабеля

Поз.	Обозначение	Наименование	Ед. изм.	Кол.
2	ТУ 16.К71-353-2005	Кабель СБВБПу 2х2х0,9	м	210
3	ТУ 16.К71-353-2005	Кабель СБВБПу 4х2х0,9	м	105
6	ТУ 16.К71-353-2005	Кабель СБВБПу 10х2х0,9	м	1400
8	ТУ 16.К71-353-2005	Кабель СБВБПу14х2х0,9	м	600
	ТУ 16.К71-353-2005	Кабель СБВБПу27х2х0,9	м	555
		Итого кабель СБВБПу:	м	2870
10	ТУ 16.К71-353-2005	Кабель СБВБэпПу 3х2х0,9	м	30
11	ТУ 16.К71-353-2005	Кабель СБВБэпПу 4х2х0,9	м	180
12	ТУ 16.К71-353-2005	Кабель СБВБэпПу 12х2х0,9	м	600
		Итого кабель СБВБэпПу:	м	810
		Спецификация муфт		
1	17648-00-00-01	РМГ8-100ШК	шт.	3
2	17616П-00-00-09	МГУ-28ПШК-V	шт.	1

Взам. инв. №

Подп. и дата

Инв. № подл.

Парк "Г" станции "Палашеры"

Изм.	Кол.уч.	Лист	№ док.	Подп.	Дата	Е110-0038-УКК.22.1334-РД-01-03.01.150-СЦБ1-002	Лист 3

29032024101931531

Номер тр-ра	Напряжение, В		Выводы на вторичной обмотке	Перемычки трансформаторов	Длина кабеля до стрелки, м	Стрелки
	в первичной обмотке	во вторичной обмотке				
2	210	26,6	II1, IV1	II2-III1 III2-IV3	35	106
		26,6	II1, IV1		25	108
		26,6	II1, IV1		10	110
1	190	38,05	II1, V3	II2-III1 III2-IV1	215	101
		35,2	II1, IV3		160	105
		29,6	II1,III2		120	107
		29,6	II1,III2		110	109
3	210	36,9	II1, IV2	II2-III1 III2-IV1 III2-V2	185	102
		30,7	II1, V1		90	104
		30,7	II1, V1		85	114

Лист 1 выдается взамен листа 1 черт.1549/1-НП-СЦБ2.10
Утолщенным показано вновь проектируемое

Согласовано

Взам. инв. №

Подп. и дата

Инв. № подл.

Изм.	Кол.уч.	Лист	№ док.	Подп.	Дата
Разработал		Помыткина			03.24
Проверил		Шаньгин			03.24
Н. контр.		Горянский			03.24

Е110-0038-УКК.22.1334-РД-01-03.01.150-СЦБ1-003

Реконструкция объекта "Усольский калийный комбинат. Соединительный железнодорожный путь и объекты железнодорожного транспорта станции Палашеры. Объекты необщего пользования"

Устройства СЦБ.
Парк "Г" станции "Палашеры"

Стадия	Лист	Листов
Р	1	2

Схема электрообогрева контактной системы электроприводов

ЗАО "ВОСТСИБТРАНСПРОЕКТ"

25042024142815141

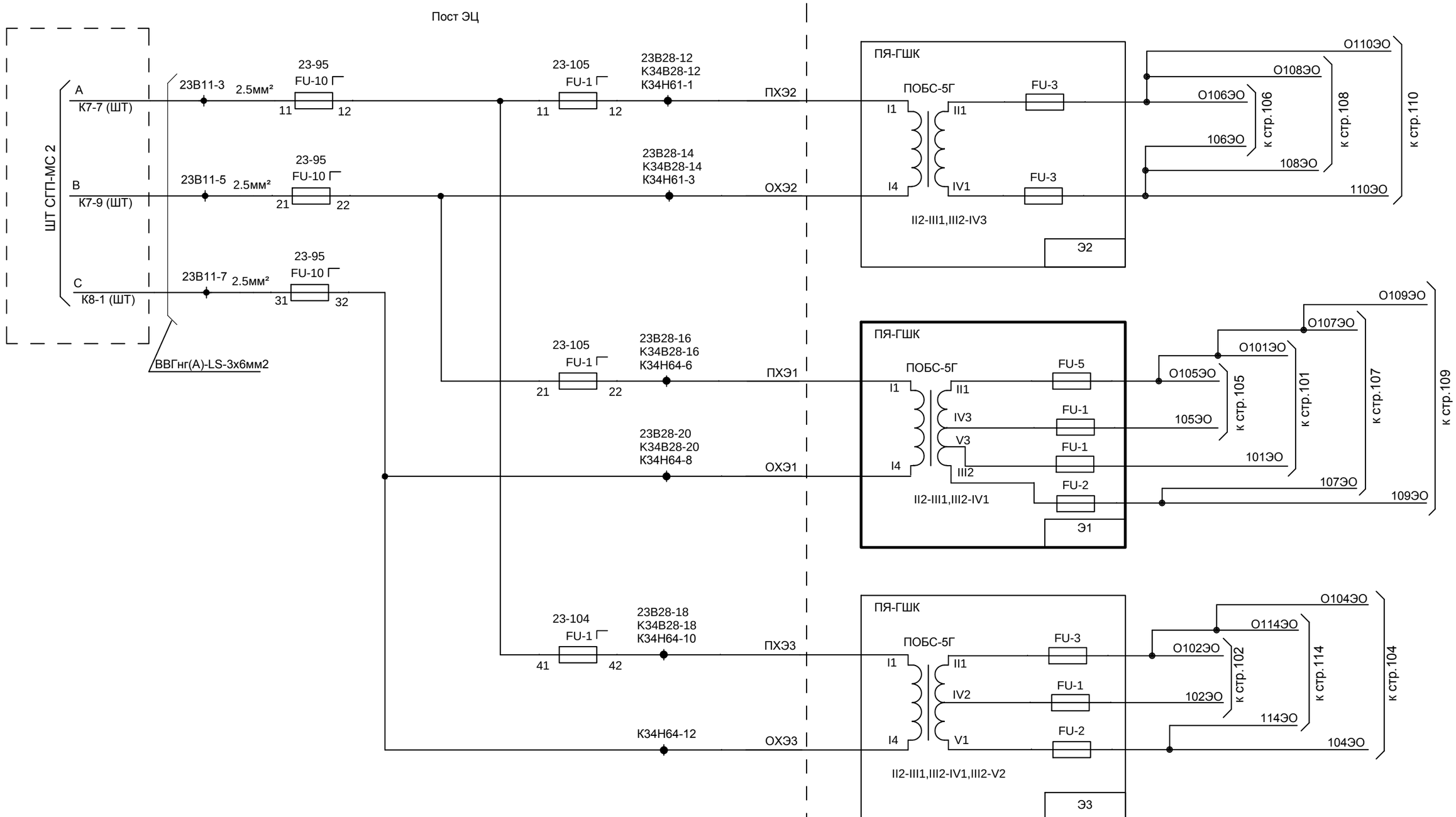

Лист 2 выдается взамен листа 2 черт.1549/1-НП-СЦБ2.10
Утолщенным показано вновь проектируемое

Взам. инв. №

Подп. и дата

Инв. № подл.

Парк "Г" станции "Палашеры"

Изм.	Кол.уч.	Лист	№ док.	Подп.	Дата	Е110-0038-УКК.22.1334-РД-01-03.01.150-СЦБ1-003	Лист 2

Е110-0038-УКК.22.1334-РД-01-03.01.150-СЦБ1-003_0_0_RU_IFC.dwg

Формат А3

25042024142815141

Позиция	Наименование и техническая характеристика	Тип, марка,обозначение документа, опросного листа	Код оборудования, изделия, материала	Завод-изготовитель	Единица измерения	Коли-чество	Масса единицы, кг	Примечание
	1. Оборудование							
1.1	Трансформатор путевой, герметизированный	ПОБС-5Г (220 В) 17268-00-00-01 ТУ32ЦШ 2035-2004	3413230045	ЭЛТЕЗА, СЗПК Гатчина	шт.	1	8,2	
1.2	Предохранитель с ножевыми выводами типа ПН на номинальный ток 1,0 А на переходной розетке с колодкой клеммы (в сборе)	ПН- 1,0А(исп3) 157.400-00-00-33 ТУ 32 ЦШ 3963-2003	3414910213	ЭЛТЕЗА,ЭТЗ Камышлов	шт.	2		
1.3	Предохранитель с ножевыми выводами типа ПН на номинальный ток 2,0 А на переходной розетке с колодкой клеммы (в сборе)	ПН- 2,0А (исполнение 3) 157.400-00-00-34 ТУ 32 ЦШ 3963-2003	3424400122	ЭЛТЕЗА,ЭТЗ Камышлов	шт.	1		
1.4	Предохранитель с ножевыми выводами типа ПН на номинальный ток 5,0 А на переходной розетке с колодкой клеммы (в сборе)	ПН- 5,0А (исполнение 3) 57.400-00-00-36 ТУ 32 ЦШ 3963-2003	3414910214	ЭЛТЕЗА,ЭТЗ Камышлов	шт.	1		
1.5	Ящик путевой типа ПЯ-ГПШК на 6 двухконтактных клемм, блок шинных клемм (без перемычек) в корпусе из полимерного материала	ПЯ-ГПШК-I 25003-00-00-12 ТУ 32 ЦШ 1401-82	3185670569	ЭЛТЕЗА, ЭМЗ ВОЛГОГРАД	шт.	1	36,5	
	2. Материалы							
2.1	Кабель для сигнализации и блокировки, с медными жилами, с изоляцией из полиэтилена, с водоблокирующими материалами, в утолщённой оболочке из полиэтилена	СБВБПу 2х2х0,9 ТУ 16.К71-353-2005			км	0,21		
2.2	Кабель для сигнализации и блокировки, с медными жилами, с изоляцией из полиэтилена, с водоблокирующими материалами, в утолщённой оболочке из полиэтилена	СБВБПу 4х2х0,9 ТУ 16.К71-353-2005			км	0,105		
2.3	Кабель для сигнализации и блокировки, с медными жилами, с изоляцией из полиэтилена, с водоблокирующими материалами, в утолщённой оболочке из полиэтилена	СБВБПу 10х2х0,9 ТУ 16.К71-353-2005			км	1,4		
2.4	Кабель для сигнализации и блокировки, с медными жилами, с изоляцией из полиэтилена, с водоблокирующими материалами, в утолщённой оболочке из полиэтилена	СБВБПу 14х2х0,9 ТУ 16.К71-353-2005			км	0,6		
2.5	Кабель для сигнализации и блокировки, с медными жилами, с изоляцией из полиэтилена, с водоблокирующими материалами, в утолщённой оболочке из полиэтилена	СБВБПу 27х2х0,9 ТУ 16.К71-353-2005			км	0,555		
2.6	Кабель для сигнализации и блокировки, с медными жилами, с изоляцией из полиэтилена , с водоблокирующими материалами, с экраном из алюмополимерной ленты, в утолщенной оболочке из полиэтилена	СБВБэпПу 3х2х0,9 ТУ 16.К71-353-2005			км	0,03		

Взам.Инв.

Подп. и дата

Инв.№подл.

Изм.	Кол.уч	Лист	№док.	Подп.	Дата
Разработал		Гратий			03.24
Проверил		Шаньгин			03.24
Н. контр.		Горянский			03.24

Е110-0038-УКК.22.1334-РД-01-03.01.150-СЦБ1.СО

Реконструкция объекта «Усольский калийный комбинат. Соединительный железнодорожный путь и объекты железнодорожного транспорта станции Палашеры. Объекты необщего пользования»

Устройства СЦБ. Парк "Г" станции "Палашеры" (Вынос кабеля)

Стадия	Лист	Листов
Р	1	2

Спецификация оборудования, изделий и материалов

ЗАО "ВОСТСИБТРАНСПРОЕКТ"

Позиция	Наименование и техническая характеристика	Тип, марка,обозначение документа, опросного листа	Код оборудования, изделия, материала	Завод-изготовитель	Единица измере-ния	Коли-чество	Масса единицы, кг	Примечание
2.7	Кабель для сигнализации и блокировки, с медными жилами, с изоляцией из полиэтилена , с водоблокирующими материалами, с экраном из алюмополимерной ленты, в утолщенной оболочке из полиэтилена	СБВБэпПу 4х2х0,9 ТУ 16.К71-353-2005			км	0,18		
2.8	Кабель для сигнализации и блокировки, с медными жилами, с изоляцией из полиэтилена , с водоблокирующими материалами, с экраном из алюмополимерной ленты, в утолщенной оболочке из полиэтилена	СБВБэпПу 12х2х0,9 ТУ 16.К71-353-2005			км	0,6		
2.9	Труба гофрированная двухслойная ПНД/ПВД	ПНД/ПВД 110/93,8 мм красная			м	96		
2.10	Муфта кабельная разветвительная герметизированная	РМГ8П-128ШК 17648П-00-00 ТУ 32 ЦШ 2024-94	3599001791		шт.	3		
2.11	Муфта кабельная универсальная герметизированная (из композитного материала, с шинными клеммами)	МГУ-28ПШК-V 17616П-00-00-09		Элтеза, ЛМЗ Волгоград	шт.	1		
2.12	Табличка на крышку трансформаторного ящика для электрообогрева стрелочных электроприводов 100х60 (на 1-3 знаков)	26401-08 ТУ 9571-001-72055478-08	9571300008	ООО"Металл-принт"	шт.	1		
	с графическим изображением "Э1"	26401-08			шт.	1		
2.13	Табличка информационная на крышку кабельных герметизированных муфт, 120х30 (МГУ-28ПШК-V,РМГ8П-128ШК)	26401-04-01 ТУ 9571-001-72055478-08	9571300005	ООО"Металл-принт"	шт.	4		
	с графическим изображением "О2"	26401-04-01		ООО"Металл-принт"	шт.	1		
	с графическим изображением "С1"	26401-04-01		ООО"Металл-принт"	шт.	1		
	с графическим изображением "Э1"	26401-04-01		ООО"Металл-принт"	шт.	1		
	с графическим изображением "СТ1"	26401-04-01		ООО"Металл-принт"	шт.	1		
2.14	Песок для строительных работ	ГОСТ 8736-2014			м3	28		
2.15	Лента сигнальная "Осторожно кабель", 250мм х 100 м. пог., красного цвета	ЛСЭ 250 ТУ 2245-001-95003722-2007			км	0,695		

Взам.Инв.№

Подп. и дата

Инв.№подл

ст. Палашеры

Инв. № подл.	Подп. и дата	Взам. инв. №	Согласовано			

№ пп	№ в ЛСР	Наименование работ	Ед. изм.	Кол.	Ссылки на чертежи, спецификации	Формула расчета, расчет объемов работ и расхода материалов
1	2	3	4	5	6	7
		Раздел 1. Вынос кабеля. Парк «Г». Строительные работы.				
1		Копание ям вручную без креплений без откосов глубиной до 0,7 м для муфт и ПЯ (в условиях движения поездов) С последующей засыпкой.	м3 грунта	2,67		1шт.х0,67+4шт.х 0,5=2,67м3
2		Разработка грунта вручную в траншеях под путями, группа грунтов 4(в условиях движения поездов) (применительно Труба гофрированная двухслойная ПНД/ПВД 110/93,8 мм красной)	м3 грунта	39,6		11переходов.х6мх1,5х0,4=39,6м3
3		Укладка трубы гофрированной двухслойной ПНД/ПВД 110/93,8 мм красной	м труб	96		2трубы х 24м+8трубх6м=48м+48м=96м
4		Разработка грунта вручную в траншеях в междупутье, группа грунтов 4(в условиях движения поездов)	м3 грунта	313		695мх0,9х0,5=313 м3
5		Защита кабеля в междупутьях, под путями и в земляном полотне: постелями песчаными при ширине траншеи 0,3 м по низу	км траншеи	0,695		

Изм.	Кол.уч	Лист	№док	Подп.	Дата	Е110-0038-УКК.22.1334-РД-01-03.01.150-СЦБ1.ВОР			
						«Реконструкция объекта «Усольский калийный комбинат. Соединительный железнодорожный путь и объекты железнодорожного транспорта станции Палашеры. Объекты необщего пользования»			
Разраб.		Гратий			03.24	Устройства СЦБ. Парк "Г" станции "Палашеры" (Вынос кабеля)	Стадия	Лист	Листов
Проверил		Шаньгин			03.24		Р	1	3
Н. контр.		Горянский			03.24	Ведомость объема работ	ЗАО«ВОСТСИБТРАНСПРОЕКТ»		

№ пп	№ в ЛСР	Наименование работ	Ед. изм.	Кол.	Ссылки на чертежи, спецификации	Формула расчета, расчет объемов работ и расхода материалов
1	2	3	4	5	6	7
6		Защита кабеля в междупутьях, под путями и в земляном полотне: постелями песчаными добавлять на каждые 0,1 м сверх 0,3 м	км траншеи	1,390		695мх2раза
7		Засыпка вручную траншей в междупутье :группа грунтов 3	км траншеи	0,695		
8		Прокладка сигнальной ленты	км траншеи	0,695		
		Раздел 2. Вынос кабеля. Парк «Г». Монтажные работы				
5		Разделка сухая для кабеля с количеством жил: до12(СБВБПу 2х2х0,9, СБВБПу 4х2х0,9)	1 шт.	6		
6		Разделка сухая для кабеля с количеством жил: до 27(СБВБПу 10х2х0,9)	1 шт.	11		
7		Разделка сухая для кабеля с количеством жил: до 48(СБВБПу 14х2х0,9)	1 шт.	2		
8		Разделка сухая для кабеля с количеством жил: до 61(СБВБПу 27х2х0,9)	1 шт.	2		
9		Разделка сухая для кабеля сколичествомжил:до12(СБВБэпПу 3х2х0,9, СБВБэпПу 4х2х0,9)	1 шт.	3		
10		Разделка сухая для кабеля с количеством жил: до 27(СБВБэпПу 12х2х0,9)	1 шт.	2		
11		Установка ящика трансформаторного ПЯ-ГПШК-I, с одним трансформатором	1 шт.	1		
12		Монтаж муфты кабельной разветвительной РМГ8П-128ШК, количество направлений до: 8	1 шт.	3		
13		Монтаж муфты кабельной соединительной МГУ-28ПШК-V ,для кабеля с количеством жил до: 27	1 шт.	1		
14		Установка табличек для маркировки напольного оборудования	1 шт.	5		

№ пп	№ в ЛСР	Наименование работ	Ед. изм.	Кол.	Ссылки на чертежи, спецификации	Формула расчета, расчет объемов работ и расхода материалов
1	2	3	4	5	6	7
15		Кабель в трубах гофрированных двухслойных ПНД/ПВД 110/93,8 мм красных	км.каб.	0,650		
16		Кабели, прокладываемые вручную в теле земляного полотна железной дороги (в готовые траншеи) на: действующих линиях	1 км кабеля	3,030		
17						